Oase



Water

Trio, Quintet

DE	Gebrauchsanleitung
EN	Operating instructions
FR	Notice d'emploi
NL	Gebruiksaanwijzing
ES	Instrucciones de uso
PT	Instruções de uso
IT	Istruzioni d'uso
DA	Brugsanvisning
NO	Bruksanvisning
SV	Bruksanvisning
FI	Käyttöohje
HU	Használati útmutató
PL	Instrukcja użytkowania
CS	Návod k použití
SK	Návod na použitie
SL	Navodila za uporabo
HR	Uputa o upotrebi
RO	Instrucţiuni de folosinţă
BG	Упътване за употреба
UK	Посібник з експлуатації
RU	Руководство по эксплуатации
ZH	使用说明书

⚠ WARNUNG

- ▶ Trennen Sie alle elektrischen Geräte im Wasser vom Stromnetz, bevor Sie ins Wasser greifen. Andernfalls drohen schwere Verletzungen oder Tod durch Stromschlag.
- ▶ Dieses Gerät kann von Kindern ab 8 Jahren und darüber sowie von Personen mit verringerten physischen, sensorischen oder mentalen Fähigkeiten oder Mangel an Erfahrung und Wissen benutzt werden, wenn sie beaufsichtigt oder bezüglich des sicheren Gebrauchs des Gerätes unterwiesen wurden und die daraus resultierenden Gefahren verstehen. Kinder dürfen nicht mit dem Gerät spielen. Reinigung und Benutzerwartung dürfen nicht von Kindern ohne Beaufsichtigung durchgeführt werden.

Sicherheitshinweise

Elektrischer Anschluss

- Für die Elektroinstallation im Außenbereich gelten spezielle Vorschriften. Die Elektroinstallation darf nur von einer Elektrofachkraft ausgeführt werden.
  - Die Elektrofachkraft ist aufgrund ihrer fachlichen Ausbildung, Kenntnisse und Erfahrungen qualifiziert und darf Elektroinstallationen im Außenbereich durchführen. Sie kann mögliche Gefahren erkennen und beachtet die regionalen und nationalen Normen, Vorschriften und Bestimmungen.
  - Bei Fragen und Problemen wenden Sie sich an eine Elektrofachkraft.
- Stellen Sie den Trafo bzw. das Netzteil mit einem Sicherheitsabstand von mindestens 2 m zum Wasser auf.
- Schließen Sie das Gerät nur an, wenn die elektrischen Daten von Gerät und Stromversorgung übereinstimmen.
- Schließen Sie das Gerät nur an einer vorschriftsmäßig installierten Steckdose an. Das Gerät muss über eine Fehlerstrom-Schutzeinrichtung mit einem Bemessungsfehlerstrom von maximal 30 mA abgesichert sein.
- Verlängerungsleitungen und Stromverteiler (z. B. Steckdosenleisten) müssen für die Verwendung im Freien geeignet sein (spritzwassergeschützt).
- Offene Stecker und Buchsen vor Feuchtigkeit schützen.

Sicherer Betrieb

- Schauen Sie niemals direkt in die Lichtquelle des Gerätes.
- Verwenden Sie das Gerät nicht, wenn elektrische Leitungen oder Gehäuse beschädigt sind.
- Entsorgen Sie das Gerät, wenn seine Netzanschlussleitung beschädigt ist. Die Netzanschlussleitung kann nicht ersetzt werden.
- Tragen oder ziehen Sie das Gerät nicht an der elektrischen Leitung.
- Verlegen Sie Leitungen so, dass sie vor Beschädigungen geschützt sind und dass niemand darüber fallen kann.
- Nehmen Sie niemals technische Änderungen am Gerät vor.
- Führen Sie nur die Arbeiten am Gerät durch, die in dieser Anleitung beschrieben sind.
- Verwenden Sie nur Original-Ersatzteile und -Zubehör.
- Wenden Sie sich bei Problemen an den autorisierten Kundendienst oder an OASE.

Bestimmungsgemäße Verwendung

Verwenden Sie das in dieser Anleitung beschriebene Produkt ausschließlich wie folgt:

- Als Wasserspiel zur festen Aufstellung in Teichen oder Wassergefäßen.
- Für den Einsatz in Schwimmteichen unter Beachtung der nationalen Errichtervorschriften.
- Nur mit originalem Netzteil betreiben.
- Unter Einhaltung der technischen Daten. (→ Technische Daten)
- Unter Einhaltung der zulässigen Wasserwerte. (→ Zulässige Wasserwerte)

Für das Gerät gelten folgende Einschränkungen:

- Niemals mit anderen Flüssigkeiten als Wasser betreiben.
- Niemals ohne Wasserdurchfluss betreiben.
- Nicht in Verbindung mit Chemikalien, Lebensmitteln, leicht brennbaren oder explosiven Stoffen einsetzen.
- Nicht für gewerbliche oder industrielle Zwecke verwenden.
- Nach EMV (Elektromagnetische Verträglichkeit) ist dies ein Gerät der Klasse A. In Wohnumgebungen kann das Gerät Funkstörungen verursachen. Es obliegt dem Anwender, angemessene Maßnahmen zu ergreifen.

Produktbeschreibung

Das Water Trio und das Water Quintet sind fernbedienbare Wasserspiele mit variierenden Fontänen und weißer LED-Beleuchtung.

Übersicht

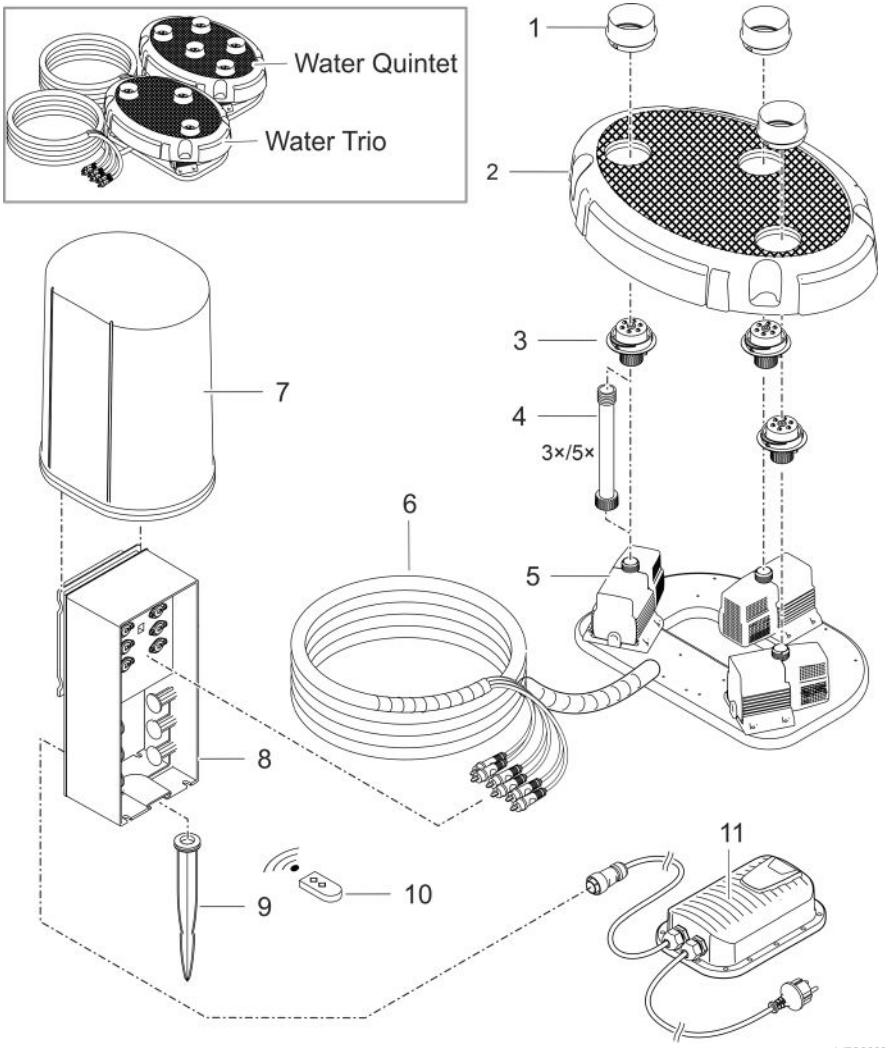

1	Düsenschutz
2	Abdeckung
3	Düse, beleuchtet
4	Verlängerungsrohr • optional, zum Erhöhen der Abdeckung bzw. der beleuchteten Düsen um bis zu 20 cm
5	Pumpe
6	Anschlusskabel mit Kabelschutz
7	Schutzhaube
8	Steuerungsbox • mit Programmen für unterschiedliche Fontänenhöhe und Lichtintensität
9	Erdspieß
10	Handsender (inkl. Batterie, Typ CR 2032)
11	Schaltnetzteil mit Netzstecker

Symbole auf dem Gerät

	Das Gerät ist staubdicht und wasserdicht bis 4 m.
	Das Gerät ist geschützt gegen Fremdkörper (Ø ≥1 mm) und Spritzwasser.
	Ein Sicherheitstransformator liefert sekundärseitig eine Sicherheitskleinspannung.
	Ein Schaltnetzteil wandelt eine nichtstabilisierte Eingangsspannung in eine konstante Ausgangsspannung.
	Schützen Sie das Gerät vor direkter Sonneneinstrahlung.
	Schützen Sie das Gerät vor Temperaturen unter -10 °C.
	Entsorgen Sie das Gerät nicht mit dem normalen Hausmüll.
	Lesen Sie die Gebrauchsanleitung.

Installationsvarianten

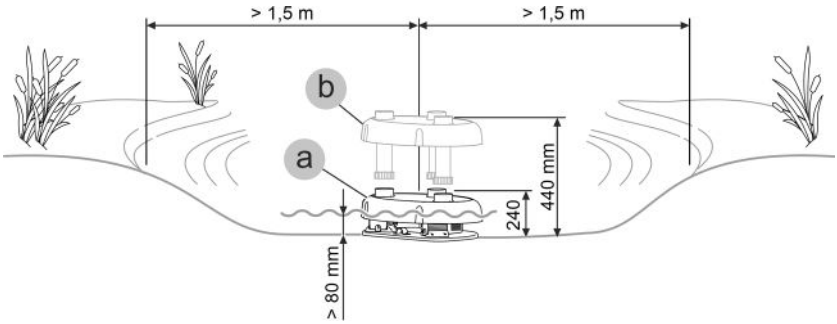

- Variante (a): ohne Verlängerungsrohre
  - Bei Wassertiefen zwischen 80 und 240 mm wird das Gerät ohne Verlängerungsrohre auf eine waagerechte Unterlage gestellt.
- Variante (b): mit Verlängerungsrohren
  - Bei Wassertiefen zwischen 240 und 440 mm wird das Gerät mit den Verlängerungsrohren aus dem Lieferumfang auf eine waagerechte Unterlage gestellt.

Aufstellen und Anschließen

Die Verwendung der Pumpe ist nur unter Einhaltung der angegebenen Wasserwerte zulässig. (→ Zulässige Wasserwerte)

⚠ WARNUNG

Das Netzteil führt gefährliche elektrische Spannung und darf nicht direkt am Wasser aufgestellt werden. Andernfalls drohen schwere Verletzungen oder Tod durch Stromschlag.

▶ Stellen Sie das Netzteil überflutungssicher in einem Abstand von mindestens 2 m zum Wasser auf.

HINWEIS

Beim Fördern von stark verschlammtem Wasser verschleißt die Laufeinheit der Pumpe ggf. schneller und muss vorzeitig ersetzt werden.

▶ Reinigen Sie den Teich bzw. das Becken gründlich, bevor Sie die Pumpe aufstellen.

▶ Stellen Sie die Pumpe erhöht über den Boden auf. Dadurch wird das Ansaugen von verschlammtem Wasser verringert.

ⓘ Vermeiden Sie direkte Sonneneinstrahlung bei nicht getauchten Gerätekomponenten, da diese sich dadurch stark aufheizen können. Verwenden Sie ggf. eine Schutzabdeckung.

Verlängerung montieren

Zum Anpassen der Düsenhöhe an den Wasserspiegel können Verlängerungsrohre montiert werden.

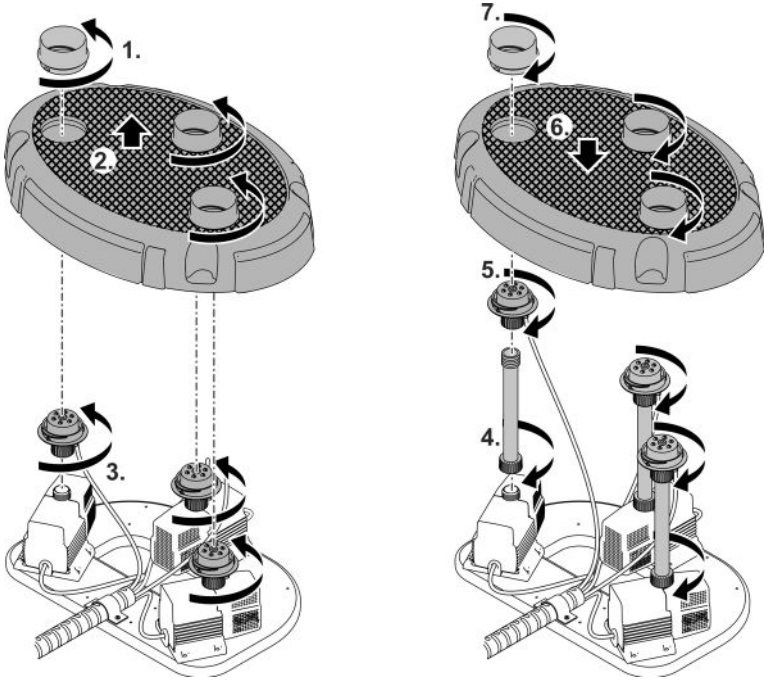

WTO0004

Gerät aufstellen

- Stellen Sie das Pumpengehäuse waagerecht auf einen festen, schlammfreien Untergrund. Sorgen Sie für einen sicheren Stand des Pumpengehäuses.
- Betreiben Sie die Pumpen nur, wenn sie vollständig unter Wasser getaucht sind.

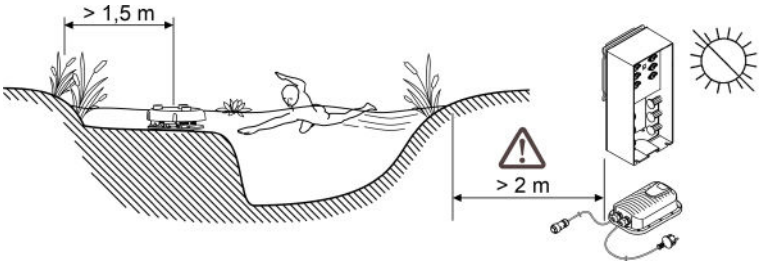

WTO0005

- Positionieren Sie die Steuerungsbox und das Netzteil vor direktem Sonnenlicht geschützt. Der Abstand zum Wasser muss mehr als 2 m betragen.
- Bei weichem Untergrund kann die Steuerungsbox mit einem Erdspieß am Boden verankert werden.
- Alternativ kann die Steuerungsbox z. B. an einer Platte mit geeigneten Schraubverbindern befestigt werden. (Schrauben sind nicht im Lieferumfang enthalten.)

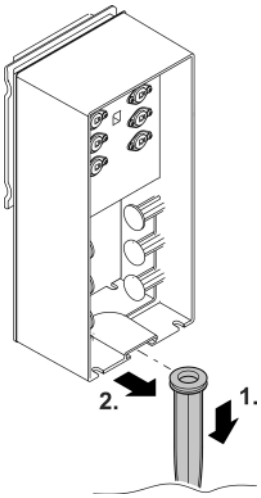

WTO0006

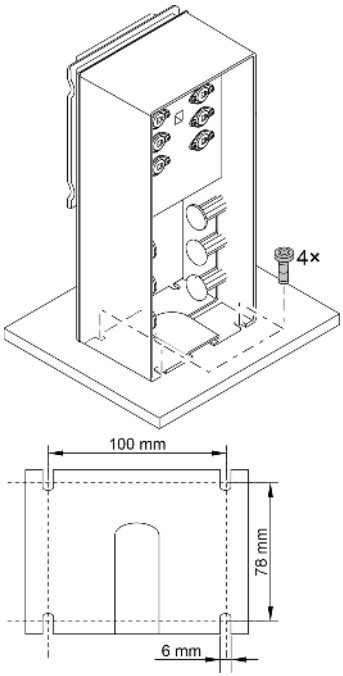

WTO0007

Gerät anschließen

- Schließen Sie das Netzteilkabel an die hintere Anschlussbuchse der Steuerungsbox an und schrauben Sie die Überwurfmutter fest.
- Schließen Sie die Pumpenstecker und die Leuchtenstecker an. Beachten Sie die Steckerreihenfolge (Markierungen an den Steckern).
- Stülpen Sie die Schutzhaube über die Steuerungsbox.

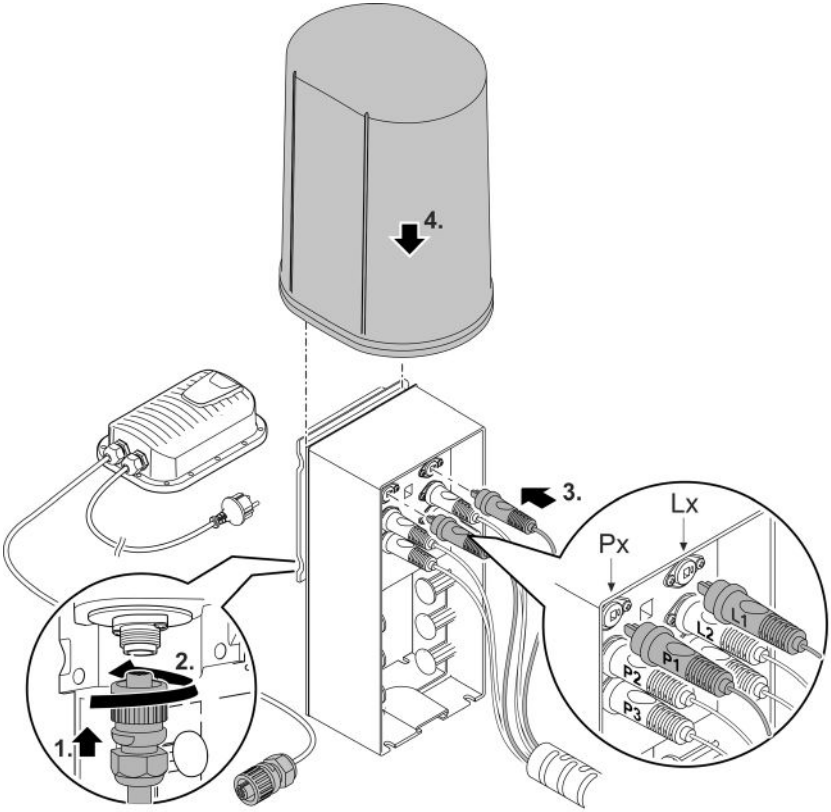

WTO0008

Inbetriebnahme

HINWEIS

Gerät wird zerstört, wenn es mit einem Dimmer betrieben wird. Es enthält empfindliche elektrische Bauteile.

▶ Gerät nicht an eine dimmbare Stromversorgung anschließen.

HINWEIS

Die Pumpe darf nicht trockenlaufen. Andernfalls wird die Pumpe zerstört.

▶ Betreiben Sie die Pumpe nur, wenn sie getaucht bzw. geflutet ist.

Einschalten / Ausschalten

- **Einschalten:** Stecken Sie den Netzstecker in die Steckdose.
  – Das Gerät schaltet sich sofort ein.
- **Ausschalten:** Ziehen Sie den Netzstecker aus der Steckdose.

Bedienung

Die Steuerungsbox wird über einen 2-Kanal-Handsender per Funk bedient.

Die Reichweite des Handsenders beträgt maximal 80 m. Hindernisse zwischen Handsender und Steuerungsbox, eine schwache Batterie des Handsenders oder elektromagnetische Strahlung von elektrischen Geräten beeinträchtigen die Reichweite.

Gerät einstellen

Bei eingeschalteter Steuerungsbox (Netzstecker gesteckt) können mit dem Handsender 9 fest programmierte Wasser- bzw. Lichtspielbilder sequenziell angewählt werden.

Nach jedem Einschalten des Gerätes ist automatisch Programm 1 angewählt.

- Taste 1: Nächstes Programm anwählen.
- Taste 2: Vorheriges Programm anwählen.

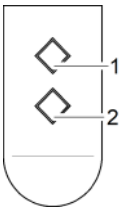

Programme	
P0	Gerät aus, Stand-By-Modus
P1	Alle Fontänen aktiv, feste Höhe bis max. 30 cm Licht bei allen Fontänen eingeschaltet
P2	Alle Fontänen aktiv, feste Höhe bis max. 70 cm Licht bei allen Fontänen eingeschaltet
P3	Alle Fontänen aktiv, dynamische Fontänenhöhe, max. 70 cm hoch Licht bei allen Fontänen eingeschaltet
P4	Abwechselnd eine Fontäne in Intervallen aktiv, max. 70 cm hoch Licht wird der jeweils aktiven Fontäne zugeschaltet
P5	Alle Fontänen aktiv, feste Höhe bis max. 110 cm Licht bei allen Fontänen eingeschaltet
P6	Alle Fontänen aktiv, dynamische Fontänenhöhe, max. 110 cm hoch Licht bei allen Fontänen eingeschaltet
P7	Abwechselnd eine Fontäne in Intervallen aktiv, max. 140 cm hoch Licht wird der jeweils aktiven Fontäne zugeschaltet
P8	Alle Fontänen aktiv, dynamische Fontänenhöhe, max. 140 cm hoch Licht bei allen Fontänen eingeschaltet
P9	Abwechselnd mehrere Fontänen im Wechsel aktiv, max. 140 cm hoch Licht wird den jeweils aktiven Fontänen zugeschaltet

Hinweis:

– Wird das Gerät über eine Zeitschaltuhr eingeschaltet, startet immer das Programm 1.

– Abweichungen in den Fontänenhöhen sind möglich.

ⓘ Den Wasserstrahl können Sie ausrichten, indem Sie die bewegliche Düse anders positionieren.

Handsender einlernen

Der im Lieferumfang enthaltene Handsender ist bereits auf die Steuerungsbox eingelernt. Sie können bis zu 10 Handsender an der Steuerungsbox anmelden.

Wenn Sie einen weiteren Handsender an der Steuerungsbox anmelden möchten, gehen Sie wie folgt vor:

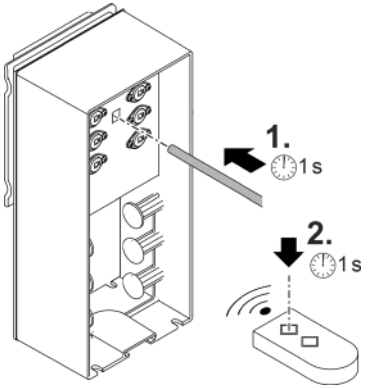

Handsender einlernen:

1. Drücken Sie an der Steuerungsbox die Einlerntaste mit einem spitzen Gegenstand (Stift, aufgebogene Büroklammer etc.) ca. 1 Sekunde lang.
   Die Steuerungsbox befindet sich jetzt 3 Sekunden im Einlernmodus.
2. Drücken Sie am Handsender innerhalb der 3 Sekunden eine beliebige Taste ca. 1 Sekunde lang.
   Die Steuerungsbox kann jetzt mit dem neuen Handsender bedient werden.

ⓘ Sie können nur alle der Steuerungsbox bekannten Handsender gemeinsam abmelden, nicht einzelne. Drücken Sie zum Abmelden aller Handsender die Einlerntaste ca. 5 Sekunden lang.

Reinigung und Wartung

HINWEIS

Verwenden Sie keine aggressiven Reinigungsmittel oder chemische Lösungen. Diese Mittel können das Gehäuse beschädigen, die Funktion des Geräts beeinträchtigen und sie schaden den Tieren, Pflanzen und der Umwelt.

▶ Reinigen Sie das Gerät möglichst mit klarem Wasser und einer weichen Bürste oder einem Schwamm; bei hartnäckigen Verschmutzungen unter Zuhilfenahme der empfohlenen Reinigungsmittel.

Gerät reinigen

ⓘ Reinigen Sie das Gerät nach Bedarf, aber mindestens 2-mal jährlich.

- Empfohlene Reinigungsmittel bei hartnäckigen Verkalkungen:
  – Pumpenreiniger PumpClean von OASE.
  – Essig- und chlorfreien Haushaltsreiniger.
- Nach dem Reinigen alle Teile mit klarem Wasser gründlich abspülen.

Pumpe ausbauen/reinigen

- Ziehen Sie den Netzstecker und entfernen Sie alle Anschlüsse.
- Zerlegen Sie das Gerät wie in der Abbildung gezeigt.

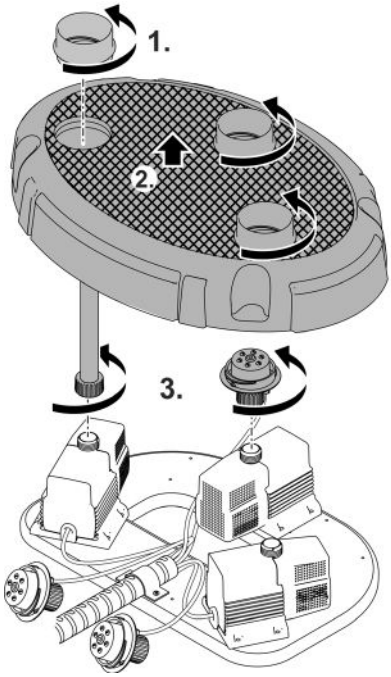

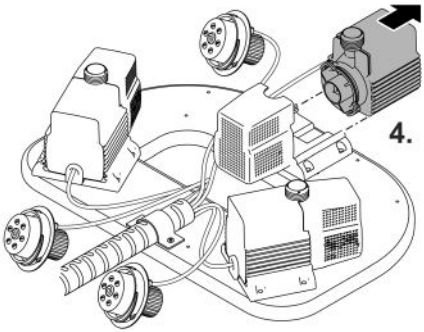

WTO0013

Laufeinheit reinigen/ersetzen

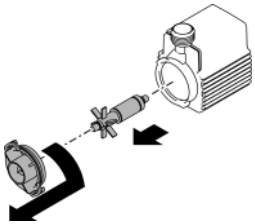

WTO0015

Batterie wechseln

HINWEIS

Elektrische Bauteile können durch statische Entladung oder Feuchtigkeit zerstört werden.

- ▶ Vermeiden Sie, elektrische Bauteile oder Leiter zu berühren. Wenn das unvermeidbar ist, entladen Sie sich vorher von statischer Aufladung, indem Sie sich zum Beispiel an einem blanken Heizungsrohr kurzzeitig erden.
- ▶ Schützen Sie den Gehäuseinnenraum vor Schmutz und Feuchtigkeit.

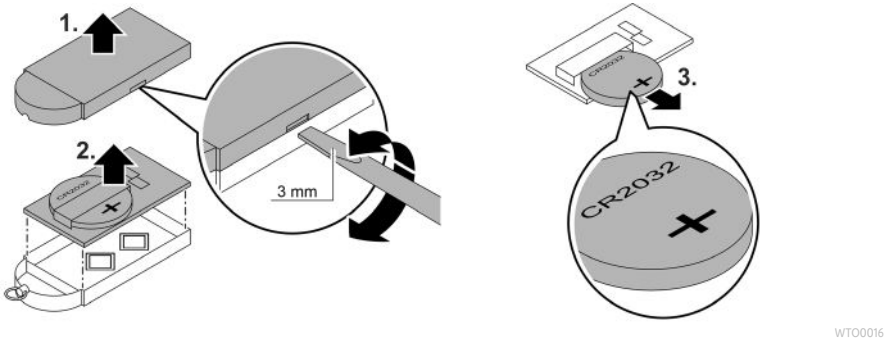

Lagern/Überwintern

Bei Frost muss das Water Trio/Quintet deinstalliert werden. Führen Sie eine gründliche Reinigung durch, prüfen Sie die Komponenten auf Beschädigung. Bewahren Sie die Pumpen getaucht frostfrei in einem Behälter mit Wasser auf. Stecker dürfen nicht überflutet werden.

Störungsbeseitigung

Störung	Ursache	Abhilfe
Pumpen laufen nicht an	Netzspannung fehlt	Netzspannung überprüfen Zuleitungen kontrollieren
Gerät reagiert nicht auf den Handsender	Handsender nicht eingelernt	Handsender einlernen
Fontänenhöhe ungenügend	Laufeinheit blockiert oder verschmutzt	Laufeinheit reinigen
	Filterschale der Pumpe verschmutzt	Filterschale reinigen
	Düsen verschmutzt	Düsen reinigen
Gerät schaltet nach kurzer Laufzeit (ca. 10 s) ab	Wassertemperatur zu hoch	Maximale Wassertemperatur von + 35 °C einhalten. Zum Wiedereinschalten Netzstecker ziehen und erneut in die Steckdose stecken.
	Pumpen trocken gelaufen	Wasserpegel kontrollieren und ggf. Wasser nachfüllen. Zum Wiedereinschalten Netzstecker ziehen und erneut in die Steckdose stecken.

Technische Daten

Schaltnetzteil			**100 VA / 12 V DC**
Primär	Netzspannung	V AC	220 ... 240
	Netzfrequenz	HZ	50/60
	Max. Leistungsaufnahme	W	110
	Leitungslänge	m	2,0
Sekundär	Ausgangsspannung	V DC	12
	Max. Ausgangsstrom	A	8,5
	Leitungslänge	m	0,5
Schutzart			IP44
Schutzklasse			II
Umgebungstemperatur		°C	-10 ... +35
Abmessungen (L × B × H)		mm	231 × 148 × 68
Gewicht		kg	2,3

			Water Trio	Water Quintet
Steuerungsbox	Anschlussspannung	V DC	12	12
	Max. Leistungsaufnahme	W	40	50
	Schutzart		IP44	IP44
	Umgebungstemperatur	°C	+4 … +40	+4 … +40
	Abmessungen (L × B × T)	mm	215 × 180 × 305	215 × 180 × 305
	Gewicht	kg	1,35	1,35
Pumpengehäuse (inkl. Pumpen und Leuchten)	Abmessungen (L × B × T)	mm	430 × 300 × 240	5
	Gewicht	kg	8,84	11,3
	Max. Tauchtiefe	m	4	4
	Wassertemperatur	°C	+4 … +35	+4 … +35
	Schutzart		IP66	IP66
Pumpe	Anzahl	Stück	3	5
	Max. Förderhöhe	m	1,4	1,4
	Strahldurchmesser	mm	5	5
	Leitungslänge	m	8	8
Leuchte	Anzahl	Stück	3	5
	Lichtfarbe		warmweiß	warmweiß
	Energieeffizienzklasse		G	G
	Leitungslänge	m	8	8
Handsender	Frequenz	MHz	433	433
	Max. Reichweite	m	80	80

Zulässige Wasserwerte

		Frischwasser, Teichwasser
pH-Wert		6,8 … 8,5
Härte	°dH	8 … 15
Freies Chlor	mg/l	<0,3
Chloridgehalt	mg/l	<250
Salzgehalt	%	<0,4
Gesamttrockenrückstand	mg/l	<50
Temperatur	°C	+4 … +35

Verschleißteile

- Laufeinheit

Entsorgung

HINWEIS

Dieses Gerät darf nicht als Hausmüll entsorgt werden.

- ▶ Entsorgen Sie das Gerät über das dafür vorgesehene Rücknahmesystem.
- ▶ Bei Fragen wenden Sie sich an Ihr örtliches Entsorgungsunternehmen. Dort erhalten Sie Informationen über die ordnungsgemäße Entsorgung des Geräts.
- ▶ Machen Sie das Gerät durch Abschneiden der Kabel unbrauchbar.

HINWEIS

Entsorgung von Batterien

Batterien gehören nicht in den Hausmüll.

- ▶ Entsorgen Sie Batterien nur über das dafür vorgesehene Rücknahmesystem.

Entsorgung von Batterien innerhalb der Europäischen Gemeinschaft

Als Endnutzer sind Sie zur Rückgabe gebrauchter Batterien gesetzlich verpflichtet. Die Rückgabe ist unentgeltlich.

- ▶ Geben Sie Batterien an der Verkaufsstelle zurück oder entsorgen Sie Batterien über die öffentlichen Rücknahme- und Recyclingsysteme in Ihrer Stadt oder Gemeinde.

Kennzeichen auf schadstoffhaltigen Batterien

PB = Batterie enthält Blei

Cd = Batterie enthält Cadmium

Hg = Batterie enthält Quecksilber

Li = Batterie enthält Lithium

⚠ WARNING

- ▶ Disconnect all electrical devices in the water from the power supply before reaching into the water. Otherwise there is a risk of severe injuries or death by electrocution.
- ▶ This unit can be used by children aged 8 and above and by persons with reduced physical, sensory or mental capabilities or lack of experience and knowledge if they are supervised or have been instructed on how to use the unit in a safe way and they understand the hazards involved. Do not allow children to play with the unit. Only allow children to carry out cleaning and user maintenance under supervision.

Safety information

Electrical connection

- Special regulations apply for electrical installation in outdoor spaces. Only a qualified electrician may perform the electrical installation.
  - The qualified electrician has the necessary professional training, knowledge and experience to perform electrical installation in outdoor spaces. The electrician can detect potential dangers and knows how to adhere to regional and national standards, regulations and directives.
  - For your own safety, please consult a qualified electrician.
- Install the transformer or the power pack at a safety distance of at least 2 m from the water.
- Only connect the unit if the electrical data of the unit and the power supply match.
- Only plug the unit into a correctly installed outlet. Ensure that the unit is fused for a rated fault current of max. 30 mA by means of a fault current protection device.
- Extension cables and power distributors (e.g. outlet strips) must be suitable for outdoor use (splash-proof).
- Protect open plugs and sockets from moisture.

Safe operation

- Never look directly into the light source of the unit.
- Do not use the unit, if electrical lines or the housing are damaged.
- Dispose of the unit if its power connection cable is damaged. The power connection cable cannot be replaced.
- Do not carry or pull the unit by its power cable.
- Route lines in such a way that they are protected from damage and do not present a tripping hazard.
- Never carry out technical changes to the unit.
- Only carry out work on the unit that is described in this manual.
- Only use original spare parts and accessories.
- Should problems occur, please contact the authorised customer service or OASE.

Intended use

Only use the product described in this manual as follows:

- As a water feature for fixed installation in ponds or water vessels.
- For use in swimming ponds if national regulations for installers are observed.
- Only operate with the original power pack.
- While adhering to the technical specifications. (→ Technical data)
- Adherence to the permissible water quality. (→ Permissible water quality)

The following restrictions apply to the unit:

- Never use the unit with fluids other than water.
- Never run the unit without water.
- Do not use in conjunction with chemicals, foodstuff, easily flammable or explosive substances.
- Do not use for commercial or industrial purposes.
- According to EMC (Electromagnetic Compatibility), this is a class A unit. The unit may cause malfunctions in living environments. It is the user's responsibility to take suitable countermeasures.

Product Description

The Water Trio and the Water Quintet are remote-controlled water features with varying fountains and white LED lighting.

Overview

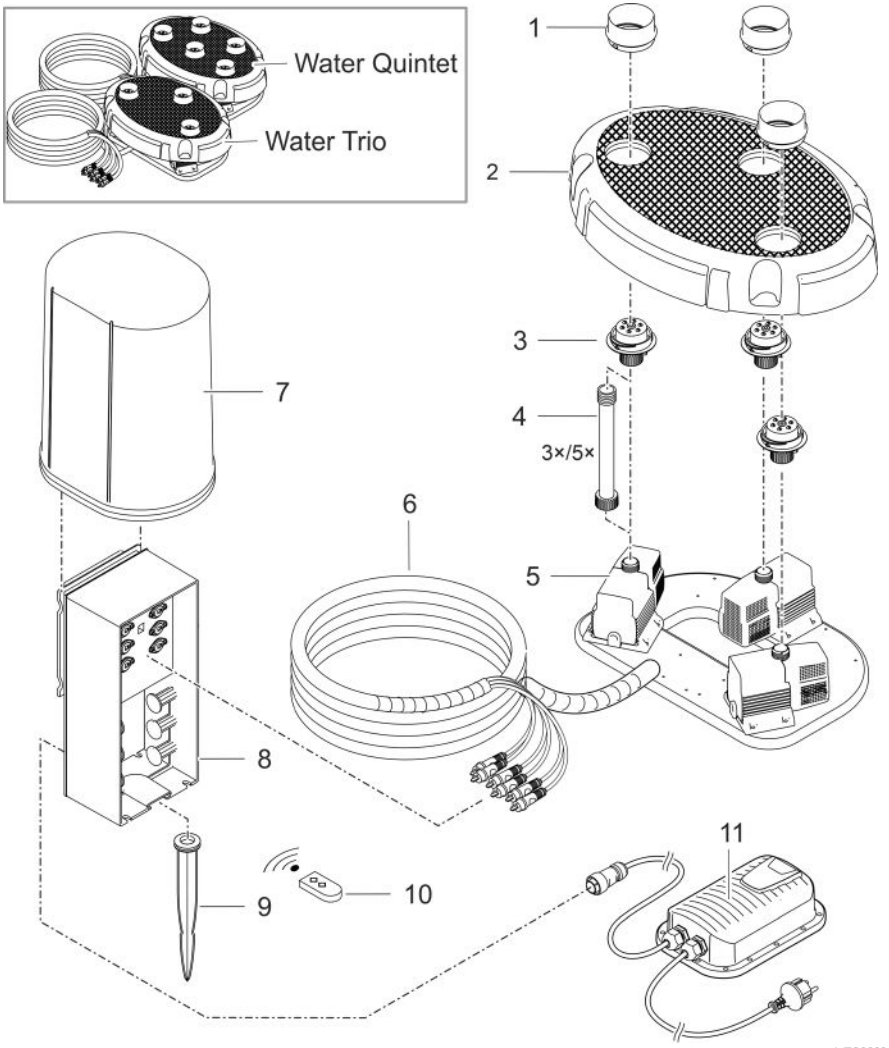

1	Nozzle protection
2	Cover
3	Nozzle, lit
4	Extension tube • optional, to increase the height of the cover or the lit nozzles by up to 20 cm
5	Pump
6	Connection cable with cable protection
7	Protection hood
8	Control box • with programs for different fountain heights and light intensity
9	Ground stake
10	Hand-held transmitter (incl. battery, type CR 2032)
11	Switching power pack with power plug

Symbols on the unit

IP68 4.0 m	The unit is dust-tight and water-tight down to 4 m.
IP44	The unit is protected against foreign objects (Ø ≥1 mm) and splash water.
	A safety transformer supplies safety low-voltage on the secondary side.
	A switching power supply converts a non-stabilised input voltage to a constant output voltage.
	Protect the unit from direct sunlight.
	Protect the unit from temperatures under -10 °C.
	Do not dispose of the unit with normal household waste.
	Read the operating instructions.

Installation variants

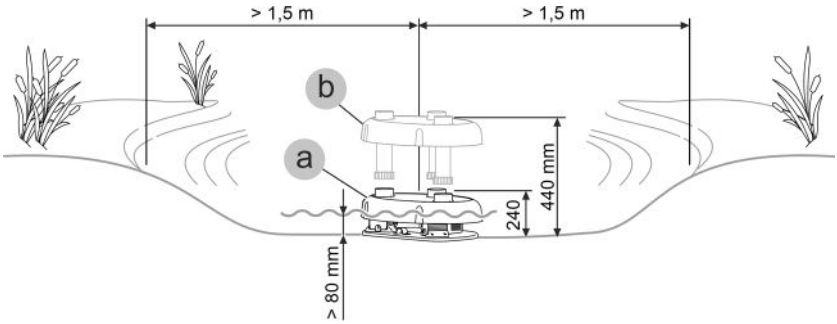

- Variant (a): without extension tubes
  – At water levels between 80 and 240 mm, the unit is positioned on a horizontal surface without extension tubes.
- Variant (b): with extension tubes
  – At water levels between 240 and 440 mm the unit is positioned on a horizontal surface with the supplied extension tubes.

Installation and connection

The use of the pump is only permitted with observance of the specified water quality.
(→ Permissible water quality)

⚠ WARNING

The power supply carries dangerous electrical voltage and must not be placed directly near water. Otherwise, there is a risk of serious injury or death from electric shock.

▶ Install the power supply in a flood-protected position at least 2 m from the water.

NOTE

If the pump is used for conveying excessively soiled water, the impeller unit will be subject to increased wear and will require earlier replacement.

▶ Thoroughly clean the pond or pool before installing the pump.

▶ Install the pump at a raised level above the bottom. This reduces intake of muddy water.

ⓘ Avoid direct sunlight on unit components that are not submerged, as they may overheat. If necessary, use a protective cover.

Installing the extension

To adapt the nozzle height to the water level, extension tubes can be installed.

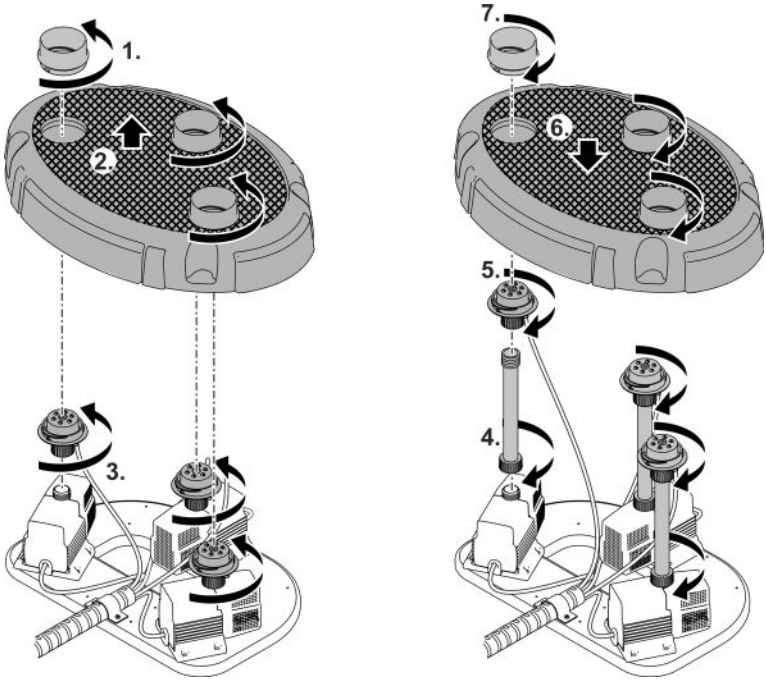

WTO0004

Installing the unit

- Place the pump casing horizontally on a firm, mud-free surface. Ensure stable positioning of the pump casing.
- Only operate the pumps when they are fully submerged.

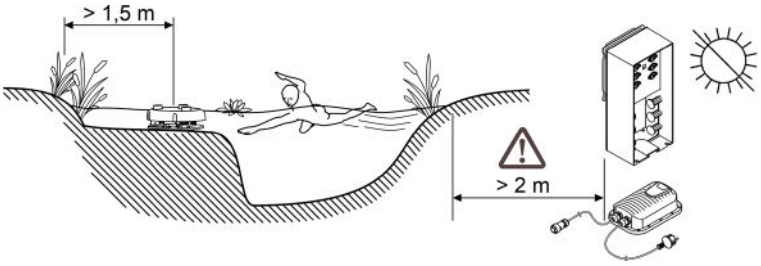

WTO0005

- Position the control box and power pack so that they are protected against direct sunlight. The distance from the water must be at least 2 m.
- If the ground is soft, the control box can be anchored to the ground with a ground stake.
- As an alternative the control box can be fastened e.g. to a plate using suitable screw connectors. (Screws not included.)

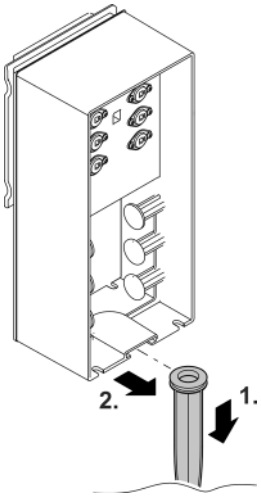

WTO0006

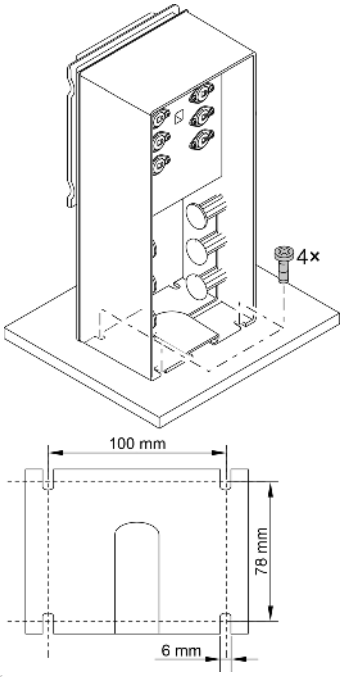

WTO0007

Connect the unit

- Connect the power cable to the rear connection socket of the control box and tighten the union nut.
- Connect the pump plugs and the light plugs. Note the order of the plugs (plugs are marked).
- Fit the protection sleeve over the control box.

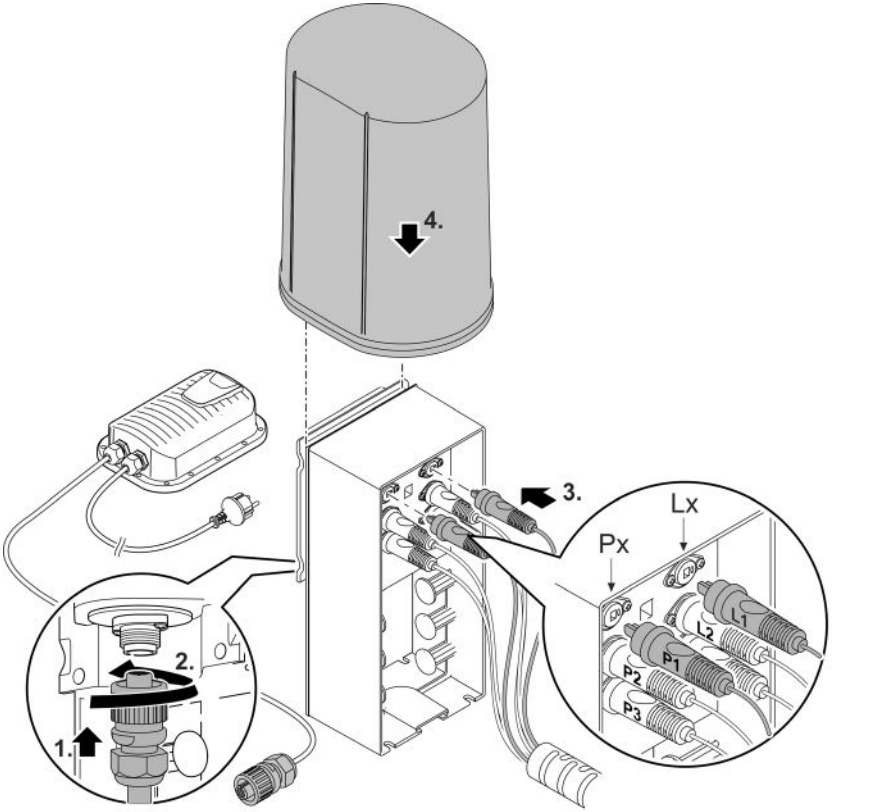

EN

Commissioning/start-up

NOTE

The unit will be destroyed if it is operated with a dimmer. It contains sensitive electrical components.

► Do not connect the unit to a dimmable power supply.

NOTE

Prevent the pump from running dry. Otherwise the pump will be destroyed.

► Only operate the pump when it is submerged or flooded.

Switching ON/OFF

- **Switching on:** Plug the power plug into the outlet.
  – The unit switches on immediately.
- **Switching off:** Pull the power plug from the outlet.

Operation

The control box is operated via a radio signal using a 2-channel hand-held transmitter.

The hand-held transmitter has a maximum range of 80 m. Obstacles between transmitter and receiver, a low battery in the hand-held transmitter, or electro-magnetic radiation of electrical equipment will decrease the range.

Setting the device

When the control box is switched on (power plug plugged in), the hand-held transmitter can be used to select 9 pre-programmed water or light features in sequence.

When switching on the unit, program 1 is always automatically selected.

- Button 1: Select next program.
- Button 2: Select previous program.

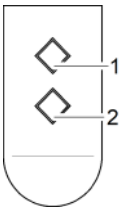

Programs	
P0	Unit off, stand-by mode
P1	All fountains active, fixed height up to max. 30 cm Light on for all fountains
P2	All fountains active, fixed height up to max. 70 cm Light on for all fountains
P3	All fountains active, dynamic fountain height, max. 70 cm high Light on for all fountains
P4	One fountain each active in alternating intervals, max. 70 cm high Light switched on for each active fountain
P5	All fountains active, fixed height up to max. 110 cm Light on for all fountains
P6	All fountains active, dynamic fountain height, max. 110 cm high Light on for all fountains
P7	One fountain each active in alternating intervals, max. 140 cm high Light switched on for each active fountain
P8	All fountains active, dynamic fountain height, max. 140 cm high Light on for all fountains
P9	Several fountains active alternately, max. 140 cm high Light switched on for the respective active fountains

Note:

– If the unit is switched by means of a timer, program 1 is always started.

– Fountain heights can be varied.

ⓘ Align the water jet by changing the position of the movable nozzle.

Teach-in manual transmitter

The supplied hand-held transmitter is already calibrated for the control box. You can register up to 10 hand-held transmitters on the control box.

To register another hand-held transmitter, proceed as follows:

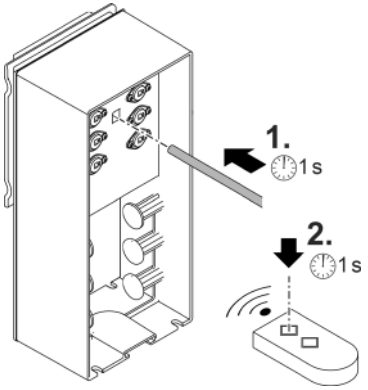

Register hand-held transmitter:

1. Press the calibration button on the control box with a pointed object (pen, unbent paper clip, etc.) for approx. 1 second.
   The control box is now in calibration mode for 3 seconds.
2. Press any button on the hand-held transmitter for approx. 1 seconds within those 3 seconds.
   The control box can now be operated with the new hand-held transmitter.

ⓘ You can only log out all hand-held transmitters registered on the control box at the same time, not individual transmitters. To log out all hand-held transmitters, press the calibration button for approx. 5 seconds.

Maintenance and cleaning

NOTE

Do not use aggressive cleaning agents or chemical solutions. These agents can damage the housing, impair the function of the device and harm animals, plants and the environment.

▶ If possible, clean the unit with clear water and a soft brush or a sponge; remove stubborn dirt with the aid of the recommended cleaning agents.

Cleaning the device

ⓘ Clean the unit as required but at least twiceper year.

- Recommended cleaning agent for removing stubborn limescale deposits:
  – Pump cleaning agent PumpClean from OASE.
  – Vinegar- and chlorine-free household cleaning agent.
- After cleaning, thoroughly rinse all parts in clean water.

Removing/cleaning the pump

- Pull the power plug and remove all connections.
- Dismantle the unit as shown in the figure.

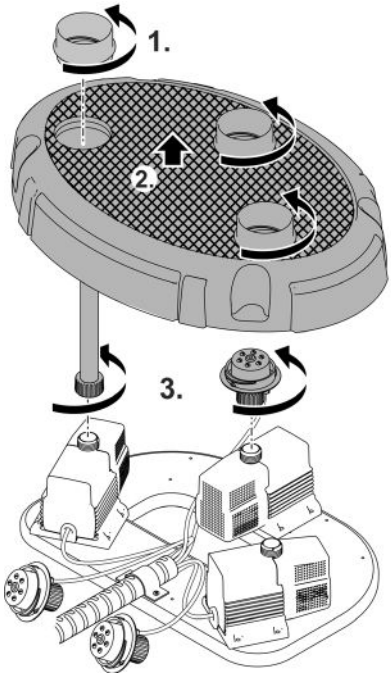

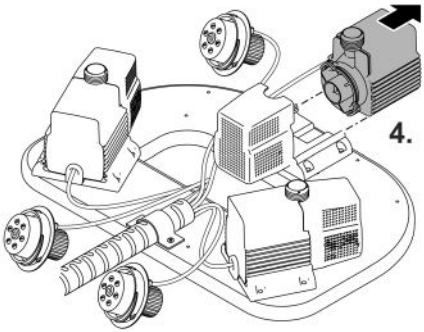

WTO0013

Cleaning/replacing the impeller unit

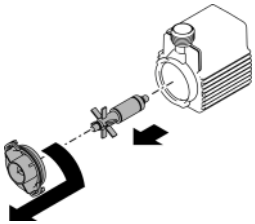

WTO0015

Changing the battery

NOTE

Electrical components may be destroyed by static discharge or moisture

- ▶ Avoid contact with electrical components or conductors. If contact is unavoidable, first discharge any static charging from your body, for instance by briefly earthing yourself on a bare heating pipe.
- ▶ Protect the housing interior from dirt and moisture.

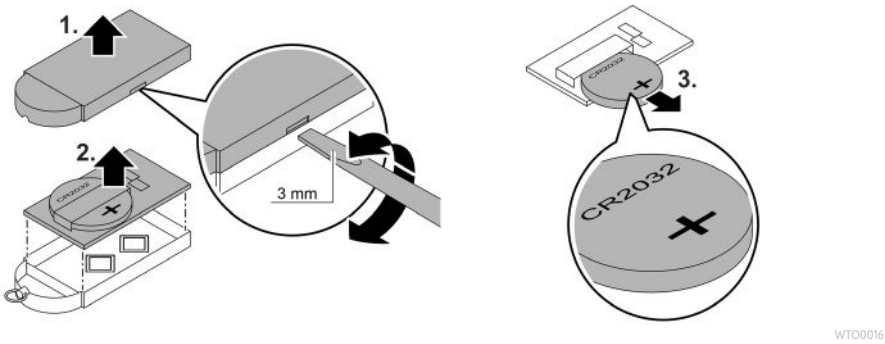

Storage/winter protection

If temperatures drop to freezing, remove the Water Trio/Quintet. Thoroughly clean and check the components for damage. Store the pump submersed in a water-filled container and protected against freezing. Do not immerse the plugs.

Malfunction remedy

Malfunction	Cause	Remedy
Pumps do not start	No mains voltage	Check the mains voltage. Check supply lines.
Unit does not respond to hand-held transmitter	Hand-held transmitter not registered	Register hand-held transmitter
Insufficient fountain height	Impeller unit blocked or soiled	Clean the impeller unit
	Pump strainer casing soiled	Clean strainer casing
	Nozzles soiled	Clean nozzles
Unit switches off after a brief running time (approx. 10 s)	Water temperature too high	Note maximum water temperature of + 35°C. For switching on again, pull the power plug and reinsert in the socket.
	Pumps run dry	Check water level and, if necessary, top up the water. For switching on again, pull the power plug and reinsert in the socket.

Technical data

Switching power pack			**100 VA / 12 V DC**
Primary	Power supply voltage	V AC	220 ... 240
	Mains frequency	HZ	50/60
	Max. power consumption	W	110
	Cable length	m	2.0
Secondary	Output voltage	V DC	12
	Max. output current	A	8.5
	Cable length	m	0.5
Protection type			IP44
Protection class			II
Ambient temperature		°C	-10 ... +35
Dimensions (L × W × H)		mm	231 × 148 × 68
Weight		kg	2.3

			Water Trio	Water Quintet
Control box	Connection voltage	V DC	12	12
	Max. power consumption	W	40	50
	Protection type		IP44	IP44
	Ambient temperature	°C	+4 … +40	+4 … +40
	Dimensions (L × W × D)	mm	215 × 180 × 305	215 × 180 × 305
	Weight	kg	1.35	1.35
Pump housing (incl. pumps and lights)	Dimensions (L × W × D)	mm	430 × 300 × 240	5
	Weight	kg	8.84	11.3
	Max. immersion depth	m	4	4
	Water temperature	°C	+4 … +35	+4 … +35
	Protection type		IP66	IP66
Pump	Quantity	Qty.	3	5
	Max. pump head	m	1.4	1.4
	Water jet diameter	mm	5	5
	Cable length	m	8	8
Spotlight	Quantity	Qty.	3	5
	Light colour		warm white	warm white
	Energy efficiency class		G	G
	Cable length	m	8	8
Hand-held transmitter	Frequency	MHz	433	433
	Max. reach	m	80	80

Permissible water quality

		Fresh water, pond water
pH value		6.8 … 8.5
Hardness	°dH	8 … 15
Free chlorine	mg/l	<0.3
Chloride content	mg/l	<250
Salt content	%	<0.4
Overall dry residue	mg/l	<50
Temperature	°C	+4 … +35

Wear parts

- Impeller unit

Disposal

NOTE

Do not dispose of this unit with household waste.

- ▶ Dispose of the unit by using the return system provided for this purpose.
- ▶ Should you have questions, please contact your local disposal company. They will give you information on how to correctly dispose of the unit.
- ▶ Render the unit unusable by cutting the cables.

NOTE

Disposal of batteries

Do not dispose of batteries with household waste.

- ▶ Only dispose of batteries by using the return system provided for this purpose.

Disposal of batteries within the European Union

As the end user you are legally obligated to return dead batteries. Return is free of charge.

- ▶ Return batteries to where you bought them or dispose of batteries using the public return and recycling systems in your town or municipality.

Labelling of batteries containing harmful substances

PB = Battery contains lead

Cd = Battery contains cadmium

Hg = Battery contains mercury

Li = Battery contains lithium

⚠ AVERTISSEMENT

- ▶ Débrancher tous les appareils électriques immergés avant de pénétrer dans l'eau afin de prévenir tout risque de blessures ou un danger de mort par électrocution.
- ▶ Dans le cas où cet appareil serait utilisé par des mineurs de moins de 8 ans ainsi que par des personnes souffrant d'un handicap mental ou plus généralement par des personnes manquant d'expérience, un adulte averti devra être présent, qui renseignera le mineur ou la personne fragilisée concernée sur le bon emploi de ce matériel. Les enfants ne doivent pas jouer avec cet appareil. Ne pas laisser un enfant sans surveillance pour le nettoyage ou l'entretien.

Consignes de sécurité

Raccordement électrique

- Des dispositions particulières s'appliquent aux installations électriques en extérieur. Seul un électricien qualifié peut réaliser l'installation électrique.
  - En raison de sa formation professionnelle, de ses connaissances et de son expérience, l'électricien qualifié possède les connaissances nécessaires et a le droit de réaliser des installations électriques en extérieur. Il est capable d'identifier d'éventuels dangers et respecte les normes, règlements et dispositions régionaux et nationaux en vigueur.
  - En cas de questions et de problèmes, prière de vous adresser à un électricien qualifié.
- Placez le transformateur ou le bloc d'alimentation à une distance de sécurité d'au moins 2 m de l'eau.
- Ne brancher l'appareil que lorsque les caractéristiques électriques de l'appareil et de l'alimentation correspondent.
- Raccorder l'appareil uniquement à une prise installée de manière réglementaire. Veiller à ce que l'appareil soit absolument protégé par fusible par le biais d'une protection différentielle avec un courant assigné de 30 mA maximum.
- Les câbles de rallonge et le distributeur de courant (p. ex. blocs multiprises) doivent être conçus pour une utilisation en extérieur (protégé contre les projections d'eau).
- Protéger les prises ouvertes et les prises femelles de l'humidité.

Exploitation sécurisée

- Ne jamais regarder directement dans la source de lumière de l'appareil.
- Ne pas utiliser l'appareil en cas d'endommagement des câbles électriques ou du boîtier.
- Jetez l'appareil si son câble de raccordement au secteur est endommagé. Le câble de raccordement au secteur ne peut pas être remplacé.
- Ne pas soulever ni tirer l'appareil par le câble électrique.
- Poser les câbles de manière à éviter tout risque d'endommagement et de trébuchement.
- Ne jamais procéder à des modifications techniques sur l'appareil.
- Exécuter des travaux sur l'appareil uniquement si ces derniers sont décrits dans la notice d'emploi.
- N'utiliser que des pièces de rechange et des accessoires d'origine.
- En cas de problèmes, adressez-vous au service après-vente autorisé ou contactez OASE.

Utilisation conforme à la finalité

Utilisez le produit décrit dans cette notice uniquement de la manière suivante :

- Comme jeu d'eau pour une installation fixe dans des bassins ou des récipients d'eau.
- Pour une utilisation dans des bassins de natation, en respectant les règles nationales d'installation.
- Utiliser uniquement le bloc d'alimentation d'origine.
- Dans le respect des caractéristiques techniques. (→ Caractéristiques techniques)
- Dans le respect des valeurs d'eau admissibles. (→ Valeurs admissibles de l'eau)

Les restrictions suivantes sont valables pour l'appareil :

- Ne jamais utiliser dans d'autres liquides que de l'eau.
- Ne jamais utiliser sans débit d'eau.
- Ne pas utiliser en relation avec des produits chimiques, des produits alimentaires, des matériaux facilement inflammables ou explosifs.
- Ne pas utiliser à des fins commerciales ou industrielles.
- Selon la classification de la compatibilité électromagnétique, la pompe est un appareil de catégorie A. Dans les logements, l'appareil peut causer des interférences. L'utilisateur doit prendre des mesures appropriées.

Description du produit

Le Water Trio et le Water Quintet sont des jeux d'eau télécommandés avec des fontaines variables et un éclairage LED blanc.

Vue d'ensemble

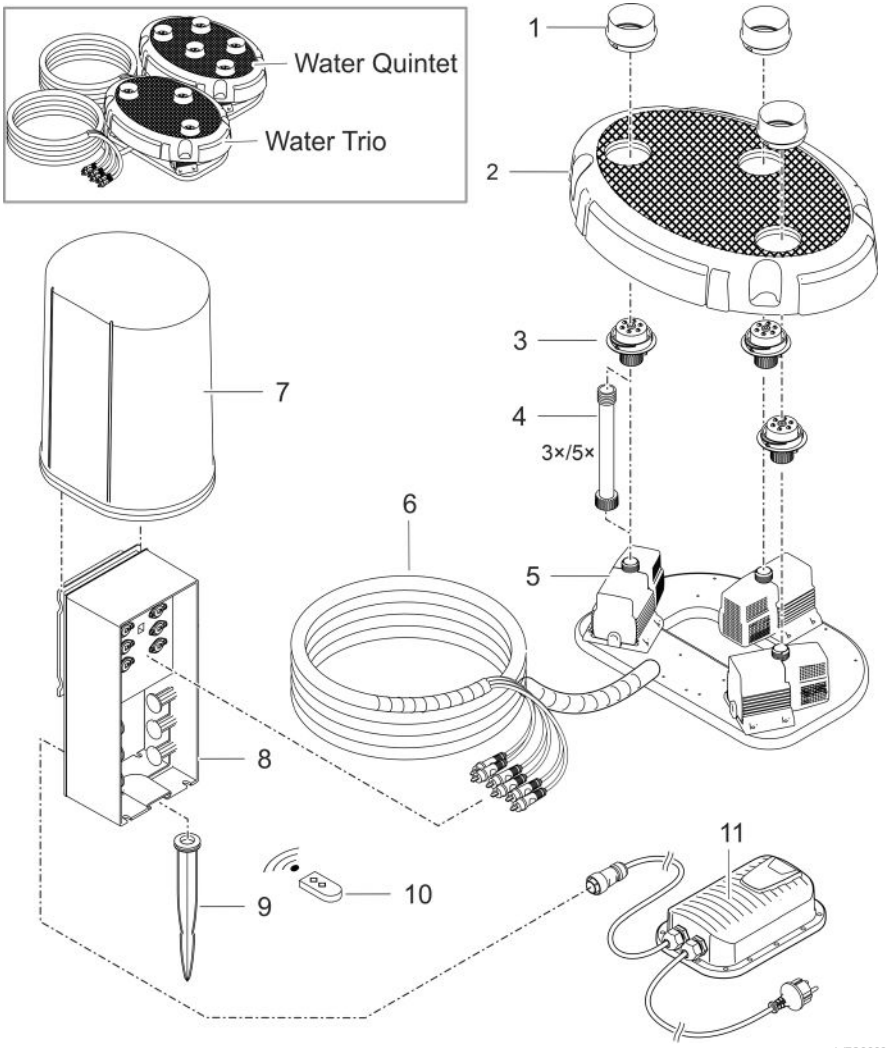

1	Protection des buses
2	Recouvrement
3	Buse, éclairée
4	Tuyau de rallonge • en option, pour surélever le recouvrement ou les buses éclairées jusqu'à 20 cm
5	Pompe
6	Câble de raccordement avec protection de câble
7	Capot de protection
8	Boîtier de commande • avec programmes pour différentes hauteurs de fontaine et intensité lumineuse
9	Piquet
10	Émetteur manuel (pile comprise, type CR 2032)
11	Bloc d'alimentation à commutation avec fiche de secteur

Symboles sur l'appareil

IP68 4.0 m	L'appareil est étanche à la poussière et à l'eau jusqu'à 4 m.
IP44	L'appareil est protégé contre les corps étrangers (Ø ≥1 mm) et les projections d'eau.
	Un transformateur d'isolement de sécurité fournit une très basse tension de sécurité du côté secondaire.
	Une alimentation à découpage convertit une tension d'entrée non stabilisée en une tension de sortie constante.
	Ne pas exposer directement l'appareil aux rayons du soleil.
-10°C	Protégez l'appareil de températures inférieures à -10 °C.
	Ne jetez pas l'appareil avec les déchets ménagers courants.
	Lire la notice d'emploi.

Variantes d'installation

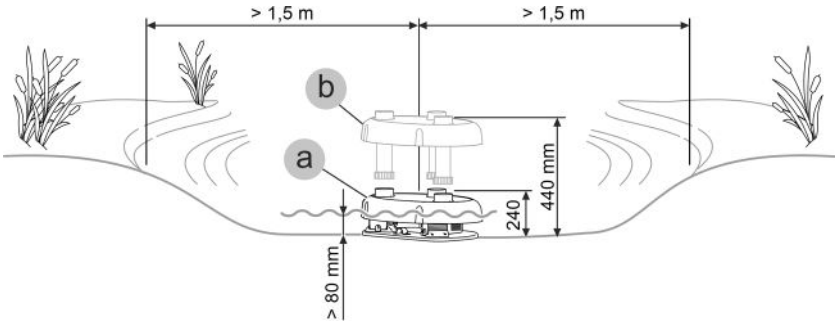

- Variante (a) : sans tubes de rallonge
  – Pour les profondeurs d'eau comprises entre 80 et 240 mm, l'appareil est posé sur un support horizontal sans tubes de rallonge.
- Variante (b) : avec tubes de rallonge
  – Pour les profondeurs d'eau comprises entre 240 et 440 mm, l'appareil est placé sur une surface horizontale à l'aide des tubes de rallonge compris dans les fournitures.

Mise en place et raccordement

L'utilisation de la pompe est autorisée uniquement dans le respect des valeurs d'eau admissibles. (→ Valeurs admissibles de l'eau)

⚠ AVERTISSEMENT

L'appareil délivre une tension électrique dangereuse et ne doit pas être installé directement au bord de l'eau. Dans le cas contraire, il y a risque de blessures graves ou de mort par électrocution.

▶ Installer le bloc d'alimentation à au moins 2 m de l'eau pour le protéger contre les inondations.

REMARQUE

Une eau très envasée peut provoquer l'usure plus rapide de l'unité de marche de la pompe et demander son remplacement prématuré.

▶ Nettoyez soigneusement l'étang ou le bassin avant d'installer la pompe.

▶ Placez la pompe en hauteur par rapport au fond. Cela permet de réduire l'aspiration d'eau boueuse.

ⓘ Évitez le rayonnement solaire direct lorsque les composants de l'appareil ne sont pas immergés, car cela peut les faire fortement chauffer. Utilisez éventuellement une couverture de protection.

Monter la rallonge

Pour adapter la hauteur des buses au niveau de l'eau, il est possible de monter des tubes de rallonge.

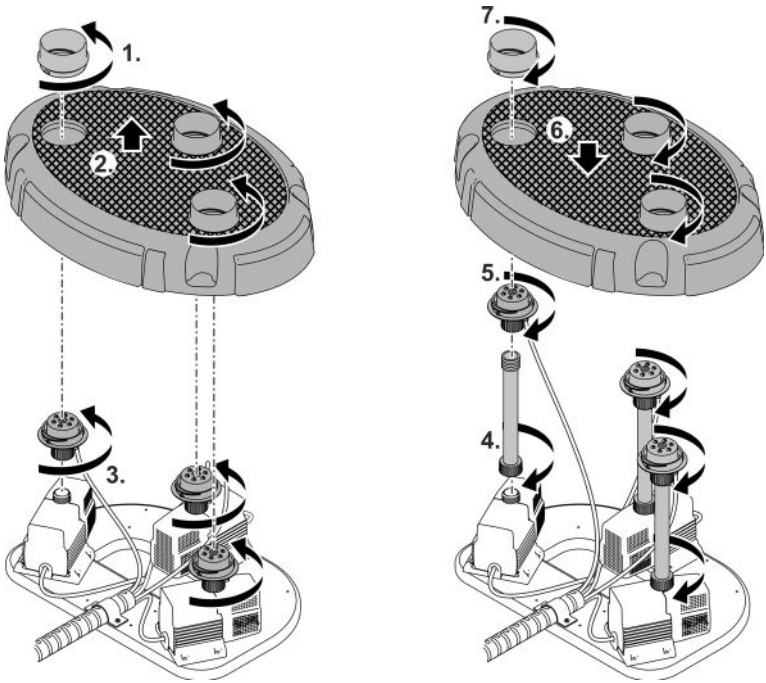

WTO0004

Mise en place de l'appareil

- Placez le corps de la pompe à l'horizontale sur une surface ferme et sans boue. Assurez-vous de la bonne stabilité du corps de la pompe.
- Ne faites fonctionner les pompes que lorsqu'elles sont complètement immergées dans l'eau.

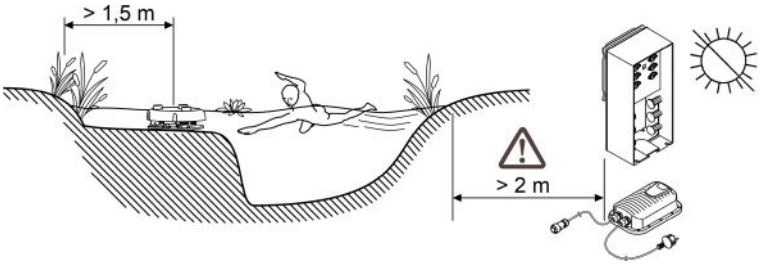

WTO0005

- Positionnez le boîtier de commande et le bloc d'alimentation à l'abri de la lumière directe du soleil. La distance par rapport à l'eau doit être supérieure à 2 mètres.
- Si le sol est mou, le boîtier de commande peut être ancré au sol à l'aide d'un piquet.
- Alternativement, le boîtier de contrôle peut être fixé, par exemple, à une plaque avec des fixations à vis appropriées. (Les vis ne sont pas comprises dans les fournitures.)

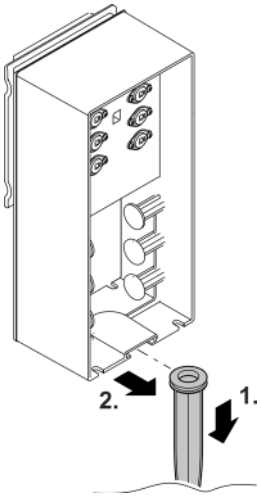

WTO0006

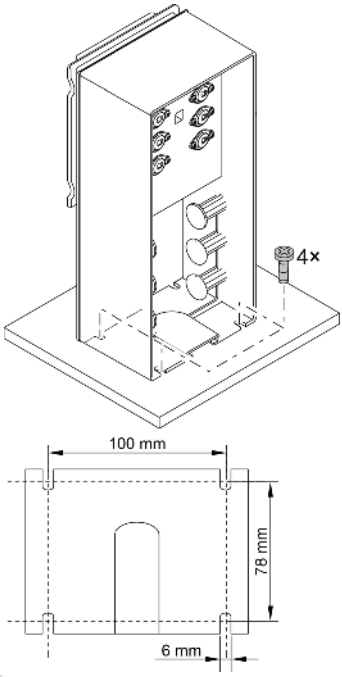

WTO0007

Raccordement de l'appareil

- Branchez le câble du bloc d'alimentation à la prise arrière du boîtier de commande et vissez l'écrou-raccord.
- Branchez les fiches de la pompe et les fiches de la lampe. Respecter l'ordre des fiches mâles (marques sur les fiches mâles).
- Mettez le capot de protection sur le boîtier de commande.

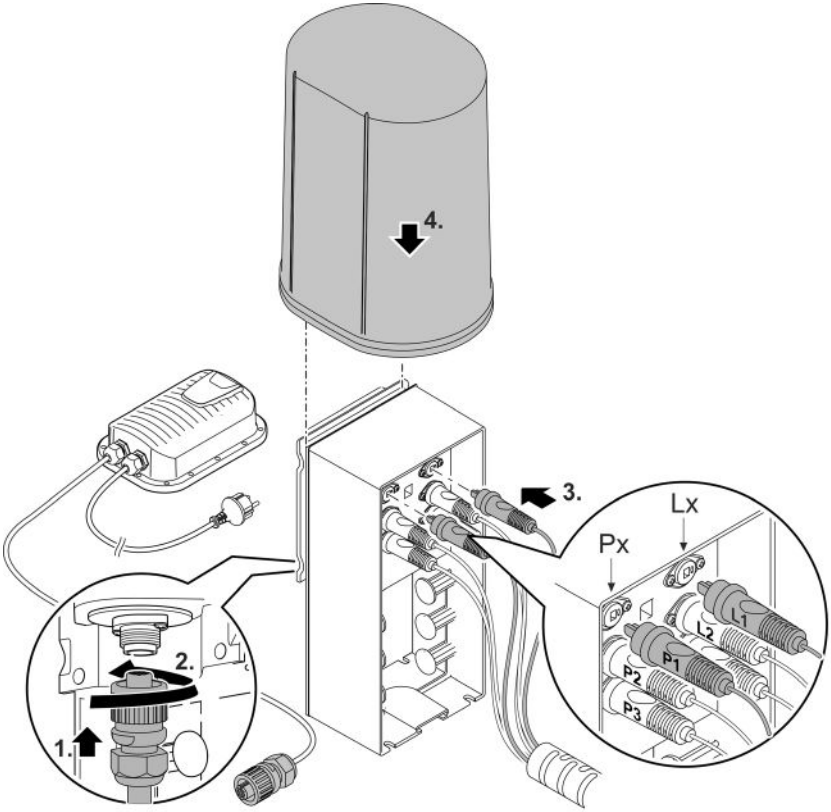

Mise en service

REMARQUE

L'appareil est détérioré lorsqu'il est utilisé avec un variateur. Il contient des composants électriques fragiles.

► Ne pas raccorder l'appareil à une alimentation en courant avec variateur.

REMARQUE

La pompe ne doit pas fonctionner en marche à sec. Le cas contraire risque de détériorer la pompe.

► Ne faites fonctionner la pompe que lorsqu'elle est immergée.

Mise en circuit / mise hors circuit

- **Mettre en circuit :** brancher la fiche secteur dans la prise de courant.
  – L'appareil se met immédiatement en marche.
- **Mettre hors circuit :** retirer la fiche secteur de la prise de courant.

Utilisation

Le boîtier de commande est commandé par radio à l'aide d'un émetteur manuel à 2 canaux.

La portée de l'émetteur manuel est de 80 m maximum. Les obstacles entre l'émetteur manuel et le boîtier de commande, une pile faible de l'émetteur manuel ou le rayonnement électromagnétique d'appareils électriques affectent la portée.

Régler l'appareil

Lorsque le boîtier de commande est activé (fiche secteur branchée), l'émetteur manuel permet de sélectionner séquentiellement 9 jeux d'eau ou de lumière programmés de manière fixe.

Chaque fois que vous allumez l'appareil, le programme 1 est automatiquement sélectionné.

- Touche 1 : Sélectionner le programme suivant.
- Touche 2 : Sélectionner le programme précédent.

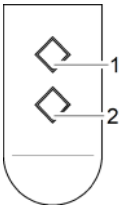

Programmes	
P0	Appareil éteint, mode en veille
P1	Toutes les fontaines sont actives, hauteur fixe jusqu'à un maximum de 30 cm La lumière est allumée pour toutes les fontaines
P2	Toutes les fontaines sont actives, hauteur fixe jusqu'à un maximum de 70 cm La lumière est allumée pour toutes les fontaines
P3	Toutes les fontaines sont actives, hauteur de fontaine dynamique d'un maximum de 70 cm La lumière est allumée pour toutes les fontaines
P4	Une fontaine est active à intervalles, en alternance, hauteur maximale de 70 cm La lumière est activée pour la fontaine respectivement active
P5	Toutes les fontaines sont actives, hauteur fixe jusqu'à un maximum de 110 cm La lumière est allumée pour toutes les fontaines
P6	Toutes les fontaines sont actives, hauteur de fontaine dynamique d'un maximum de 110 cm La lumière est allumée pour toutes les fontaines
P7	Une fontaine est active à intervalles, en alternance, hauteur maximale de 140 cm La lumière est activée pour la fontaine respectivement active
P8	Toutes les fontaines sont actives, hauteur de fontaine dynamique d'un maximum de 140 cm La lumière est allumée pour toutes les fontaines
P9	Plusieurs fontaines sont actives en alternance, hauteur maximale de 140 cm La lumière est activée pour les fontaines respectivement actives

Remarque :

– Si l'appareil est mis en circuit par une minuterie automatique, il démarre toujours avec le programme 1.

– Des divergences dans les hauteurs de fontaine sont possibles.

ⓘ Vous pouvez orienter le jet d'eau en positionnant différemment la buse mobile.

Effectuer l'apprentissage de l'émetteur à main

L'émetteur manuel fourni est déjà programmé sur le boîtier de commande. Vous pouvez enregistrer jusqu'à 10 émetteurs manuels sur le boîtier de commande.

Si vous souhaitez enregistrer un autre émetteur manuel sur le boîtier de commande, procédez comme suit :

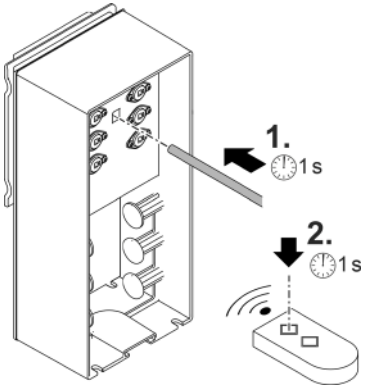

Programmer l'émetteur manuel :

1. Appuyez sur la touche d'apprentissage du boîtier de commande avec un objet pointu (stylo, trombone, etc.) pendant environ 1 seconde.
   Le boîtier de commande est maintenant en mode d'apprentissage pendant 3 secondes.
2. Appuyer sur n'importe quelle touche de l'émetteur manuel pendant environ 1 seconde dans les 3 secondes.
   Le boîtier de commande peut désormais être utilisé avec le nouvel émetteur manuel.

ⓘ Vous ne pouvez désinscrire ensemble que tous les émetteurs manuels connus du boîtier de commande, et non individuellement. Pour désinscrire tous les émetteurs manuels, appuyez sur la touche d'apprentissage pendant environ 5 secondes.

Nettoyage et entretien

REMARQUE

N'utiliser ni produits de nettoyage agressifs ni solutions chimiques. En effet, ces produits peuvent endommager le boîtier, altérer le fonctionnement de l'appareil et nuire aux animaux, aux plantes et à l'environnement.

▶ Nettoyez l'appareil si possible avec de l'eau claire et une brosse douce ou une éponge ; pour éliminer des encrassements tenaces, employez les produits de nettoyage recommandés.

Nettoyage de l'appareil

ⓘ Nettoyez l'appareil selon les besoins et au moins 2 fois par an.

- Produits de nettoyage recommandés en cas d'entartrages tenaces :
  – Nettoyant pour pompe PumpClean de OASE.
  – Détergents ménagers exempts de vinaigre et de chlore.
- Après le nettoyage, rincer méticuleusement toutes les pièces à l'eau claire.

Démonter/nettoyer la pompe

- Débranchez la fiche de secteur et déconnectez tous les raccordements.
- Démontez l'appareil comme indiqué sur l'illustration.

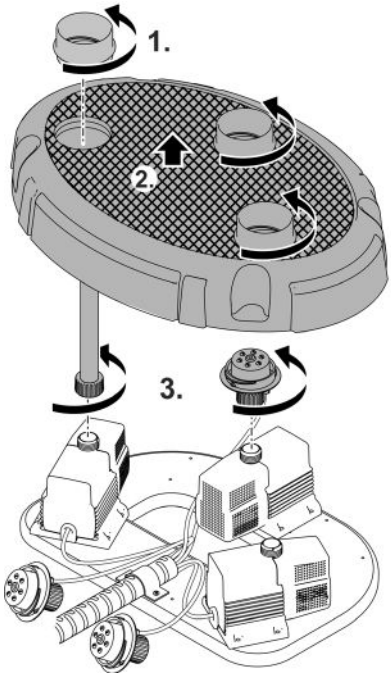

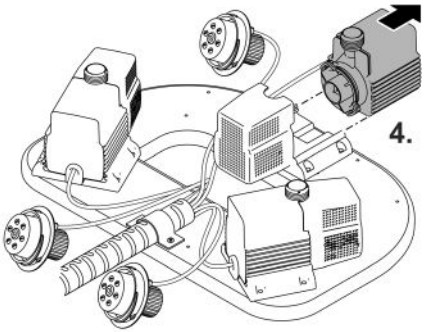

WTO0013

Nettoyage/Remplacement de l'unité de fonctionnement

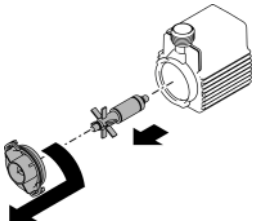

WTO0015

Changer la pile

REMARQUE

Les composants électriques peuvent être détruits par une décharge d'électricité statique ou par l'humidité.

- ▶ Évitez de toucher les composants ou les conducteurs électriques. Si cela est inévitable, déchargez-vous d'abord de l'électricité statique en vous mettant brièvement à la terre, par exemple sur un tuyau de chauffage dénudé.
- ▶ Protégez l'intérieur du boîtier de la saleté et de l'humidité.

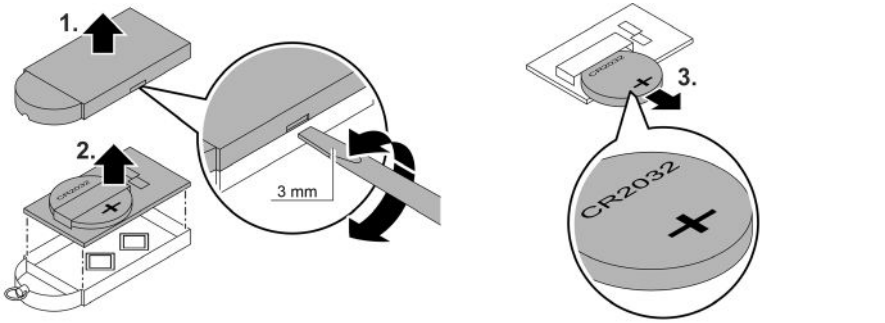

Stockage / entreposage pour l'hiver

En cas de gel, le Water Trio/Quintet doit être désinstallé. Effectuez un nettoyage complet, vérifiez que les composants ne sont pas endommagés. Conservez les pompes immergées à l'abri du gel dans un récipient contenant de l'eau. Les prises ne doivent pas être submergées.

Dépannage

Dérangement	Cause	Solution
Les pompes ne démarrent pas	Absence de tension secteur	Vérifier la tension secteur Contrôler les lignes d'alimentation
L'appareil ne réagit pas à l'émetteur manuel	L'émetteur manuel n'est pas programmé	Programmer l'émetteur manuel
Hauteur de jet insuffisante	Bloc rotor bloqué ou encrassé	Nettoyer l'unité de fonctionnement
	L'enveloppe filtrante de la pompe est encrassée	Nettoyer l'enveloppe filtrante
	Buses colmatées	Nettoyer les buses
L'appareil s'arrête après une courte période (env. 10 s)	Température d'eau excessive	Maintenir la température maximale de l'eau de + 35 °C. Pour la remise en circuit, retirer la prise de secteur et la rebrancher dans la prise de courant.
	Marche à sec des pompes	Contrôler le niveau d'eau et, le cas échéant, ajouter de l'eau. Pour la remise en circuit, retirer la prise de secteur et la rebrancher dans la prise de courant.

Caractéristiques techniques

Bloc d'alimentation			**100 VA / 12 V CC**
Primaire	Tension secteur	V CA	220 à 240
	Fréquence du réseau	HZ	50/60
	Puissance max. absorbée	W	110
	Longueur du câble	m	2,0
Tension	Tension de sortie	V DC	12
	Courant de sortie max.	A	8,5
	Longueur du câble	m	0,5
Indice de protection			IP44
Classe de protection			II
Température ambiante		°C	-10 ... +35
Dimensions (L x l x h)		mm	231 × 148 × 68
Poids		kg	2,3

			Water Trio	Water Quintet
Boîtier de commande	Tension de raccordement	V DC	12	12
	Puissance max. absorbée	W	40	50
	Indice de protection		IP44	IP44
	Température ambiante	°C	+4 ... +40	+4 ... +40
	Dimensions (L x l x P)	mm	215 × 180 × 305	215 × 180 × 305
	Poids	kg	1,35	1,35
Corps de pompe (y compris les pompes et les luminaires)	Dimensions (L x l x P)	mm	430 × 300 × 240	5
	Poids	kg	8,84	11,3
	Profondeur max. d'immersion	m	4	4
	Température de l'eau	°C	+4 ... +35	+4 ... +35
	Indice de protection		IP66	IP66
Pompe	Nombre	pièce	3	5
	Hauteur de refoulement max.	m	1,4	1,4
	Diamètre du jet	mm	5	5
	Longueur du câble	m	8	8
lampe	Nombre	pièce	3	5
	Teinte de lumière		blanc chaud	blanc chaud
	Classe énergétique		G	G
	Longueur du câble	m	8	8
Émetteur manuel	Fréquence	MHz	433	433
	Portée maxi.	m	80	80

Valeurs admissibles de l'eau

		eau douce, eau de bassin
Valeur pH		6,8 ... 8,5
Dureté	°dH	8 ... 15
Chlore libre	mg/l	<0,3
Teneur en chlorure	mg/l	<250
Teneur en sel	%	<0,4
Résidu sec total	mg/l	<50
Température	°C	+4 ... +35

Pièces d'usure

- Unité de fonctionnement

Recyclage

REMARQUE

Il est interdit d'éliminer cet appareil avec les déchets ménagers.

- ▶ Mettre l'appareil au rebut par le biais du système de reprise prévu à cet effet.
- ▶ Prenez contact avec votre entreprise locale de traitement des déchets si vous avez des questions. Elle vous fournira les informations relatives à l'élimination réglementaire de l'appareil.
- ▶ Mettez l'appareil hors d'usage en sectionnant les câbles.

REMARQUE

Gestion des batteries usagées

Les piles ne doivent pas être jetées dans les ordures ménagères.

- ▶ N'éliminer les batteries usagées que par le biais du système de reprise prévu à cet effet.

Gestion des batteries usagées à l'intérieur de la Communauté européenne

En tant que consommateur, vous êtes tenu par la loi de restituer les batteries usagées. La restitution est gratuite.

- ▶ Rapporter les batteries au point de vente ou les éliminer par le biais des systèmes publics de reprise et de recyclage de la ville ou de la communauté de communes.

Indications sur les piles contenant des substances nocives

PB = la pile contient du plomb

Cd = la pile contient du cadmium

Hg = la pile contient du mercure

Li = la pile contient du lithium

⚠ WAARSCHUWING

- ▶ Ontkoppel alle elektrische apparaten in het water van het voedingsnet, voordat u in het water grijpt. Anders bestaat gevaar voor ernstig of dodelijk letsel door elektrische schokken.
- ▶ Dit apparaat kan worden gebruikt door kinderen vanaf 8 jaar en daarnaast door personen met verminderde fysieke, sensorische of mentale vermogens of een gebrek aan ervaring en kennis, mits zij onder toezicht staan of geïnstrueerd werden over het veilige gebruik van het apparaat en de gevaren begrijpen, die hiermee samenhangen. Kinderen mogen niet met het apparaat spelen. Reiniging en onderhoud door de gebruiker mogen niet worden uitgevoerd door kinderen, die niet onder toezicht staan.

Veiligheidsinstructies

Elektrische aansluiting

- Voor de elektrische installatie in de openlucht gelden speciale voorschriften. De elektrische installatie mag uitsluitend door een professionele elektricien uitgevoerd worden.
  - De professionele elektricien is krachtens zijn professionele opleiding, kennis en ervaring gekwalificeerd en mag elektrische installaties in de openlucht uitvoeren. Hij of zij kan mogelijke gevaren herkennen en leeft de regionale en nationale normen, voorschriften en bepalingen na.
  - Neem voor uw eigen veiligheid in geval van vragen of problemen contact op met een elektricien.
- Plaats de transformator resp. de voedingsadapter met een veiligheidsafstand van ten minste 2 m van het water.
- Sluit het apparaat alleen aan, wanneer de elektrische gegevens van het apparaat en de voeding overeenkomen.
- Gebruik het apparaat uitsluitend op een volgens de voorschriften geïnstalleerde contactdoos. Het apparaat moet beveiligd zijn via een aardlekschakelaar met een vastgestelde lekstroom van maximaal 30 mA.
- Verlengkabels en stroomverdelers (bijv. stekkerdelen) moeten voor het gebruik buitenshuis geschikt zijn (spatwaterbestendig).
- Bescherm stekkers en stopcontacten tegen vocht.

Veilig gebruik

- Kijk nooit direct in de lichtbron van het apparaat.
- Gebruik het apparaat niet als elektrische snoeren of behuizing beschadigd zijn.
- Voer het apparaat niet af als de stroomkabel beschadigd is. De stroomkabel kan niet worden vervangen.
- Het apparaat niet aan de elektrische leiding dragen of aan de leiding trekken.
- Installeer de leidingen zodanig, dat deze tegen beschadigingen zijn beschermd en niemand erover kan struikelen.
- Breng nooit technische veranderingen aan het apparaat aan.
- Voer uitsluitend die werkzaamheden aan het apparaat uit die in deze gebruiksaanwijzing zijn beschreven.
- Gebruik uitsluitend originele reserveonderdelen en origineel toebehoren.
- Neem bij problemen contact op met de geautoriseerde klantenservice of met OASE.

Beoogd gebruik

Gebruik het in deze gebruiksaanwijzing beschreven product uitsluitend op de volgende manier:

- Als waterspel tot een vaste opstelling in vijvers of waterbassins.
- Voor het gebruik in zwemvijvers met inachtneming van de nationale bouwvoorschriften.
- Alleen gebruiken met originele voeding.
- Met in achtneming van deze technische gegevens. (→ Technische gegevens)
- Onder naleving van de toegestane waterwaarden. (→ Toelaatbare waterwaarden)

De volgende inperkingen gelden voor het apparaat:

- Nooit met andere vloeistoffen dan water gebruiken.
- Nooit gebruiken zonder doorstromend water.
- Niet gebruiken in combinatie met chemicaliën, levensmiddelen, licht brandbare of explosieve stoffen.
- Niet gebruiken voor commerciële of industriële doeleinden.
- Qua EMC (elektromagnetische compatibiliteit) is dit een apparaat van klasse A. In woonomgevingen kan het apparaat radiografische storingen veroorzaken. Het is de verantwoordelijkheid van de gebruiker, passende maatregelen te nemen.

Productbeschrijving

De Water Trio en de Water Quintet zijn op afstand bedienbare waterspellen met variërende fonteinen en witte LED-verlichting.

Overzicht

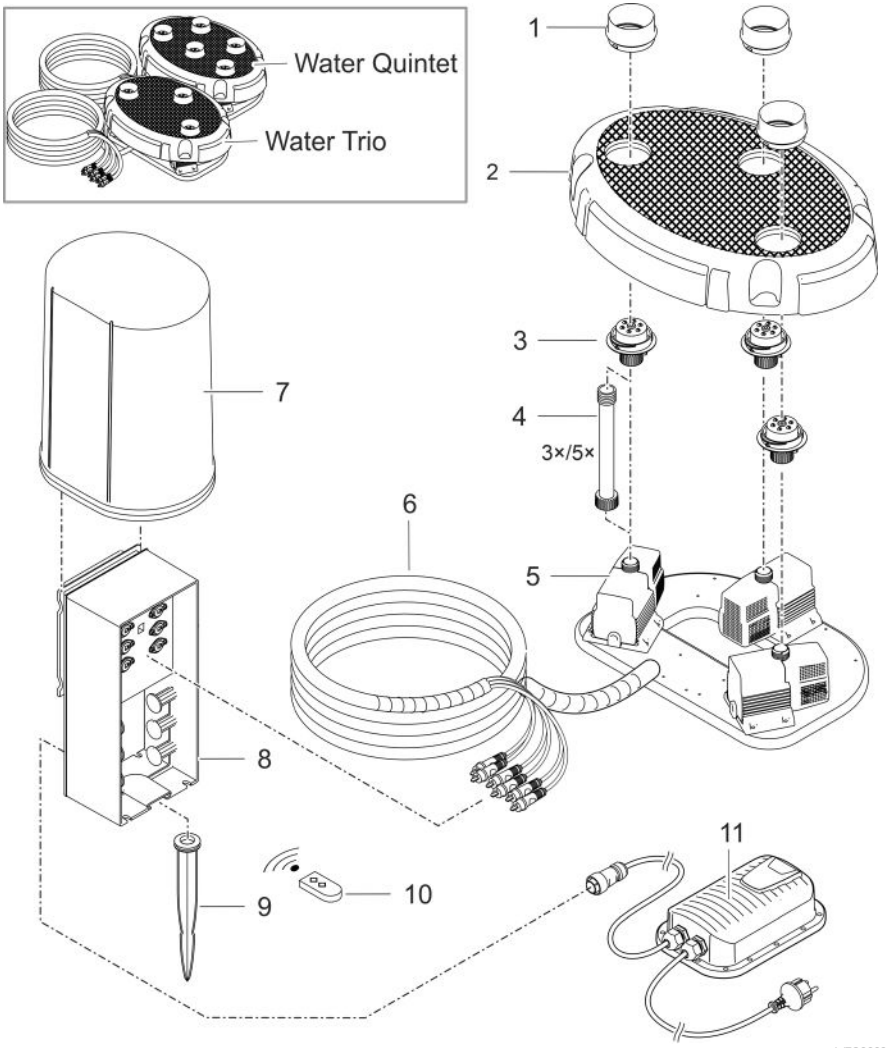

1	Sproeierbescherming
2	Afdekking
3	Spuitmond, verlicht
4	Verlengbuis • optioneel, voor het verhogen van de afdekking resp. de verlichte spuitmonden met max. 20 cm
5	Pomp
6	Aansluitkabel met kabelbescherming
7	Beschermkap
8	Besturingsbox • met programma's voor verschillende fonteinhoogtes en lichtintensiteit
9	Grondpen
10	Handzender (inclusief batterij, type CR 2032)
11	Schakelnetdeel met netstekker

Symbolen op het apparaat

	Het apparaat is stofdicht en waterdicht tot 4 m.
	Het apparaat is beschermd tegen het binnendringen van vreemde deeltjes (Ø ≥1 mm) en spatwater.
	Een veiligheidstransformator, die een veiligheidslaagspanning levert aan de secundaire zijde.
	Een voedingsadapter zet een niet-gestabiliseerde ingangsspanning om in een constante uitgangsspanning.
	Bescherm het apparaat tegen direct zonlicht.
	Bescherm het apparaat tegen temperaturen onder -10 °C.
	Voer het apparaat niet af met het normale huisvuil.
	Lees de gebruikershandleiding.

Installatievarianten

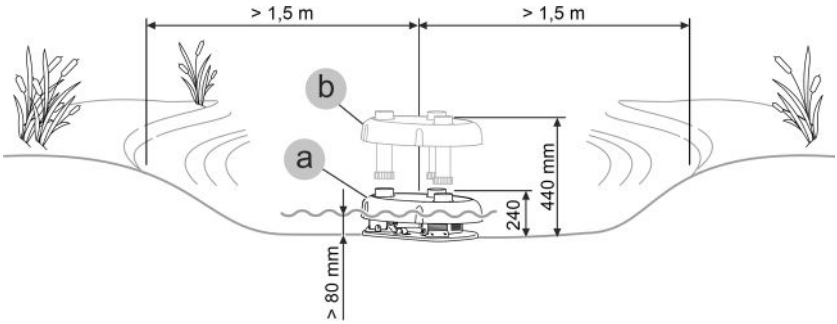

- Variant (a): zonder verlengbuis
  – Bij waterdieptes tussen 80 en 240 mm wordt het apparaat zonder verlengbuizen op een horizontale ondergrond geplaatst.
- Variant (b): met verlengbuizen
  – Bij waterdieptes tussen 240 en 440 mm wordt het apparaat met verlengbuizen uit de leveringsomvang op een horizontale ondergrond geplaatst.

Plaatsen en aansluiten

Het gebruik van de pomp is alleen toegestaan wanneer de gespecificeerde waterwaarden worden aangehouden. (→ Toelaatbare waterwaarden)

⚠ WAARSCHUWING

Het netdeel geleidt gevaarlijke elektrische spanning en mag niet vlak bij het water worden opgesteld. Anders bestaat gevaar voor ernstig of dodelijk letsel door elektrische schokken.

▶ Plaats het netdeel bestand tegen overstroming op een afstand van minimaal 2 m tot water.

OPMERKING

Bij het aanvoeren van zeer modderig water kan de rotor van de pomp eventueel sneller verslijten en moet deze vroegtijdig vervangen worden.

▶ Reinig de vijver of het bekken grondig alvorens de pomp op te stellen.

▶ Stel de pomp verhoogd boven de bodem op. Hierdoor wordt het aanzuigen van slijkerig water verhinderd.

ⓘ Vermijd direct zonlicht bij niet ondergedompelde apparaat componenten, omdat deze daardoor sterk kunnen verhitten. Gebruik een veiligheidsafdekking.

Verlengstuk monteren

Voor het aanpassen van de sproeierhoogte aan de waterniveau kunnen verlengbuizen worden gemonteerd.

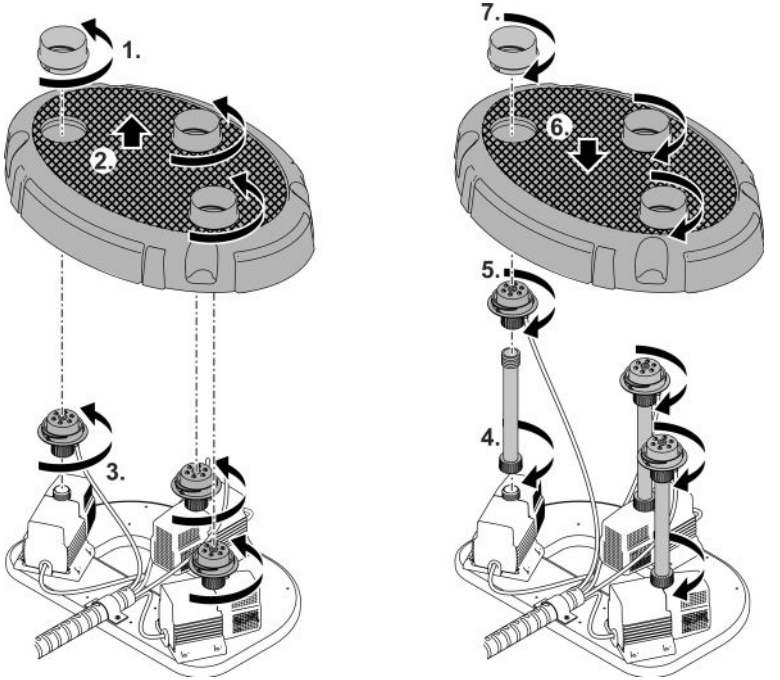

Apparaat opstellen

- Plaats het pomphuis horizontaal op een vaste ondergrond, vrij van modder. Zorg er voor dat het pomphuis op een stevige ondergrond staat.
- Gebruik de pompen uitsluitend indien ze volledig onder water gedompeld zijn.

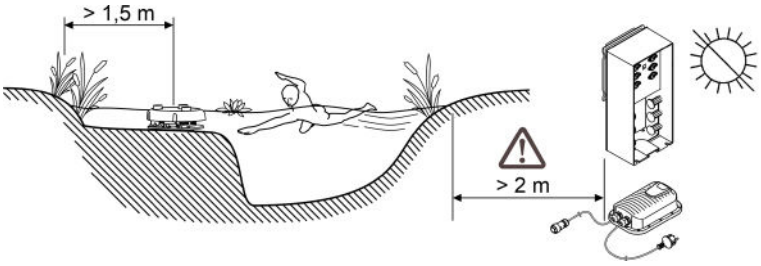

WTO0005

- Positioneer de besturingsbox en de voedingsadapter beschermd tegen direct zonlicht. De afstand tot het water moet minimaal 2 m bedragen.
- Bij een zachte ondergrond kan de besturingsbox met een grondpen op de bodem worden verankerd.
- Als alternatief kan de besturingsbox bijv. op een plaat met geschikte schroefverbindingen worden bevestigd. (Schroeven zijn niet bij de levering inbegrepen.)

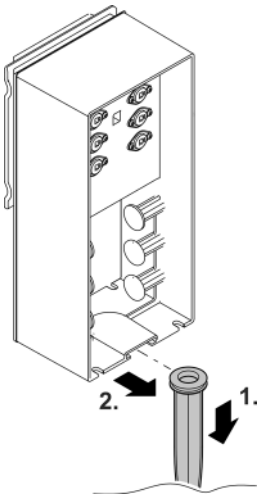

WTO0006

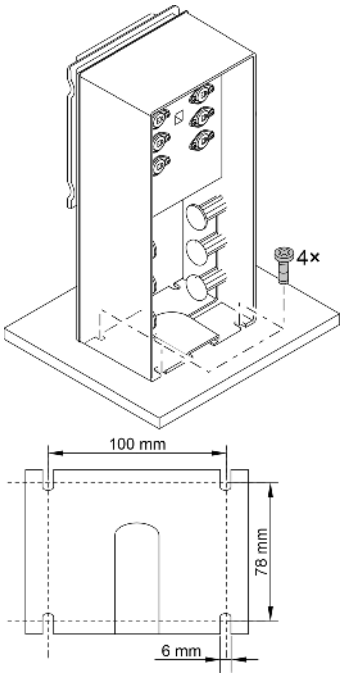

WTO0007

Apparaat aansluiten

- Sluit de voedingskabel aan op de achterste aansluitbus van de besturingsbox en schroef deze vast met een wartelmoer.
- Sluit de stekkers van de pomp en de verlichting aan. Let op de volgorde van de stekkers (markeringen op de stekkers).
- Schuif de beschermkap over de besturingsbox.

NL

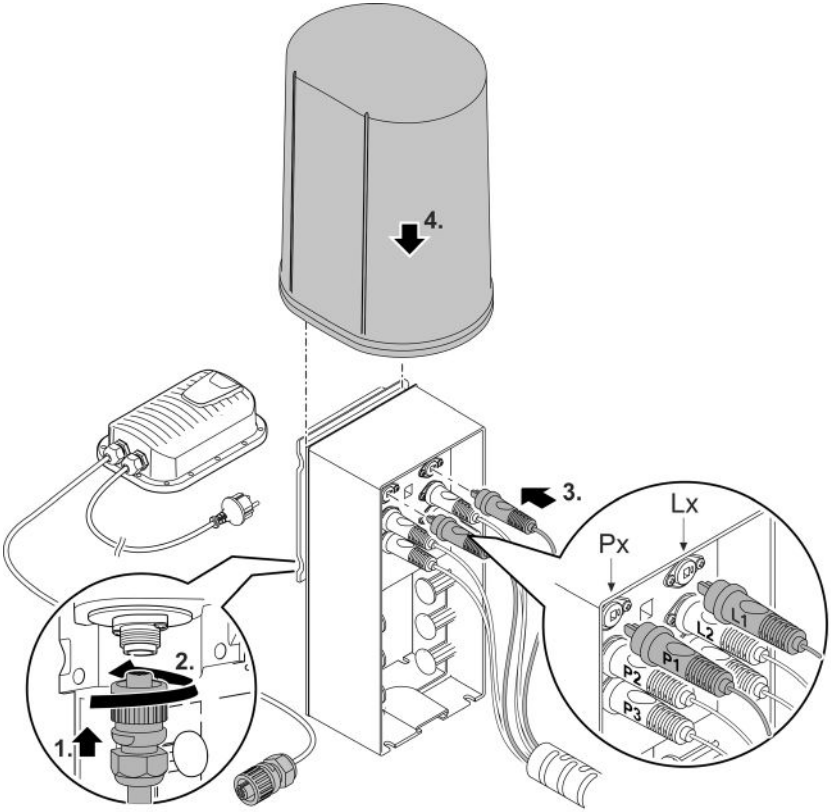

WTO0008

Ingebruikname

OPMERKING

Apparaat wordt onherstelbaar beschadigd als deze met een dimmer wordt gebruikt. Het bevat gevoelige elektrische componenten.

► Sluit het apparaat niet aan op een dimbare voeding.

OPMERKING

De pomp mag niet drooglopen. Anders wordt de pomp vernietigd.

► Gebruik de pomp alleen, als deze ondergedompeld is.

Inschakelen/uitschakelen

- **Inschakelen:** Steek de netstekker in het stopcontact.
  – Het apparaat schakelt onmiddellijk aan.
- **Uitschakelen:** Trek de netstekker uit het stopcontact.

Bediening

De besturingsbox wordt radiografisch bediend middels een 2-kanaals handzender.

Het bereik van de handzender bedraagt maximaal 80 m. Hindernissen tussen handzender en besturingsbox, een zwakke batterij van de handzender of elektromagnetische straling van elektrische apparaten verminderen het bereik.

Apparaat instellen

Bij een ingeschakelde besturingsbox (voedingsstekker aangesloten) kunnen met de handzender 9 vast geprogrammeerde water- resp. lichtspelbeelden sequentieel worden geselecteerd.

Na elk inschakelen van het apparaat wordt automatisch programma 1 geselecteerd.

- Toets 1: Volgende programma selecteren.
- Toets 2: Vorige programma selecteren.

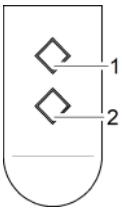

Programma's	
P0	Apparaat uit, stand-bymodus
P1	Alle fonteinen actief, vaste hoogte tot max. 30 cm Licht bij alle fonteinen ingeschakeld
P2	Alle fonteinen actief, vaste hoogte tot max. 70 cm Licht bij alle fonteinen ingeschakeld
P3	Alle fonteinen actief, dynamische fonteinhoogte, max. 70 cm hoog Licht bij alle fonteinen ingeschakeld
P4	Afwisselend een fontein in intervallen actief, max. 70 cm hoog Licht wordt van de op dat moment actieve fontein uitgeschakeld
P5	Alle fonteinen actief, vaste hoogte tot max. 110 cm Licht bij alle fonteinen ingeschakeld
P6	Alle fonteinen actief, dynamische fonteinhoogte, max. 110 cm hoog Licht bij alle fonteinen ingeschakeld
P7	Afwisselend een fontein in intervallen actief, max. 140 cm hoog Licht wordt van de op dat moment actieve fontein uitgeschakeld
P8	Alle fonteinen actief, dynamische fonteinhoogte, max. 140 cm hoog Licht bij alle fonteinen ingeschakeld
P9	Afwisselend meerdere fonteinen afwisselend actief, max. 140 cm hoog Licht wordt van de op dat moment actieve fonteinen uitgeschakeld

Opmerking:

– Wanneer het apparaat via een tijdschakelklok wordt ingeschakeld, start altijd het programma 1.

– Er zijn afwijkingen mogelijk in de fonteinhoogtes.

ⓘ De waterstraal kunt u uitlijnen door de beweegbare spuitmond anders te positioneren.

Handzender programmeren

De in de levering inbegrepen handzender is reeds op de besturingsbox ingeleerd. U kunt de besturingskast op maximaal 10 handzenders afstemmen.

Als u nog een handzender op de besturingskast wilt aanmelden, gaat u als volgt te werk:

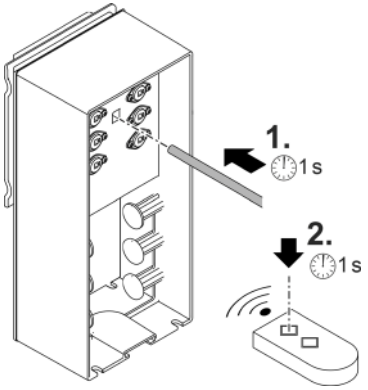

Handzender inleren:

1. Druk op de besturingskast de inleertoets met een scherp voorwerp (stift, opengebogen paperclip etc.) gedurende ca. 1 seconde.
   De besturingskast bevindt zich nu gedurende 3 seconden in inleermodus.
2. Druk op de handzender binnen 3 seconden een willekeurige toets gedurende ca. 1 seconde in.
   De besturingskast kan nu met de nieuwe handzender worden bediend.

ⓘ U kunt nu alle bij de besturingskast bekende handzenders gezamenlijk afmelden, afzonderlijk kunnen ze niet worden afgemeld. Druk voor het afmelden van alle handzenders de inleertoets gedurende ca. 5 seconden in.

Reiniging en onderhoud

OPMERKING

Gebruik geen agressieve reinigingsmiddelen of chemische oplossingen. Deze middelen kunnen de behuizing beschadigen en de werking van het apparaat in het gedrang brengen; ze zijn tevens schadelijk voor dieren, planten en het milieu.

▶ Reinig het apparaat zo mogelijk met schoon water en een zachte borstel of een spons; bij hardnekkige vervuiling met behulp van het geadviseerde reinigingsmiddel.

Apparaat reinigen

ⓘ Reinig het apparaat indien nodig, maar minstens 2 maal per jaar.

- Aanbevolen reinigingsmiddelen bij hardnekkige kalkaanslag:
  – Pompreiniger PumpClean van OASE.
  – Azijn- en chloorvrije huishoudreiniger.
- Na het reinigen alle delen met schoon water afspoelen.

Pomp demonteren/reinigen

- Verwijder de netstekker en verwijder alle aansluitingen.
- Demonteer het apparaat, zoals in de afbeelding is weergegeven.

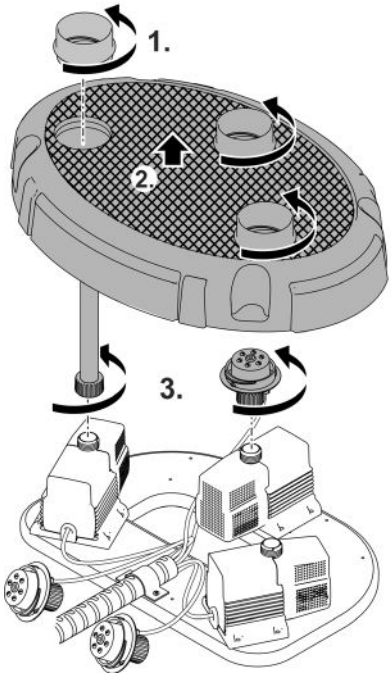

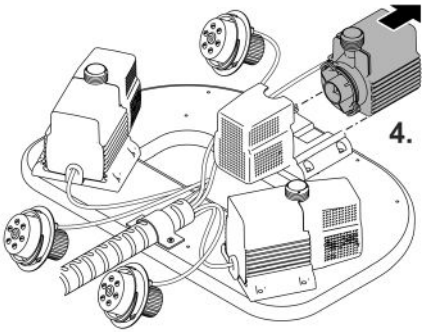

WTO0013

Rotor reinigen/vervangen

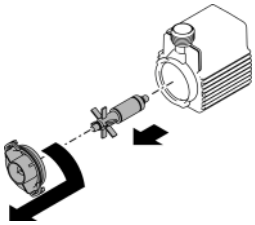

WTO0015

Batterij vervangen

OPMERKING

Elektrische componenten kunnen door statische of vocht worden verstoord.

- ▶ Vermijd elektrische componenten of aders aan te raken. Als dit onvermijdelijk is, ontlaad uzelf dan vooraf van statische lading door u bijvoorbeeld kort te aarden op een niet-geïsoleerde verwarmingsbuis.
- ▶ Bescherm het binnenste van de behuizing tegen vuil en vocht.

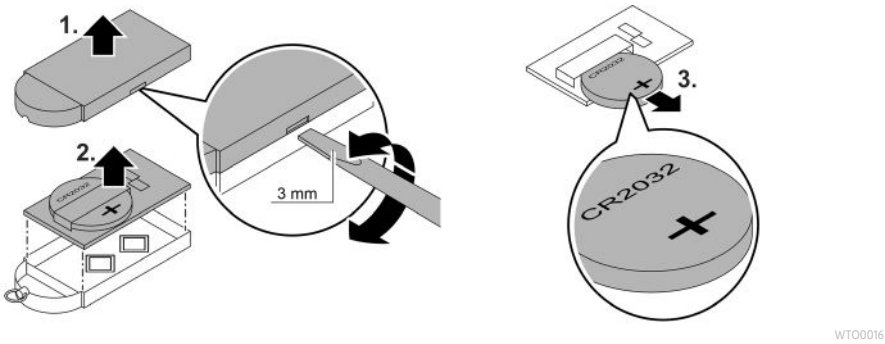

Opslag/overwinteren

Bij vorst moet de Water Trio/Quintet gedeïnstalleerd worden. Maak de componenten grondig schoon en controleer deze op beschadigingen. Bewaar de pompen ondergedompeld en vorstvrij in een bak met water. De stekkers mogen niet overstroomd worden.

Storing verhelpen

Storing	Oorzaak	Oplossing
Pompen starten niet	Er is geen netspanning	Netspanning controleren Toevoerleidingen controleren
Apparaat reageert niet op de handzender	Handzender niet geprogrammeerd	Handzender inleren
Hoogte van fontein onvoldoende	Rotoreenheid geblokkeerd of verontreinigd	Rotor reinigen
	Filterkorf van de pomp verontreinigd	Filterkorf reinigen
	Stralers verontreinigd	Maak de mondstukken schoon
Apparaat schakelt na korte looptijd (ca. 10 s) uit	Watertemperatuur te hoog	Maximale watertemperatuur van + 35 °C aanhouden. Om weer in te schakelen netstekker uit het stopcontact trekken en er opnieuw insteken.
	Pompen zijn drooggelopen	Waterniveau controleren en evt. water bijvullen. Om weer in te schakelen netstekker uit het stopcontact trekken en er opnieuw insteken.

Technische gegevens

Schakelende voeding			**100 VA / 12 V DC**
Primair	Netspanning	V AC	220 ... 240
	Netfrequentie	HZ	50/60
	Maximaal opgenomen vermogen	W	110
	Kabellengte	m	2,0
Secundair	Uitgangsspanning	V DC	12
	Max. uitgangsstroom	A	8,5
	Kabellengte	m	0,5
Beschermingsgraad			IP44
Beschermingsklasse			II
Omgevingstemperatuur		°C	-10 ... +35
Afmetingen (L × B × H)		mm	231 × 148 × 68
Gewicht		kg	2,3

			Water Trio	Water Quintet
Besturingsbox	Aansluitspanning	V DC	12	12
	Maximaal opgenomen vermogen	W	40	50
	Beschermingsgraad		IP44	IP44
	Omgevingstemperatuur	°C	+4 ... +40	+4 ... +40
	Afmetingen (L × B × D)	mm	215 × 180 × 305	215 × 180 × 305
	Gewicht	kg	1,35	1,35
Pomphuis (incl. pompen en verlichting)	Afmetingen (L × B × D)	mm	430 × 300 × 240	5
	Gewicht	kg	8,84	11,3
	Max. dompeldiepte	m	4	4
	Watertemperatuur	°C	+4 ... +35	+4 ... +35
	Beschermingsgraad		IP66	IP66
Pomp	Aantal	Stuk	3	5
	Max. toevoerhoogte	m	1,4	1,4
	Spuitdiameter	mm	5	5
	Kabellengte	m	8	8
Lamp	Aantal	Stuk	3	5
	Lichtkleur		warmwit	warmwit
	Energie-efficiëntieklasse		G	G
	Kabellengte	m	8	8
Handzender	Frequentie	MHz	433	433
	Max. reikwijdte	m	80	80

Toelaatbare waterwaarden

		Leidingwater, vijverwater
pH-waarde		6.8 ... 8.5
Hardheid	°dH	8 ... 15
Vrij chloor	mg/l	<0,3
Chlorideniveau	mg/l	<250
Zoutgehalte	%	<0,4
Totaal droog residu	mg/l	<50
Temperatuur	°C	+4 ... +35

Slijtagedelen

- Rotor

Afvoer van het afgedankte apparaat

OPMERKING

Dit apparaat niet met het huishoudelijk afval afvoeren.

- ▶ Verwijder het apparaat via het daartoe bedoelde retourstelsel.
- ▶ Als u vragen heeft, neem dan contact op met uw plaatselijke afvalverwerkingsbedrijf. Hier kunt u informatie inwinnen over het afvoeren van het apparaat conform de voorschriften.
- ▶ Maak het apparaat, door het afsnijden van de kabels, onbruikbaar.

OPMERKING

Verwijdering van batterijen

Batterijen horen niet in het huisvuil.

- ▶ Verwijder batterijen alleen via het daarvoor bestemde inleversysteem.

Verwijderen van batterijen binnen de Europese Gemeenschap

Als eindgebruiker bent u wettelijk verplichte om gebruikte batterijen in te leveren. Inleveren is kosteloos.

- ▶ Breng batterijen terug naar het verkooppunt of voer de batterijen af via de openbare inname- en recyclingssystemen in uw stad of gemeente.

Markering op batterijen die schadelijke stoffen bevatten

PB = Batterij bevat lood

Cd = Batterij bevat cadmium

Hg = Batterij bevat kwik

Li = Batterij bevat lithium

⚠ ADVERTENCIA

- ▶ Separe todos los equipos eléctricos que se encuentran en el agua de la red de corriente antes de tocar el agua. De lo contrario existe riesgo de lesiones graves o muerte por choque eléctrico.
- ▶ Este equipo puede ser utilizado por niños a partir de 8 años y mayores así como por personas con capacidades físicas, sensoriales o mentales reducidas o que no dispongan de la experiencia y los conocimientos necesarios, si se les supervisan o instruyen sobre el uso seguro del equipo y los peligros resultantes. Los niños no deben jugar con el equipo. Está prohibido que los niños ejecuten la limpieza y el mantenimiento sin supervisión.

Indicaciones de seguridad

Conexión eléctrica

- Para la instalación eléctrica en el exterior se aplican prescripciones especiales. Sólo un electricista especializado puede ejecutar la instalación eléctrica.
  - El electricista especializado está cualificado por su formación profesional, conocimientos y experiencias, y facultado para realizar instalaciones eléctricas en el exterior. El electricista especializado puede reconocer posibles peligros y cumple las normas, prescripciones y disposiciones regionales y nacionales.
  - En caso de preguntas y problemas póngase en contacto con un electricista especializado.
- Emplace el transformador y la fuente de alimentación con una distancia mínima de 2 m al agua.
- Conecte el equipo sólo cuando los datos eléctricos del equipo coinciden con los datos de la alimentación de corriente.
- Conecte el equipo sólo a un tomacorriente instalado correctamente. El equipo tiene que estar protegido con un dispositivo de protección contra corriente de fuga máxima de 30 mA.
- Las líneas de prolongación y distribuidores de corriente (p. ej. enchufes múltiples) deben ser apropiados para el empleo a la intemperie (protegido contra salpicaduras de agua).
- Proteja las clavijas y los manguitos abiertos de la humedad.

Funcionamiento seguro

- No mire nunca directamente a la fuente de luz del equipo.
- No emplee el equipo cuando las líneas eléctricas o la caja están dañadas.
- Deseche el equipo si está dañado el cable de conexión de red. El cable de conexión de red no se puede sustituir.
- No transporte ni tire el equipo por la línea eléctrica.
- Tienda las líneas de forma que estén protegidas contra daños y lesiones por tropiezo de personas.
- No realice nunca modificaciones técnicas en el equipo.
- Ejecute en el equipo sólo los trabajos descritos en estas instrucciones.
- Emplee sólo piezas de recambio originales y accesorios originales.
- En caso de problemas póngase en contacto con el servicio al cliente autorizado o con OASE.

Uso conforme a lo prescrito

Emplee el producto descrito en estas instrucciones sólo de la forma siguiente:

- Como juego de agua para instalación permanente en estanques o contenedores de agua.
- Para el empleo en estanques para nadar si se cumplen las prescripciones de instalación nacionales.
- Operar sólo con el bloque de alimentación original.
- De acuerdo con los datos técnicos. (→ Datos técnicos)
- De acuerdo con los valores del agua permisibles. (→ Valores del agua permisibles)

Para el equipo son válidas las siguientes limitaciones:

- Está prohibido operar con otros líquidos distintos del agua.
- No opere nunca sin circulación de agua.
- No emplee el equipo en combinación con productos químicos, alimentos y sustancias fácilmente inflamables o explosivas.
- No emplee el equipo para fines industriales.
- Según CEM (compatibilidad electromagnética) se trata de un equipo de la clase A. El equipo puede ocasionar interferencias de radio en entornos residenciales. El usuario tiene que tomar las medidas adecuadas.

Descripción del producto

El Water Trio y el Water Quintet son juegos de agua teledirigidos con surtidores variables e iluminación LED blanca.

Vista sumaria

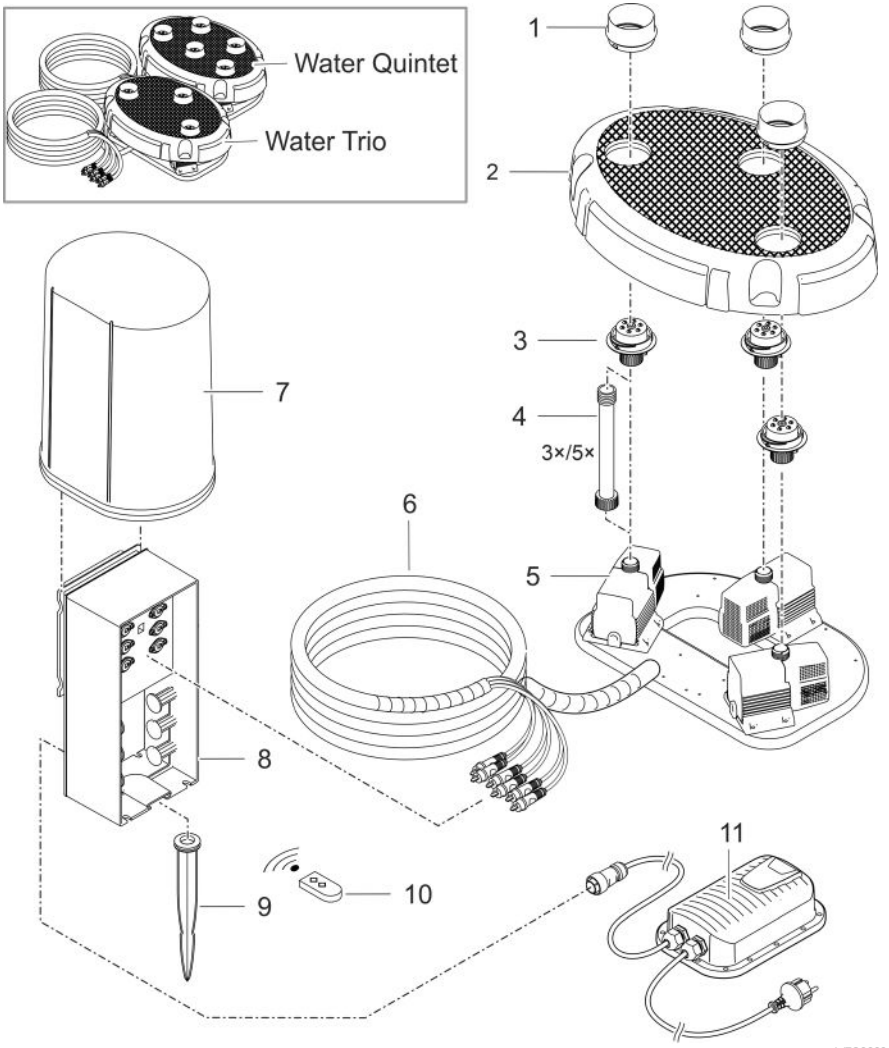

1	Protección de boquilla
2	Cubierta
3	Boquilla, iluminada
4	Tubo de prolongación • opcional, para elevar la cubierta o las boquillas iluminadas hasta 20 cm
5	Bomba
6	Cable de conexión con protección de cable
7	Cubierta protectora
8	Caja de control • con programas para diferentes alturas de surtidor e intensidad de luz
9	Varilla de tierra
10	Emisor manual (inclusive batería, tipo CR 2032)
11	Fuente de alimentación conmutada con clavija de red

Símbolos en el equipo

IP68 4.0 m	El equipo es hermético al polvo y al agua hasta 4 m.
IP44	El equipo está protegido contra cuerpos extraños (Ø ≥1 mm) y salpicaduras de agua.
	Un transformador de seguridad suministra una tensión baja de seguridad por el lado secundario.
	Una fuente de alimentación conmutada convierte una tensión de entrada no estabilizada en una tensión de salida constante.
	Proteja el equipo contra la radiación solar directa.
-10°C	Proteja el equipo de temperaturas inferiores a -10 °C.
	No deseche el equipo en la basura doméstica normal.
	Lea las instrucciones de uso.

Variantes de instalación

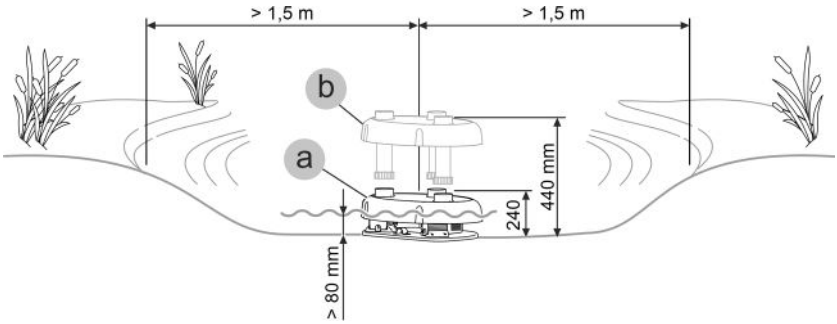

- Variante (a): sin tubos de prolongación
  – Para profundidades de agua entre 80 y 240 mm, el equipo se emplaza sobre una base horizontal sin tubos de prolongación.
- Variante (a): con tubos de prolongación
  – Para profundidades de agua entre 240 y 440 mm, el equipo se emplaza con los tubos de prolongación incluidos en el suministro sobre una base horizontal.

Emplazamiento y conexión

La bomba sólo se puede emplear si se cumplen los valores del agua indicados. (→ Valores del agua permisibles)

⚠ ADVERTENCIA

La fuente de alimentación conduce tensión eléctrica peligrosa y está prohibido emplazarla directamente en el agua. De lo contrario existe riesgo de lesiones graves o muerte por choque eléctrico.

▶ Emplace la fuente de alimentación protegida contra inundación a una distancia mínima de 2 m al agua.

INDICACIÓN

Es posible que la unidad de rodadura de la bomba se desgaste más temprano y se tenga que sustituir si la bomba transporta agua con mucho lodo.

▶ Limpie minuciosamente el estanque o la piscina antes de emplazar la bomba.
▶ Emplace la bomba elevada sobre el fondo. De esta forma se reduce la aspiración del agua con lodo.

ⓘ Evite la radiación solar directa de los componentes del equipo no sumergidos, porque se pueden calentar considerablemente. Emplee una cubierta de protección si fuera necesario.

Montaje de la prolongación

Se pueden instalar tubos de prolongación para ajustar la altura de la boquilla al nivel del agua.

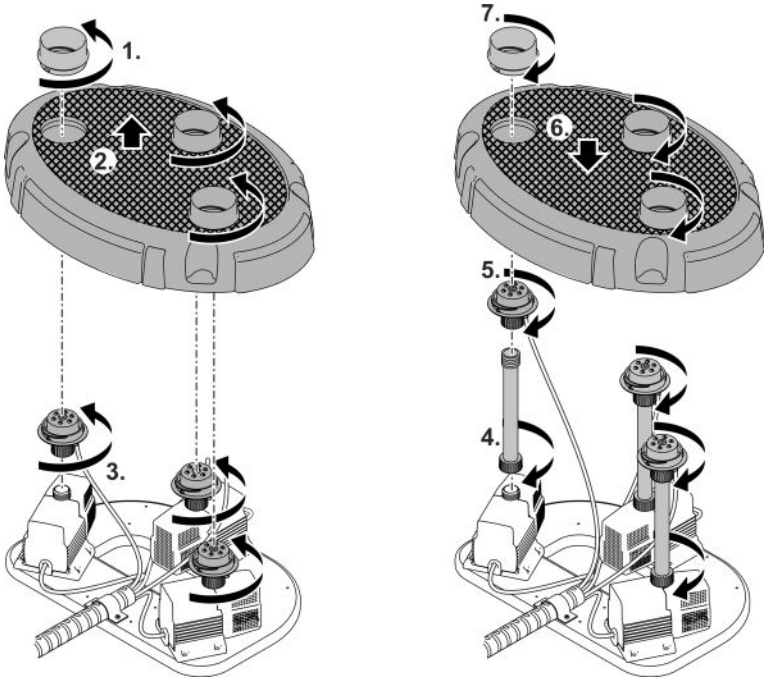

WTO0004

Emplazamiento del equipo

- Coloque la carcasa de la bomba en posición horizontal sobre una base resistente y exenta de lodo. Garantice una posición segura de la carcasa de la bomba.
- Opere las bombas sólo cuando estén completamente sumergidas en el agua.

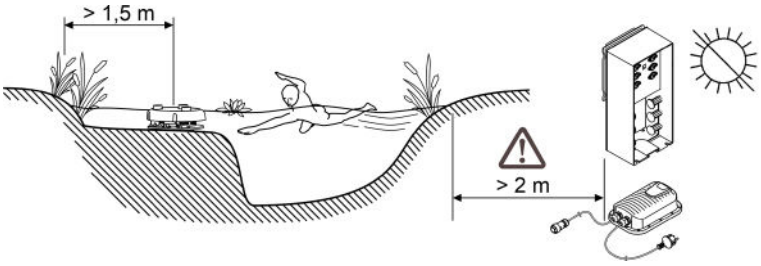

WTO0005

- Posicione la caja de control y la fuente de alimentación protegidas contra la radiación solar directa. La distancia al agua tiene que ser superior a 2 m.
- Si el suelo es blando, la caja de control se puede anclar al suelo con una varilla de tierra.
- Como alternativa se puede fijar por ejemplo la caja de control a una placa con conectores de tornillo adecuados. (Los tornillos no están incluidos en el suministro.)

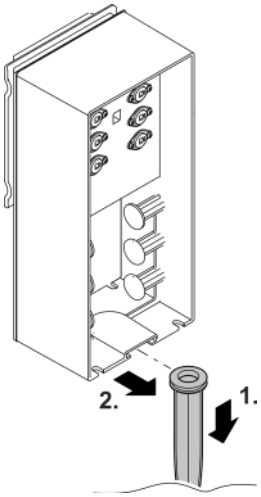

WTO0006

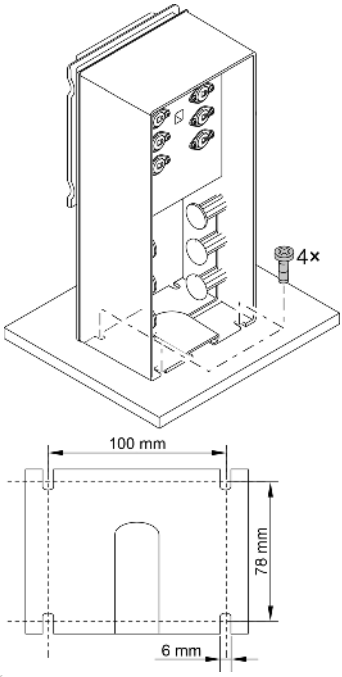

WTO0007

Conexión del equipo

- Conecte el cable de alimentación a la toma de conexión trasera de la caja de control y apriete la tuerca de unión.
- Conecte las clavijas de la bomba y las clavijas de las lámparas. Tenga en cuenta la secuencia de las clavijas (marcaciones en las clavijas).
- Ponga la cubierta protectora sobre la caja de control.

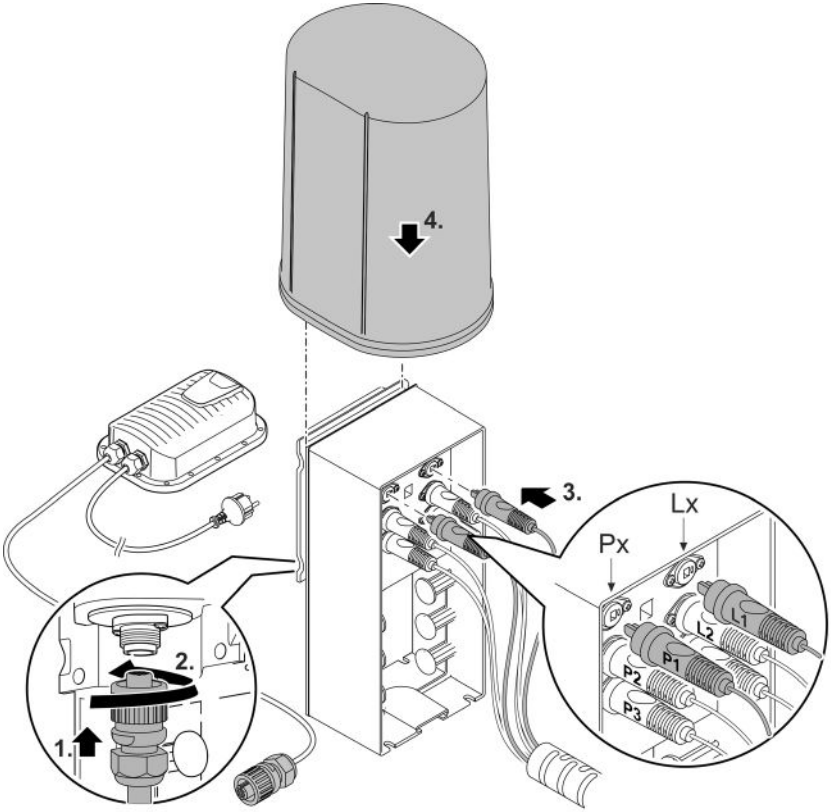

Puesta en marcha

INDICACIÓN

El equipo se destruye si se opera con un atenuador de luz. Tiene componentes eléctricos sensibles.

► No conecte el equipo a una alimentación de corriente con regulación de voltaje.

INDICACIÓN

La bomba no debe marchar en seco. De lo contrario se destruye la bomba.

► Opere la bomba sólo cuando está sumergida o inundada.

Conexión / desconexión

- **Conexión:** Enchufe la clavija de red en el tomacorriente.
  — El equipo se conecta de inmediato.
- **Desconexión:** Saque la clavija de red del tomacorriente.

Operación

La caja de control se opera de forma inalámbrica a través de un emisor manual de 2 canales.

El alcance máximo del emisor manual es de 80 m. Obstáculos entre el emisor y la caja de control, una batería débil del emisor manual o la radiación electromagnética de equipos eléctricos merman el alcance.

Ajuste del equipo

Con la caja de control conectada (clavija de red enchufada) se pueden seleccionar secuencialmente con el emisor manual 9 imágenes de juegos de agua o de luz con programación fija.

Después de la conexión del equipo está seleccionado automáticamente el programa 1.

- Tecla 1: Seleccionar próximo programa.
- Tecla 2: Seleccionar programa anterior.

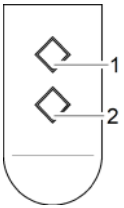

Programas	
P0	Equipo desconectado, modo de reserva
P1	Todos los surtidores están activos, altura fija hasta 30 cm como máximo Luz conectada en todos los surtidores
P2	Todos los surtidores están activos, altura fija hasta 70 cm como máximo Luz conectada en todos los surtidores
P3	Todos los surtidores están activos, altura de surtidor dinámica hasta 70 cm como máximo Luz conectada en todos los surtidores
P4	Un surtidor funciona de forma alternante en intervalos, altura máxima de 70 cm La luz se conecta siempre para el surtidor activo
P5	Todos los surtidores están activos, altura fija hasta 110 cm como máximo Luz conectada en todos los surtidores
P6	Todos los surtidores están activos, altura de surtidor dinámica hasta 110 cm como máximo Luz conectada en todos los surtidores
P7	Un surtidor funciona de forma alternante en intervalos, altura máxima de 140 cm La luz se conecta siempre para el surtidor activo
P8	Todos los surtidores están activos, altura de surtidor dinámica hasta 140 cm como máximo Luz conectada en todos los surtidores
P9	Varios surtidores funcionan de forma alternante, altura máxima de 140 cm La luz se conecta siempre para los surtidores activos

Indicación:

- Si el equipo se conecta a través de un temporizador siempre arranca primero el programa 1.
- Es posible que haya divergencias en las alturas de surtidor.

ⓘ El chorro de agua se puede orientar posicionando la boquilla móvil de forma diferente.

Programación del emisor manual

El emisor manual incluido en el suministro ya está programado a la caja de control. Usted puede registrar hasta 10 emisores manuales en la caja de control.

Si usted desea registrar otro emisor manual en la caja de control proceda de la forma siguiente:

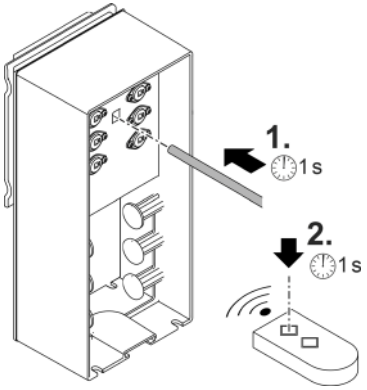

Programar el emisor manual:

1. Pulse el botón de programación en la caja de control con un objeto puntiagudo (bolígrafo, clip doblado, etc.) durante aproximadamente 1 segundo.
   La caja de control está ahora en modo de programación durante 3 segundos.
2. Pulse en el emisor manual dentro de 3 segundos otro botón aprox. 1 segundo.
   La caja de control se puede operar ahora con el nuevo emisor manual.

ⓘ Usted sólo puede desconectar todos los emisores manuales conocidos por la caja de control juntos, no por separado. Para desconectar todos los emisores manuales, pulse la tecla de programación aprox. 5 segundos.

Limpieza y mantenimiento

INDICACIÓN

No emplee productos de limpieza agresivos ni soluciones químicas. Estos productos pueden dañar la carcasa, mermar el funcionamiento del equipo y dañar a los animales, las plantas y el medio ambiente.

▶ Si fuera posible, limpie el equipo con agua limpia y un cepillo suave o una esponja; si la suciedad es muy persistente emplee los productos de limpieza recomendados.

Limpieza del equipo

ⓘ Limpie el equipo según sea necesario, pero como mínimo 2 veces al año.

- Productos de limpieza recomendados en caso de calcificaciones persistentes:
  – Producto de limpieza para bombas PumpClean de OASE.
  – Productos de limpieza domésticos sin vinagre y cloro.
- Después de la limpieza enjuague minuciosamente todas las piezas con agua clara.

Desmontar / limpiar la bomba

- Saque la clavija de red y quite todas las conexiones.
- Desmonte el equipo como se muestra en la ilustración.

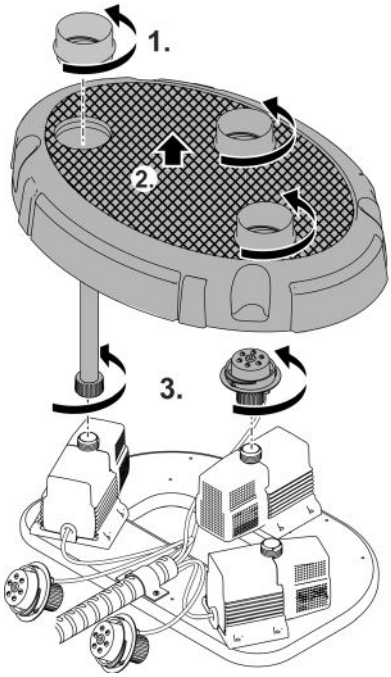

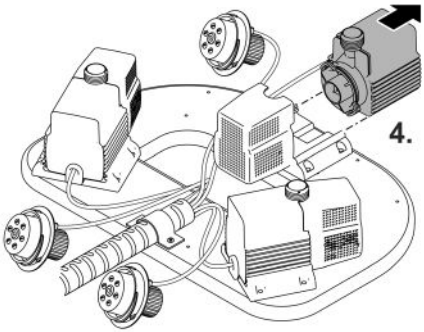

WTO0013

Limpieza/ sustitución de la unidad de rodadura

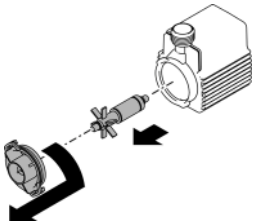

WTO0015

Cambio de la batería

INDICACIÓN

Los componentes eléctricos se pueden destruir por descargas estáticas o humedad.

- ▶ Evite tocar los componentes o conductores eléctricos. Si no se puede evitar, descárguese previamente de la carga estática conectándose por ejemplo brevemente a tierra en un tubo de calefacción desnudo.
- ▶ Proteja el interior de la carcasa contra la suciedad y la humedad.

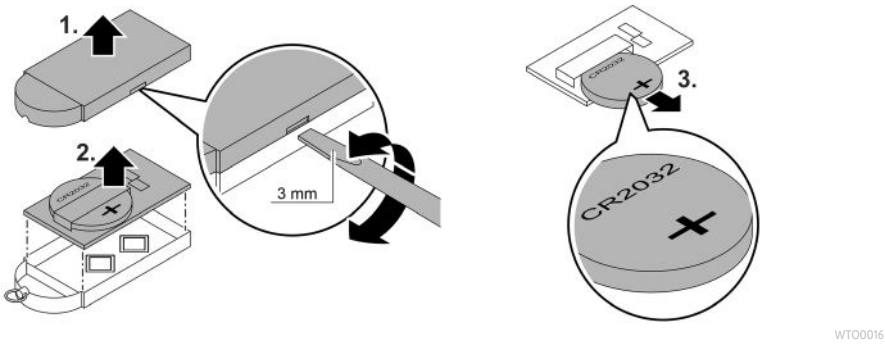

Almacenamiento/ conservación durante el invierno

En caso de heladas, se tiene que desinstalar el Water Trio/Quintet. Limpie minuciosamente los componentes y compruebe si están dañados. Guarde las bombas sumergidas en un recipiente con agua y protegidas contra heladas. No sumerja las clavijas de enchufe.

Eliminación de fallos

Fallo	Causa	Acción correctora
Las bombas no arrancan.	No hay tensión de alimentación	Compruebe la tensión de alimentación. Controle las líneas de alimentación
El equipo no reacciona al emisor manual	El emisor manual no está programado	Programe el emisor manual
Altura del surtidor insuficiente	Unidad de rodadura bloqueada o sucia	Limpie la unidad de rodadura
	Carcasa de filtro de la bomba sucia	Limpie la cubierta de filtro
	Boquillas sucias	Limpiar las boquillas
El equipo se desconecta después de un corto tiempo de funcionamiento (aprox. 10 s).	Temperatura del agua muy alta	Mantenga la temperatura máxima del agua de 35 °C. Saque la clavija de red y enchúfela otra vez en el tomacorriente para reconectar el equipo.
	Las bombas marcharon en seco.	Controle el nivel de agua y rellene agua si fuera necesario. Saque la clavija de red y enchúfela otra vez en el tomacorriente para reconectar el equipo.

Datos técnicos

Fuente de alimentación conmutada			**100 VA / 12 V CC**
Primaria	Tensión de red	V CA	220 ... 240
	Frecuencia de red	HZ	50/60
	Consumo de potencia máximo	W	110
	Longitud de la línea	m	2,0
Secundaria	Tensión de salida	V CC	12
	Corriente de salida máxima	A	8,5
	Longitud de la línea	m	0,5
Categoría de protección			IP44
Categoría de protección			II
Temperatura del entorno		°C	-10 ... +35
Medidas (Lo x An x Al)		mm	231 × 148 × 68
Peso		kg	2,3

			Water Trio	Water Quintet
Caja de control	Tensión de conexión	V CC	12	12
	Consumo de potencia máximo	W	40	50
	Categoría de protección		IP44	IP44
	Temperatura del entorno	°C	+4 ... +40	+4 ... +40
	Medidas (Lo x An x Pr)	mm	215 × 180 × 305	215 × 180 × 305
	Peso	kg	1,35	1,35
Carcasa de la bomba (inclusive bombas y lámparas)	Medidas (Lo x An x Pr)	mm	430 × 300 × 240	5
	Peso	kg	8,84	11,3
	Profundidad de inmersión máxima	m	4	4
	Temperatura del agua	°C	+4 ... +35	+4 ... +35
	Categoría de protección		IP66	IP66
Bomba	Cantidad	Pieza	3	5
	Altura de bombeo máx.	m	1,4	1,4
	Diámetro del chorro	mm	5	5
	Longitud de la línea	m	8	8
Lámpara	Cantidad	Pieza	3	5
	Color de la luz		Blanco cálido	Blanco cálido
	Clase de eficiencia energética		G	G
	Longitud de la línea	m	8	8
Emisor manual	Frecuencia	MHz	433	433
	Alcance máx.	m	80	80

Valores del agua permisibles

		Agua fresca, agua de estanque
Valor pH		6.8 a 8.5
Dureza	°dH	8 a 15
Cloro libre	mg/l	<0,3
Contenido de cloruro	mg/l	<250
Contenido de sal	%	<0,4
Residuo seco total	mg/l	<50
Temperatura	°C	+4 a +35

Piezas de desgaste

- Unidad de rodadura

Desecho

INDICACIÓN

Está prohibido desechar este equipo en la basura doméstica.

- ▶ Deseche el equipo a través del sistema de recogida previsto.
- ▶ Si tiene alguna pregunta, póngase en contacto con su empresa local de eliminación de desechos. Allí recibe las informaciones sobre el desecho adecuado del equipo.
- ▶ Corte los cables para inutilizar el equipo.

INDICACIÓN

Desecho de baterías

No deseche las baterías en la basura doméstica.

- ▶ Deseche las baterías sólo a través del sistema de recogida previsto.

Desecho de las baterías dentro de la Comunidad Europea

Usted está obligado como consumidor final a devolver las baterías usadas. La recogida es gratuita.

- ▶ Devuelva las baterías al punto de venta o deseche las baterías a través de los sistemas públicos de recogida y reciclaje de su ciudad o municipio.

Marca en baterías que contienen sustancias nocivas

PB = La batería contiene plomo

Cd = La batería contiene cadmio

Hg = La batería contiene mercurio

Li = La batería contiene litio

⚠ AVISO

- ▶ Antes de meter a mão na água, desconetar a ficha elétrica de todos os aparelhos e que se encontram na água. Contrariamente, existe o risco de morte ou graves lesões por eletrocussão.
- ▶ O aparelho pode ser utilizado por crianças com idade igual ou superior a 8 anos e pessoas com capacidades físicas, sensoriais ou mentais reduzidas ou com falta de experiência ou conhecimentos, enquanto vigiadas por adultos ou quando foram informadas sobre o uso seguro do aparelho e entenderam os riscos remanescentes. Crianças não podem brincar com o aparelho. A limpeza e a manutenção não podem ser realizadas por crianças sem que sejam vigiadas por adultos.

Instruções de segurança

Conexão eléctrica

- A instalação elétrica fora de edifícios está sujeita a normas específicas. A instalação elétrica pode ser realizada só por um eletricista qualificado.
  - O eletricista está qualificado por possuir a formação profissional exigida e as experiências profissionais necessárias, tendo, por conseguinte, a autorização para executar instalações elétricas fora edifícios. É capaz de reconhecer riscos iminentes e observa as normas, prescrições e regulamentos nacionais e regionais.
  - Se houver dúvidas ou problemas, dirija-se a um electricista qualificado e autorizado!
- O transformador ou o power supply deve ser posicionado com uma distância de segurança de pelo menos 2 m em relação à água.
- Antes de conetar o aparelho, verifique que as características do aparelho correspondem às da rede elétrica.
- Ligue o aparelho só com uma tomada instalada de acordo com as normas vigentes. O disjuntor de corrente de avaria deve proteger o aparelho com o valor máximo de 30mA (rated leakage current).
- Os fios de extensão e distribuidores eléctricos (por exemplo, conjunto de várias tomadas) devem ser autorizados para a utilização fora da casa (protecção contra salpicos de água).
- Proteger da humidade os conectores e as tomadas abertos.

Operação segura

- Mantenha os olhos afastados da fonte de luz do aparelho.
- O aparelho não pode ser utilizado quando apresenta fios defeituosos ou a carcaça danificada.
- O aparelho já não pode ser utilizado nem reparado com o cabo de alimentação elétrica defeituosa. O cabo de alimentação não pode ser substituído.
- Não transporte nem puxe o aparelho pelo fio elétrico.
- Instale e posicione todos os fios elétricos de forma que não possam ser danificados e ninguém possa tropeçar.
- Não efetue modificações técnicas do aparelho.
- Faça só os trabalhos, no aparelho, descritos nestas instruções.
- Utilize só peças de reposição originais e acessórios originais.
- Em caso de problemas, dirija-se ao seu distribuidor autorizado ou à OASE.

Emprego conforme o fim de utilização acordado

O produto descrito nestas instruções só pode ser utilizado conforme exposto abaixo:

- Como jogo de água para a instalação fixa em lagos ou reservatórios de água.
- Também pode ser utilizado em piscinas, desde que observadas as normas nacionais aplicáveis à instalação.
- Operar apenas com a fonte de alimentação original.
- Conforme as características técnicas obrigatórias. (→ Dados técnicos)
- Com a observação dos valores admissíveis para a água. (→ Valore permitidos da água)

O aparelho está sujeito a estas restrições:

- Nunca operar com outros líquidos que não a água.
- Nunca operar a bomba sem que seja percorrida por água.
- Não utilizar em contacto com produtos químicos, géneros alimentícios, combustíveis ou substâncias explosivas.
- Não serve para utilizações industriais.
- De acordo com a CEM (compatibiilidade eletromagnética), é um aparelho da classe A. Em zonas habitadas, o aparelho pode dar origem a interferências radioelétricas. Compete ao cliente adoptar as medidas adequadas.

Descrição do produto

O Water Trio e o Water Quintet são jogos de água comandáveis à distância com repuxos variáveis e iluminação LED branca.

Descrição geral

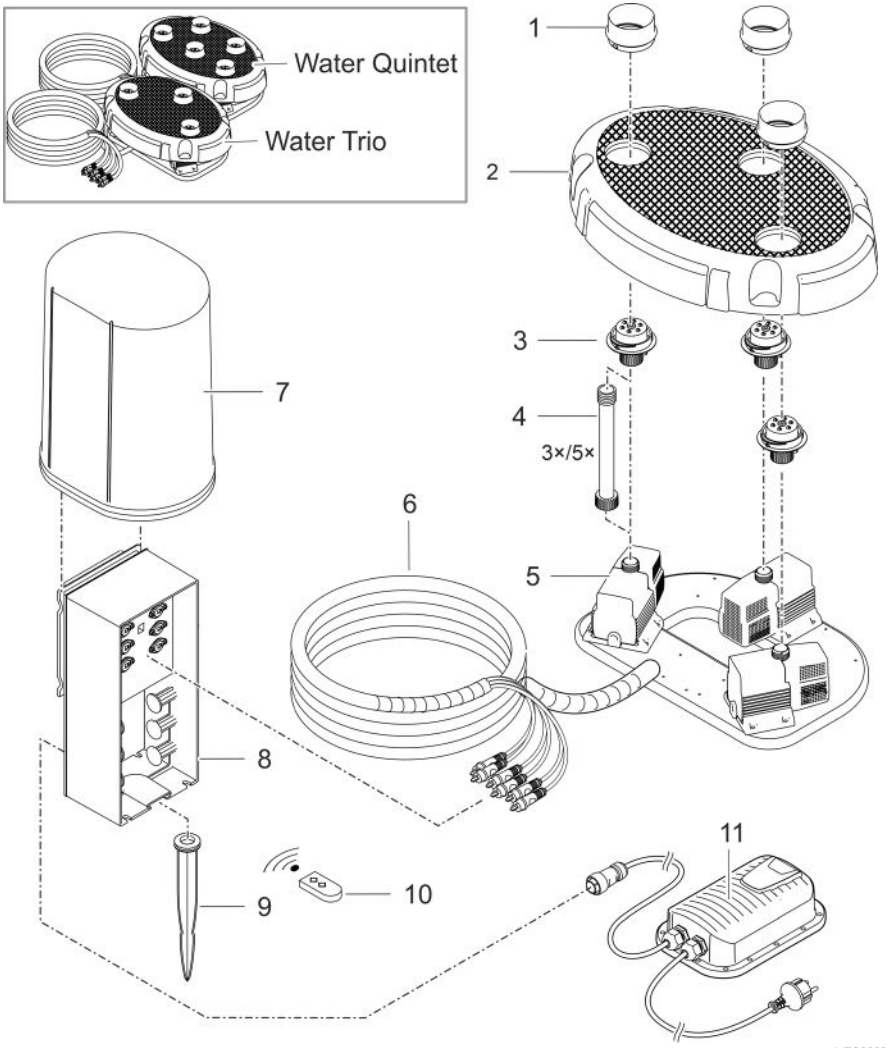

1	Proteção dos bicos
2	Cobertura
3	Bico, iluminado
4	Tubo de extensão • opcional, para elevar a cobertura ou os bicos iluminados em até 20 cm
5	Bomba
6	Cabo de ligação com proteção do cabo
7	Tampa de protecção
8	Caixa de controlo • com programas para diferentes alturas de repuxo e intensidade de luz
9	Espeto de suporte
10	Telecomando (incl. pilhas, tipo CR 2032)
11	Fonte de alimentação comutada com ficha elétrica

Símbolos sobre o aparelho

IP68 4.0 m	Aparelho à prova de poeira e água até 4 m.
IP44	O aparelho está protegido contra corpos estranhos (Ø ≥1 mm) e respingos de água.
	Um transformador de segurança fornece do lado secundário uma baixa tensão de segurança.
	Uma fonte de alimentação comutada converte uma tensão de entrada não estabilizada numa tensão de saída constante.
	Proteja o aparelho contra radiação solar direta.
-10°C	Proteja o aparelho contra temperaturas inferiores a -10 °C.
	O aparelho usado não pode ser eliminado com o lixo doméstico.
	Leia as instruções de uso.

Variantes de instalação

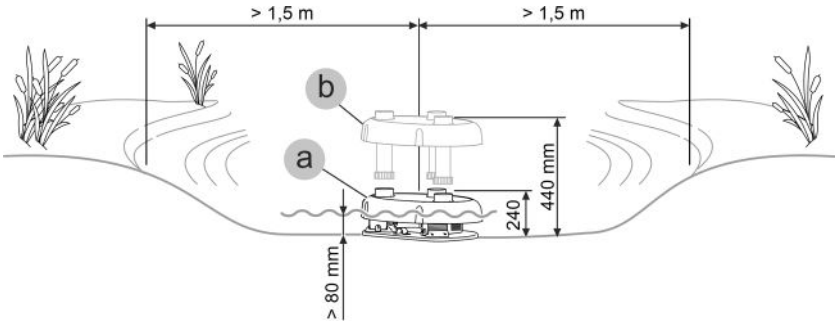

- Variante (a): sem tubos de extensão
  – Em profundidades de água entre 80 e 240 mm, o aparelho sem tubos de extensão é colocado sobre uma base horizontal.
- Variante (b): com tubos de extensão
  – Em profundidades de água entre 240 e 440 mm, o aparelho é colocado com os tubos de extensão do volume de entrega sobre uma base horizontal.

Posicionar e conectar

Para utilizar a bomba, os valores de água especificados devem ser exactamente observados. (→ Valore permitidos da água)

⚠ AVISO

A unidade power supply apresenta tensão elétrica perigosa, não podendo ser posicionada perto da água. Contrariamente, existe o risco de morte ou graves lesões por eletrocussão.

▶ A unidade power supply não pode ser banhada nem mergulhada e deve apresentar uma distância não inferior a 2 m à água.

NOTA

O transporte de água muito suja faz com que o rotor da bomba se estrague depressa e deva ser substituída já após breve tempo de operação.

▶ Limpar bem o tanque ou reservatório antes de colocar a bomba.

▶ Colocar a bomba por acima do fundo do tanque. Assim se pode reduzir a aspiração de água contendo lama.

ⓘ Evite radiação solar direta sobre todos os componentes que se encontram fora da água para excluir que se aqueçam demais. Utilize, se necessário, uma cobertura protetora.

Montar a extensão

Para adaptar a altura dos bicos ao nível da água podem ser montados tubos de extensão.

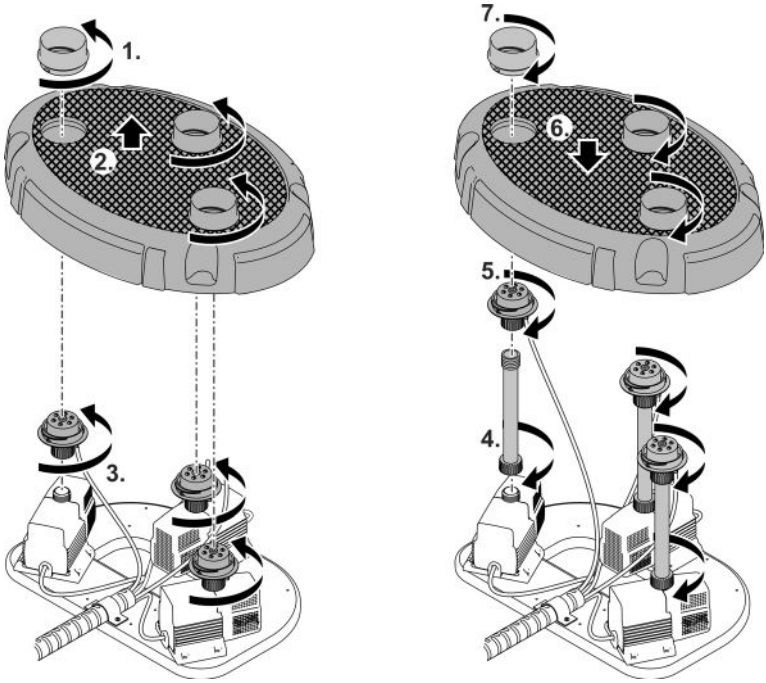

WTO0004

PT

Posicionar o aparelho

- Coloque a caixa das bombas em posição horizontal sobre um solo firme e desprovido de lodo. Certifique-se de que a caixa das bombas apresenta a estabilidade necessária.
- Nunca opere as bombas sem que as mesmas se encontrem totalmente mergulhadas.

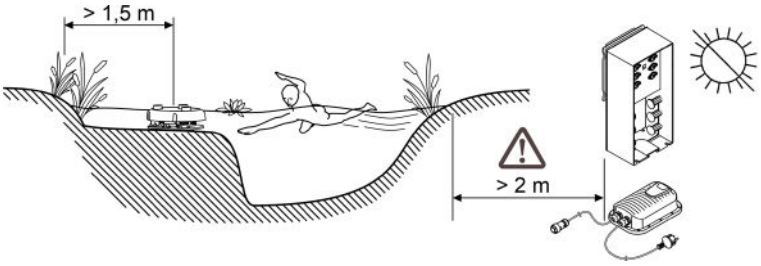

WTO0005

- Posicione a caixa de controlo e a fonte de alimentação protegidas contra a radiação solar direta. A distância à água deve ser superior a 2 m.
- Se o solo for macio, é possível ancorar a caixa de controlo com um espeto de suporte no chão.
- Em alternativa, a caixa de controlo pode ser fixada, por exemplo, numa placa com a ajuda de uniões aparafusadas adequadas. (Os parafusos não são entregues com o aparelho.)

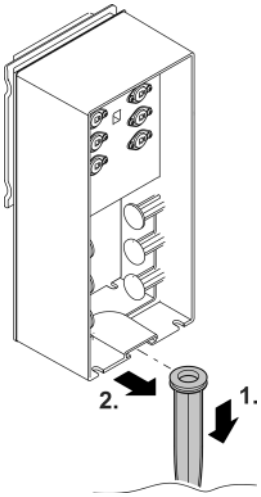

WTO0006

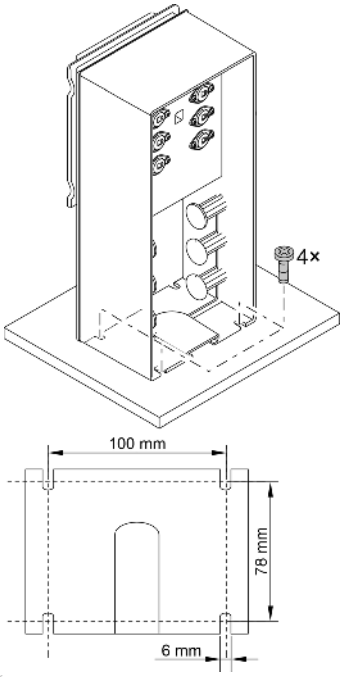

WTO0007

Conectar o aparelho

- Conecte o cabo da fonte de alimentação à tomada de ligação traseira da caixa de controlo e enrosque e aperte a porca de capa.
- Conecte as fichas das bombas e das lâmpadas. Observe a ordem correta das fichas (existe uma identificação nas fichas).
- Coloque a tampa de proteção sobre a caixa de controlo.

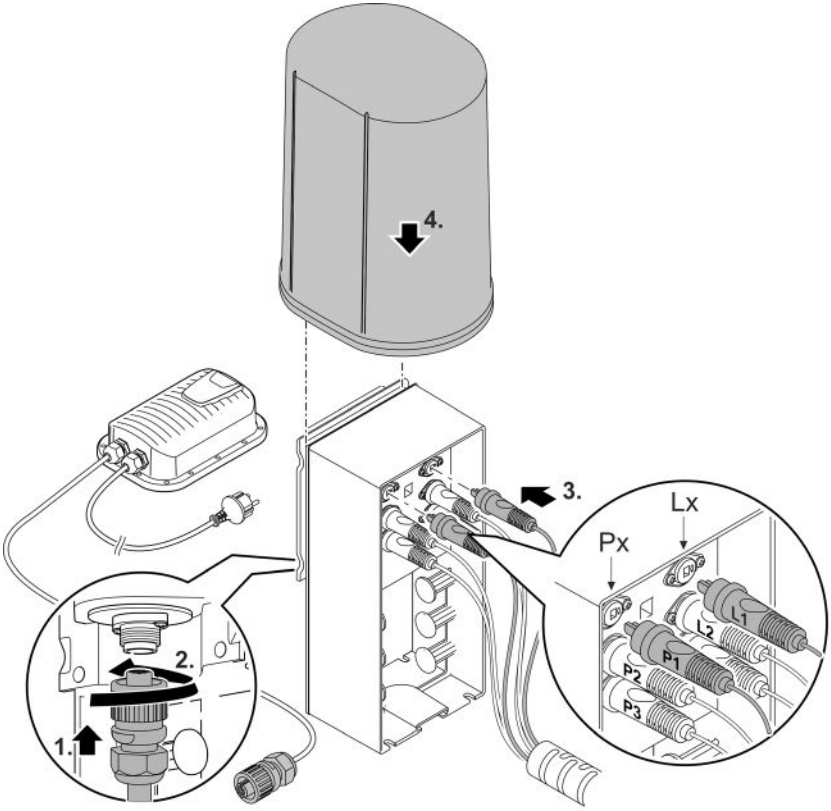

Colocação em operação

NOTA

O aparelho é destruído quando operado mediante um regulador tipo dimmer. Contém peças eléctricas sensíveis.

► Nunca conectar o aparelho a uma fonte de energia variável.

NOTA

A bomba não pode ser operada sem água. De contrário, a bomba é destruída.

► Nunca operar a bomba sem que a mesma se encontre totalmente mergulhada ou percorrida.por água.

Ligar/Desligar

- **Ligar:** Conete a ficha elétrica à tomada.
  – O aparelho arranca de imediato.
- **Desligar:** Desconete a ficha elétrica da tomada.

Operação

A caixa de controlo é comandada via rádio através de um telecomando de 2 canais.

O alcance máximo do telecomando é de 80 m. Eventuais obstáculos situados entre o telecomando e a caixa de controlo, uma pilha fraca do telecomando ou a radiação eletromagnética de aparelhos elétricos afetam negativamente o alcance.

Ajustar o aparelho

Com a caixa de controlo ligada (ficha elétrica inserida) é possível selecionar com o telecomando de forma sequencial 9 jogos de água e luz programados de modo fixo.

Depois de ligar o aparelho está selecionado automaticamente o programa 1.

- Botão 1: Selecionar o programa seguinte.
- Botão 2: Selecionar o programa anterior.

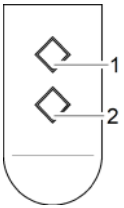

Programas	
P0	Aparelho desligado, modo stand-by
P1	Todos os repuxos estão ativados, altura máxima de 30 cm Luz acesa de todos os repuxos
P2	Todos os repuxos estão ativados, altura máxima de 70 cm Luz acesa de todos os repuxos
P3	Todos os repuxos estão ativados, altura dinâmica dos repuxos, altura máxima de 70 cm Luz acesa de todos os repuxos
P4	Ativação intervalada e alternada de cada segundo repuxo, altura máxima de 70 cm Luz acesa do repuxo respetivamente ativo
P5	Todos os repuxos estão ativados, altura máxima de 110 cm Luz acesa de todos os repuxos
P6	Todos os repuxos estão ativados, altura dinâmica dos repuxos, altura máxima de 110 cm Luz acesa de todos os repuxos
P7	Ativação intervalada e alternada de cada segundo repuxo, altura máxima de 140 cm Luz acesa do repuxo respetivamente ativo
P8	Todos os repuxos estão ativados, altura dinâmica dos repuxos, altura máxima de 140 cm Luz acesa de todos os repuxos
P9	Ativação intervalada e alternada de vários repuxos em conjunto, altura máxima de 140 cm Luz acesa dos repuxos respetivamente ativos

Nota:

– Se o aparelho for ativado mediante um temporizador, será iniciado sempre o programa 1.

– A altura dos repuxos pode divergir dos valores indicados.

ⓘ O jato de água pode ser orientado, reposicionando o bico móvel.

Programar o telecomando

O telecomando, que faz parte do âmbito de entrega, já se encontra programado para a caixa de controlo. Pode associar até 10 telecomandos à caixa de controlo.

Se quiser associar um telecomando adicional à caixa de controlo, proceda da seguinte forma:

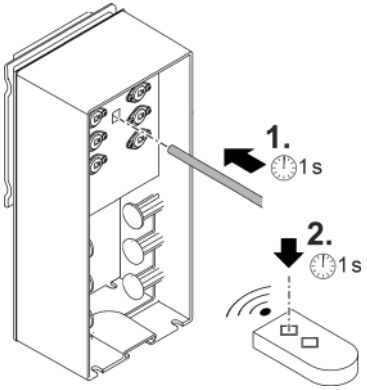

Programar o telecomando:

1. Prima o botão de programação na caixa de controlo com um objeto pontiagudo (lápis, clip aberto, etc.) durante aprox. 1 segundo.
   A caixa de controlo está agora durante 3 segundos no modo de programação.
2. Durante estes 3 segundos, prima um botão qualquer no telecomando durante aprox. 1 segundo.
   A caixa de controlo pode agora ser operada com o telecomando novo.

ⓘ Pode desassociar todos os telecomandos que a caixa de controlo conhece em conjunto, não de forma individual. Para desassociar todos os telecomandos, prima o botão de programação durante aprox. 5 segundos.

Limpeza e manutenção

NOTA

Nunca utilizar detergentes agressivos ou solventes químicos. Tais produtos são susceptíveis de destruir a carcaça, prejudicar o funcionamento do aparelho e estragam animais, plantas e o meio-ambiente.

▶ Limpe o aparelho se possível com água limpa e uma escova ou esponja macia; no caso de sujidade mais resistente, recorra aos detergentes recomendados.

Limpar o aparelho

ⓘ Limpe o aparelho conforme necessário, mas, pelo menos, 2 vezes por ano.

- Solventes de limpeza adequados para remover aderências calcificadas resistentes:
  – Solvente PumpClean para limpar bombas, fabricante: OASE.
  – Detergente doméstico, desprovido de vinagre e cloro.
- Após a limpeza, lavar todas as peças em abundante água limpa.

Desmontar e limpar a bomba

- Desconete a ficha e separe todos os pontos de ligação.
- Desmonte o aparelho como mostra a figura.

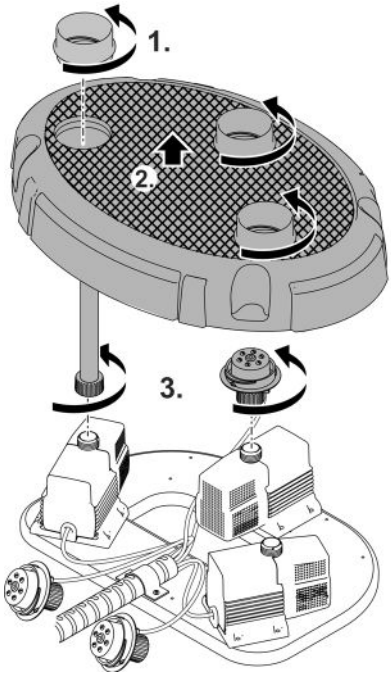

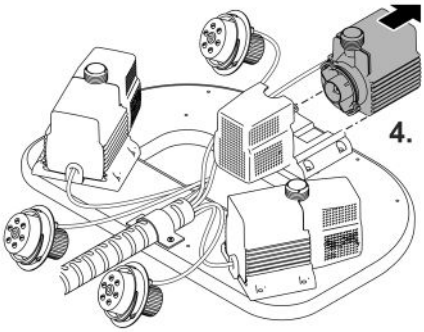

WTO0013

Limpar/Substituir a unidade de rotor

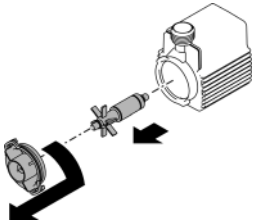

WTO0015

Substituir a pilha

NOTA

Os componentes elétricos pode ser destruídos devido a descarga estática ou humidade.

- ▶ Evite tocar em componentes ou condutores elétricos. Se isso for inevitável, descarregue primeiro a carga estática, fazendo por exemplo a ligação à terra temporária num tubo de aquecimento não revestido.
- ▶ Proteja o interior da caixa contra a sujidade e a humidade.

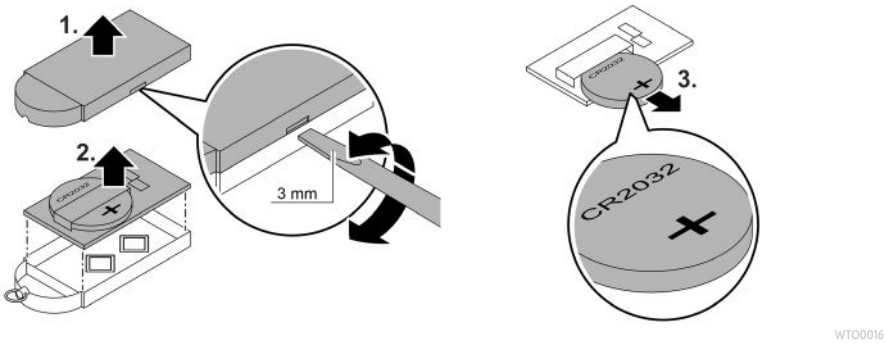

Armazenar/Invernar

Em caso de geada, o Water Trio/Quintet deve ser desinstalado. Faça uma limpeza minuciosa e verifique os componentes quanto a danos. Guarde as bombas protegidas da geada, mergulhadas num recipiente com água. As fichas não podem ser banhadas.

Eliminação de falhas

Problema	Causa	Resolução
As bombas não arrancam	Tensão elétrica ausente	Controlar a tensão elétrica Controlar o cabo de alimentação
O aparelho não reage ao sinal do telecomando	O telecomando não foi programado	Programar o telecomando
Altura insuficiente do repuxo	Rotor bloqueado ou sujo	Limpar o rotor
	Bomba com filtro entupido	Limpar todo o filtro
	Bicos entupidos	Limpar os bicos
Aparelho desliga após breve operação (cerca de 10 segundos)	Temperatura demasiado alta da água	Observar a temperatura não superior a +35 °C da água. Para a próxima ligação, desconectar a ficha elétrica e inserir novamente na tomada.
	Bombas operam a seco	Controlar o nível de água e, se preciso, corrigir. Para a próxima ligação, desconectar a ficha elétrica e inserir novamente na tomada.

Dados técnicos

Switched mode power supply			**100 VA / 12 V DC**
Tensão	Tensão de rede	V AC	220 ... 240
	Frequência	HZ	50/60
	Consumo máx. de energia	W	110
	Comprimento do cabo	m	2,0
Tensão	Tensão de saída	V DC	12
	Corrente máxima de saída	A	8,5
	Comprimento do cabo	m	0,5
Grau de proteção			IP44
Classe de protecção			II
Temperatura ambiente		°C	-10 ... +35
Dimensões (C x L x A)		mm	231 × 148 × 68
Peso		kg	2,3

			Water Trio	Water Quintet
Caixa de controlo	Tensão de conexão	V DC	12	12
	Consumo máx. de energia	W	40	50
	Grau de proteção		IP44	IP44
	Temperatura ambiente	°C	+4 ... +40	+4 ... +40
	Dimensões (C × L × P)	mm	215 × 180 × 305	215 × 180 × 305
	Peso	kg	1,35	1,35
Caixa das bombas (incl. bombas e lâmpadas)	Dimensões (C × L × P)	mm	430 × 300 × 240	5
	Peso	kg	8,84	11,3
	Profundidade máx. de imersão	m	4	4
	Temperatura da água	°C	+4 ... +35	+4 ... +35
	Grau de proteção		IP66	IP66
Bomba	Número	Unidades	3	5
	Altura de elevação máxima	m	1,4	1,4
	Diâmetro do jato	mm	5	5
	Comprimento do cabo	m	8	8
Lâmpada	Número	Unidades	3	5
	Cor		branco quente	branco quente
	Classe de eficiência energética		G	G
	Comprimento do cabo	m	8	8
Telecomando	Frequência	MHz	433	433
	Alcance máximo	m	80	80

Valore permitidos da água

		Água fresca, água do tanque
Valor ph		6.8 ... 8.5
Dureza	°dH	8 ... 15
Cloro livre	mg/l	<0,3
Teor de cloreto	mg/l	<250
Teor de sais	%	<0,4
Total de resíduo seco	mg/l	<50
Temperatura	°C	+4 ... +35

Peças de desgaste

- Rotor

Descartar o aparelho usado

NOTA

O aparelho não poderá ser eliminado com o lixo doméstico.

- ▶ O aparelho usado deve ser eliminado através do sistema de recolha seletiva de lixo.
- ▶ Em caso de dúvida, dirija-se ao centro de recolha de lixo local. Aqui poderá obter informações sobre a eliminação correta do aparelho.
- ▶ Inutilize previamente o aparelho cortando o respetivo cabo de alimentação.

NOTA

Eliminação de baterias usadas

As pilhas usadas não podem ser eliminadas com o lixo doméstico.

- ▶ Elimine as pilhas gastas só através do sistema de recolha seletiva de lixo.

Eliminação de pilhas usadas nos estados-membros da Comunidade Europeia

Na qualidade de consumidor final, cada cidadão tem a obrigação legal de devolver pilhas usadas. A devolução é gratuita.

- ▶ Devolva as pilhas ao centro de venda ou entregue-as através dos pontos de recolha públicos e sistemas de reciclagem da cidade ou freguesia.

Identificação de pilhas que contêm materiais contaminantes

Pb = A pilha contém chumbo

Cd = A pilha contém cádmio

Hg = A pilha contém mercúrio

Li = A pilha contém lítio

⚠ AVVERTENZA

- ▶ Scollegare dalla tensione elettrica tutti gli apparecchi prima di immergere le mani nell'acqua. In caso contrario sussiste il pericolo di morte o di gravi lesioni per folgorazione.
- ▶ Questo apparecchio può essere utilizzato da bambini di età superiore a 8 anni e da persone con capacità fisiche, sensoriali o mentali ridotte, se sono supervisionate o se sono state istruite sull'uso sicuro dell'apparecchio e che sono in grado di comprendere i pericoli che ne possono derivare. Ai bambini è vietato giocare con l'apparecchio. La pulizia e la manutenzione utente non devono essere effettuate da bambini senza opportuna supervisione.

Avvertenze di sicurezza

Allacciamento elettrico

- Per l'installazione elettrica all'aperto si applicano disposizioni speciali. L'installazione elettrica deve essere eseguita da un elettricista specializzato.
  - L'elettricista è qualificato in base a formazione tecnica, conoscenze ed esperienza ed è autorizzato a eseguire installazioni elettriche nelle aree esterne. Egli è in grado di riconoscere i possibili pericoli e rispettare le norme, le disposizioni e i regolamenti regionali e nazionali.
  - Rivolgersi a un elettricista specializzato in caso di domande e problemi.
- Installare il trasformatore o l'alimentatore ad una distanza di sicurezza dall'acqua di almeno 2 m.
- Eseguire l'allacciamento solo se i dati elettrici dell'apparecchio e dell'alimentazione elettrica coincidono.
- Collegare l'apparecchio solo a una presa installata secondo le norme. L'apparecchio deve essere protetto con un interruttore differenziale con una corrente di guasto di max. 30 mA.
- I cavi di prolungamento e distributori di corrente (ad es. prese multiple) devono essere adatti per l'impiego all'aperto (protetti contro gli spruzzi d'acqua).
- Proteggere spine e prese aperte contro l'umidità.

Funzionamento sicuro

- Non guardare mai direttamente nella sorgente luminosa dell'apparecchio.
- Non utilizzare l'apparecchio se i cavi elettrici o l'alloggiamento sono danneggiati.
- Smaltire l'apparecchio se la linea di collegamento alla rete è danneggiata. La linea di collegamento alla rete non può venire sostituita.
- Non trasportare o trascinare l'apparecchio afferrando il cavo di alimentazione.
- Posare i cavi al riparo da danni e in maniera tale che nessuno possa inciamparvi.
- Non apportate mai modifiche tecniche all'apparecchio.
- Eseguire sull'apparecchio solo le operazioni descritte nelle presenti istruzioni.
- Utilizzare solo solo parti di ricambio e accessori originali.
- In caso di problemi rivolgersi all'assistenza clienti autorizzata o all'azienda OASE.

Impiego ammesso

Utilizzare il prodotto descritto nelle presenti istruzioni esclusivamente come segue:

- Come gioco d'acqua per l'installazione fissa in laghetti o in contenitori d'acqua.
- Per l'impiego in laghetti da bagno previa osservanza delle norme di realizzazione nazionali.
- Utilizzare l'apparecchio solo con l'alimentatore originale.
- Rispettando i dati tecnici. (→ Dati tecnici)
- In conformità ai valori ammissibili dell'acqua. (→ Valori dell'acqua ammessi)

Per l'apparecchio valgono le seguenti restrizioni:

- Non utilizzare l'apparecchio con liquidi diversi dall'acqua.
- Non utilizzarlo mai senza flusso d'acqua.
- Non utilizzarlo unitamente a prodotti chimici, generi alimentari, sostanze facilmente infiammabili o esplosive.
- Non utilizzarlo per scopi commerciali o industriali.
- Secondo l'EMC (compatibilità elettromagnetica), si tratta di un apparecchio della categoria A, che può provocare radiodisturbi se utilizzato in prossimità di abitazioni. Spetta all'utilizzatore adottare le apposite misure di protezione.

Descrizione del prodotto

Il Water Trio e il Water Quintet sono dei giochi d'acqua telecomandabili con fontane variabili e illuminazione LED bianca.

Prospetto

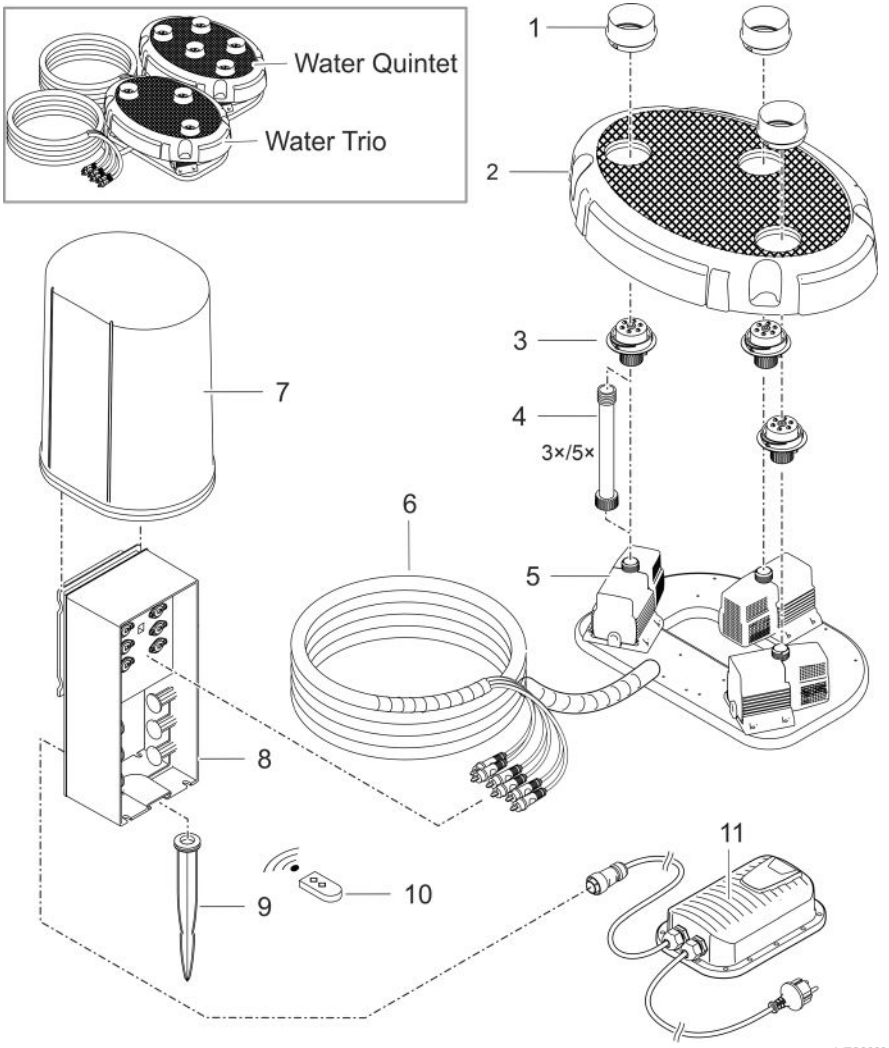

1	Protezione ugello
2	Copertura
3	Ugello, illuminato
4	Tubo di prolungamento • opzionale, per l'innalzamento della copertura o degli ugelli illuminati di sino a 20 cm
5	Pompa
6	Cavo di collegamento con protezione per cavo
7	Calotta di protezione
8	Scatola di controllo • con programmi per differenti altezze della fontana e differenti intensità della luce
9	Picchetto di terra
10	Trasmettitore manuale (compresa batteria tipo CR 2032)
11	Alimentatore di commutazione con spina elettrica

Simboli sull'apparecchio

IP68 4.0 m	L'apparecchio è a tenuta di polvere e di acqua fino a 4 m.
IP44	L'apparecchio è protetto da corpi estranei (Ø ≥1 mm) e contro la penetrazione di spruzzi d'acqua.
	Un trasformatore di sicurezza fornisce una bassissima tensione di sicurezza sul lato secondario.
	Un alimentatore switching converte una tensione di ingresso non stabilizzata in una tensione di uscita costante.
	Proteggere l'apparecchio dalla radiazione solare diretta.
	Proteggere l'unità da temperature inferiori a -10 °C.
	Non smaltire questo apparecchio gettandolo nei rifiuti domestici.
	Leggere le istruzioni per l'uso

Varianti di installazione

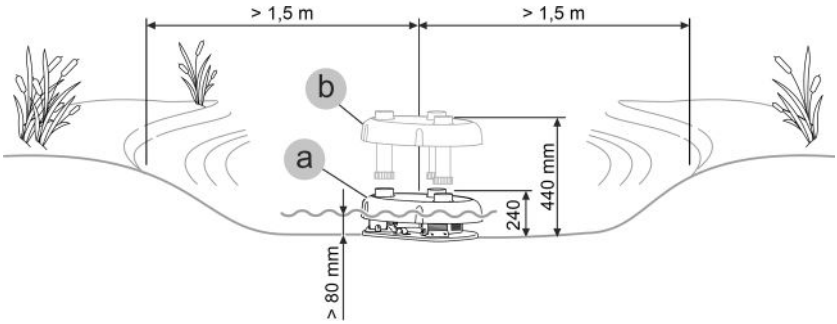

- Variante (a): senza tubi di prolunga
  – Per profondità d'acqua comprese tra 80 e 240 mm, l'unità viene posizionata su una superficie orizzontale senza tubi di prolunga.
- Variante (b): con tubi di prolunga
  – Per profondità d'acqua comprese tra 240 e 440 mm, l'unità viene posizionata su una superficie orizzontale con i tubi di prolunga in dotazione.

Installazione e allacciamento

Utilizzare la pompa solo in conformità ai valori dell'acqua specificati. (→ Valori dell'acqua ammessi)

⚠ AVVERTENZA

L'alimentatore fornisce una tensione elettrica pericolosa e non deve essere installato in vicinanza diretta dell'acqua. In caso contrario sussiste il pericolo di morte o di gravi lesioni per folgorazione.

▶ Installare l'alimentatore ad una distanza di almeno 2 metri dal laghetto, in una posizione che non può essere raggiunta dall'acqua.

NOTA

Se si trasporta acqua molto fangosa, l'unità rotante della pompa può eventualmente usurarsi anzitempo, quindi va sostituita anticipatamente.

▶ Pulire accuratamente il laghetto o la vasca prima di installare la pompa.
▶ Installare la pompa in posizione rialzata rispetto al fondo. In questo modo si riduce l'aspirazione di acqua fangosa.

ⓘ Evitare la luce diretta del sole su componenti dell'apparecchio non immersi in acqua, in quanto ciò può causarne un notevole riscaldamento. Se necessario, usare una copertura di protezione.

Montaggio della prolunga

È possibile montare tubi di prolunga per regolare l'altezza dell'ugello in base al livello dell'acqua.

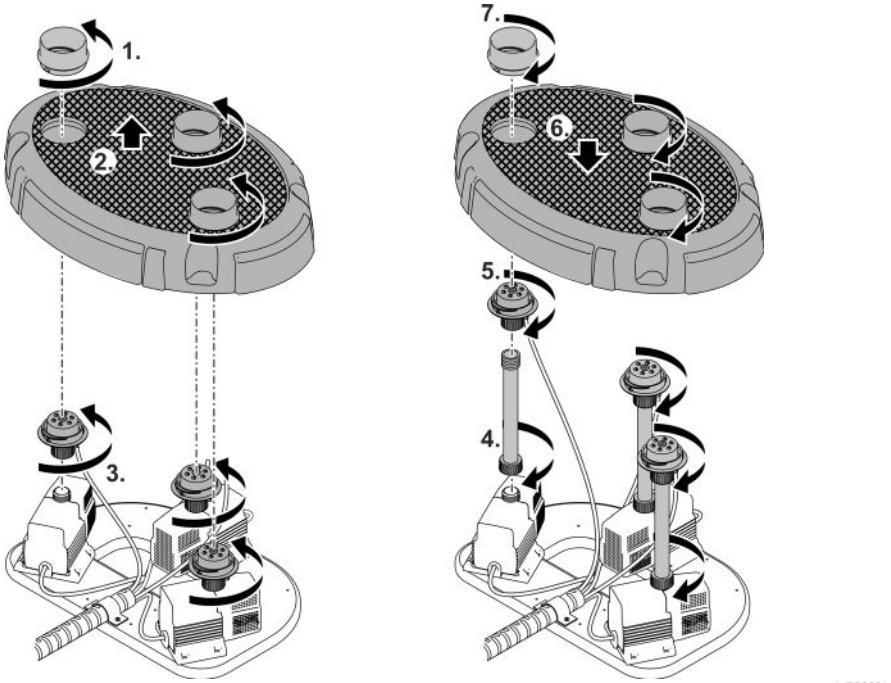

Installare l'apparecchio

- Installare l'alloggiamento della pompa in posizione orizzontale e in modo stabile su un fondo resistente senza melma. Provvedere ad un supporto sicuro dell'alloggiamento della pompa.
- Utilizzare le pompe solo se esse sono completamente immerse nell'acqua.

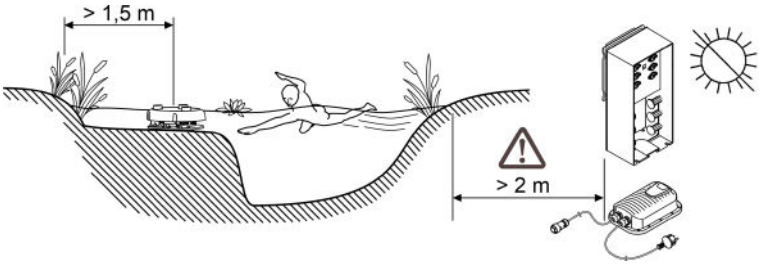

WTO0005

- Posizionare la scatola di controllo e l'alimentatore al riparo dalla luce solare diretta. La distanza dall'acqua deve essere superiore a 2 metri.
- Se il terreno è morbido, la scatola di controllo può essere ancorata al suolo con un picchetto di terra.
- In alternativa, la scatola di controllo può essere fissata con appositi connettori a vite ad esempio a una piastra. (Le viti non sono incluse nella fornitura.)

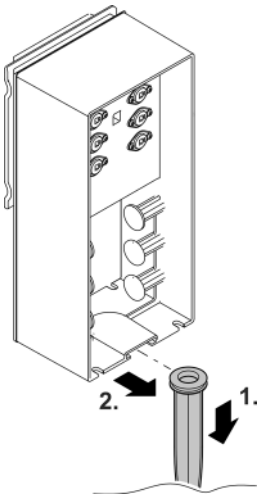

WTO0006

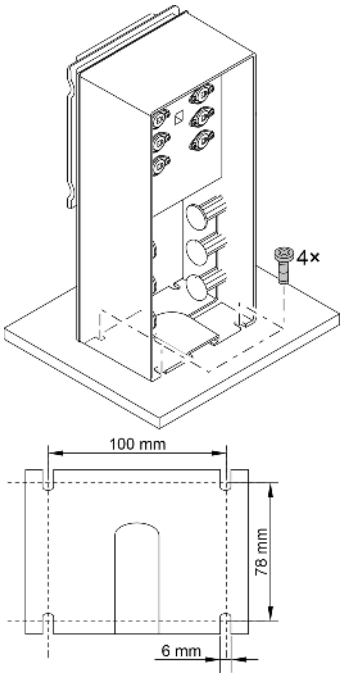

WTO0007

Collegare l'apparecchio

- Collegare il cavo di alimentazione alla presa di collegamento posteriore della scatola di controllo e avvitare il dado di raccordo.
- Collegare le spine della pompa e quelle delle luci. Tenere presente la successione delle spine (vedi relative marcature).
- Mettere il coperchio di protezione sulla scatola di controllo.

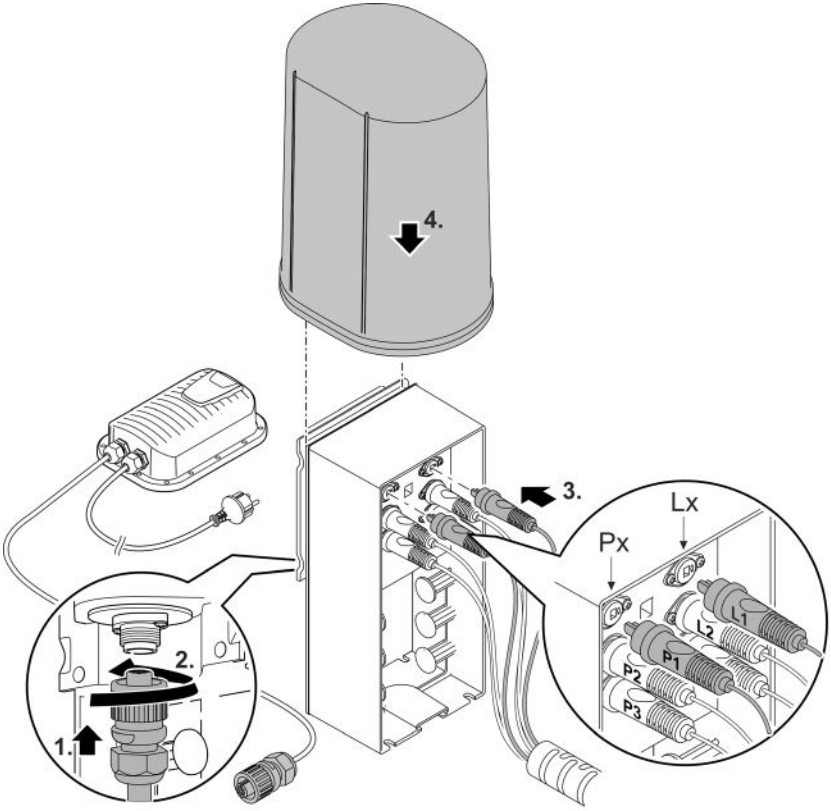

WTO0008

Messa in funzione

NOTA

L'apparecchio viene danneggiato irreparabilmente se viene utilizzato con un dimmer. Nell'apparecchio sono incorporati componenti elettrici sensibili.

► Non collegare l'apparecchio ad una alimentazione elettrica regolabile.

NOTA

La pompa non deve funzionare a secco. In caso contrario la pompa viene danneggiata irreparabilmente.

► Utilizzare la pompa solo sott'acqua ovvero completamente riempita.

Avviamento / Spegnimento

- **Avviamento:** Inserire la spina elettrica nella presa.
  – L'apparecchio si avvia immediatamente.
- **Spegnimento:** Sfilare la spina elettrica dalla presa.

Impiego

La cassetta di comando viene comandata via radio tramite un trasmettitore manuale a 2 canali.

La portata del trasmettitore manuale è massimo 80 m. Gli ostacoli fra trasmettitore manuale e ricevitore, una batteria scarica del trasmettitore manuale o delle radiazioni elettromagnetiche di apparecchiature elettriche riducono la portata.

Impostazione dell'apparecchio

Con la scatola di controllo accesa (spina di rete inserita) il trasmettitore manuale permette di selezionare in maniera sequenziale sino a 9 giochi d'acqua o giochi di luce programmati in maniera fissa.

Dopo ogni accensione dell'apparecchio, è automaticamente selezionato il programma 1.

- Tasto 1: Selezionare il programma successivo.
- Tasto 2: Selezionare il programma precedente.

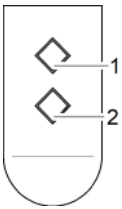

Programmi	
P0	Apparecchio OFF, modo stand-by
P1	Tutte le fontane attive, altezza fissa fino a max. 30 cm Luce accesa in tutte le fontane
P2	Tutte le fontane attive, altezza fissa fino a max. 70 cm Luce accesa in tutte le fontane
P3	Tutte le fontane attive, altezza dinamica max. 70 cm Luce accesa in tutte le fontane
P4	Alternativamente una fontana attiva a intervalli, altezza max. 70 cm La luce della fontana attiva viene accesa
P5	Tutte le fontane attive, altezza fissa fino a max. 110 cm Luce accesa in tutte le fontane
P6	Tutte le fontane attive, altezza dinamica max. 110 cm Luce accesa in tutte le fontane
P7	Alternativamente una fontana attiva a intervalli, altezza max. 140 cm La luce della fontana attiva viene accesa
P8	Tutte le fontane attive, altezza dinamica max. 140 cm Luce accesa in tutte le fontane
P9	Alternativamente diverse fontane attive alternandosi, altezza max. 140 cm La luce delle fontane attive viene accesa

Nota:

– Viene attivato sempre il programma 1 se l'apparecchio viene avviato tramite un timer.

– Le altezze delle fontane possono variare.

ⓘ Il getto d'acqua può essere orientato posizionando diversamente l'ugello mobile.

Programmare il trasmettitore manuale

Il trasmettitore manuale in dotazione è già programmato sulla scatola di controllo. Alla scatola di controllo possono essere registrati sino a 10 trasmettitori manuali.

Se si desidera registrare nella scatola di controllo un ulteriore trasmettitore manuale, procedere come di seguito:

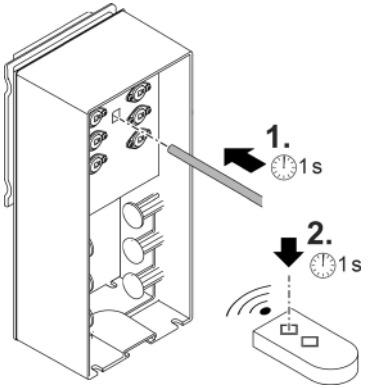

Apprendimento di un trasmettitore manuale:

1. Sulla scatola di controllo, premere il tasto di apprendimento con un oggetto appuntito (una matita, una graffetta raddrizzata ecc.) per ca. 1 secondo.
   Ora la scatola di controllo si trova per ca. 3 secondi in modalità di apprendimento.
2. Sul trasmettitore manuale, premere entro questi 3 secondi un tasto a piacere per ca. 1 secondo.
   Ora la scatola di controllo può essere comandata con il nuovo trasmettitore manuale.

ⓘ Non è possibile disattivare singoli trasmettitori manuali, ma solo tutti i trasmettitori manuali noti alla scatola di controllo, tutti insieme. Per disattivare tutti i trasmettitori manuali, premere il tasto di apprendimento per ca. 5 secondi.

Pulizia e manutenzione

NOTA

Non utilizzare detergenti aggressivi o soluzioni chimiche. Questi agenti possono danneggiare l'alloggiamento, compromettere la funzionalità dell'apparecchio e sono dannosi per animali, piante e ambiente.

▶ Pulire l'apparecchio possibilmente con acqua limpida e una spazzola morbida o una spugna; per lo sporco più difficile ricorrere al detergente consigliato.

Pulizia dell'apparecchio

ⓘ Pulire l'apparecchio quando necessario, ma almeno 2 volte all'anno.

- Detergenti consigliati per calcificazioni resistenti:
  - Detergente PumpClean OASE.
  - Detergente per uso domestico senza aceto e cloro.
- Una volta puliti tutti i componenti, risciacquare accuratamente con acqua limpida.

Smontaggio/pulizia della pompa

- Staccare la spina elettrica e togliere tutti i collegamenti.
- Smontare l'apparecchio come indicato nella figura.

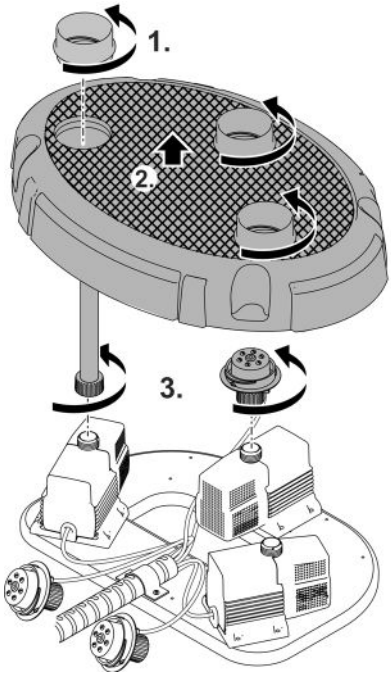

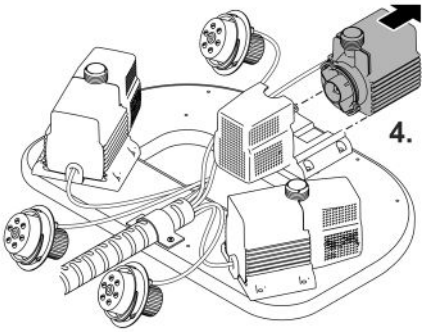

WTO0013

IT

Pulire/sostituire l'unità rotante

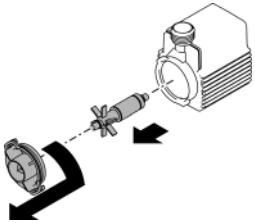

WTO0015

Sostituire batteria

NOTA

I componenti elettrici possono essere distrutti dalle scariche elettrostatiche o dall'umidità.

- ▶ Evitare di toccare componenti elettrici o conduttori. Se ciò è inevitabile, scaricarsi prima dalle cariche elettrostatiche, ad esempio collegandosi brevemente al potenziale di terra toccando un tubo di riscaldamento metallicamente lucido.
- ▶ Proteggere l'interno dell'alloggiamento dallo sporco e dall'umidità.

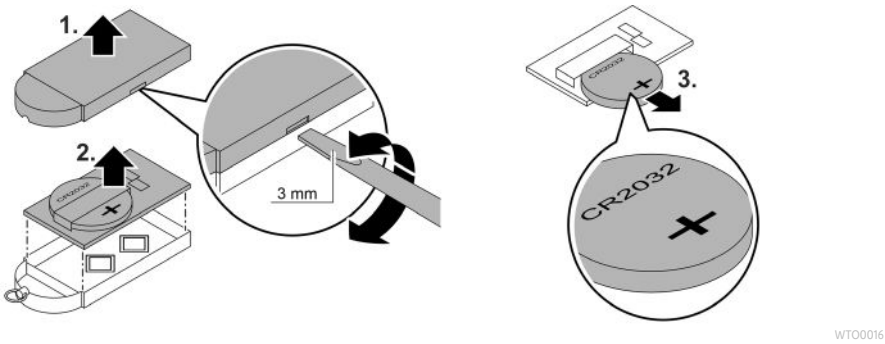

Immagazzinaggio/Invernaggio

In caso di gelo, il Water Trio/Quintet deve essere disinstallato. Eseguire una pulizia accurata, controllare che i componenti non siano danneggiati. Conservare le pompe al riparo dal gelo immerse in un contenitore con acqua. Le spine elettriche non devono venire sommerse.

Eliminazione di anomalie

Anomalia	Causa	Intervento
Le pompe non si avviano	Manca la tensione di rete	Verificare la tensione di rete Verificare le linee di alimentazione
L'apparecchiatura non reagisce al trasmettitore manuale	Trasmettitore non programmato	Programmare il trasmettitore manuale
Altezza del getto fontana insufficiente	Girante bloccata o sporca	Pulire l'unità rotante
	Tazza del filtro della pompa sporca	Pulire la tazza
	Ugelli sporchi	Pulire gli ugelli
L'apparecchiatura si arresta dopo circa 10 secondi	Temperatura dell'acqua troppo elevata	La temperatura max. dell'acqua non deve superare + 35°C Per riavviare l'apparecchiatura, staccare la spina elettrica e poi inserirla nuovamente nella presa
	Le pompe funzionano a secco	Controllare il livello dell'acqua ed eventualmente ripristinare Per riavviare l'apparecchiatura, staccare la spina elettrica e poi inserirla nuovamente nella presa

IT

Dati tecnici

Alimentatore di commutazione			**100 VA / 12 V DC**
Lato primario	Tensione di rete	V CA	220 ... 240
	Frequenza di rete	HZ	50/60
	Potenza assorbita max.	W	110
	Lunghezza del cavo	m	2,0
Lato secondario	Tensione di uscita	V CC	12
	Corrente di uscita max.	A	8,5
	Lunghezza del cavo	m	0,5
Grado di protezione			IP44
Classe di protezione			II
Temperatura ambiente		°C	-10 ... +35
Dimensioni (L × L × A)		mm	231 × 148 × 68
Peso		kg	2,3

			Water Trio	Water Quintet
Scatola di controllo	Tensione di attacco	V CC	12	12
	Potenza assorbita max.	W	40	50
	Grado di protezione		IP44	IP44
	Temperatura ambiente	°C	+4 ... +40	+4 ... +40
	Dimensioni (L × L × P)	mm	215 × 180 × 305	215 × 180 × 305
	Peso	kg	1,35	1,35
Alloggiamento della pompa (incl. pompe e luci)	Dimensioni (L × L × P)	mm	430 × 300 × 240	5
	Peso	kg	8,84	11,3
	Profondità di immersione max.	m	4	4
	Temperatura acqua	°C	+4 ... +35	+4 ... +35
	Grado di protezione		IP66	IP66
Pompa	Numero	Pezzo	3	5
	Prevalenza max.	m	1,4	1,4
	Diametro del getto	mm	5	5
	Lunghezza del cavo	m	8	8
Lampada	Numero	Pezzo	3	5
	Colore della luce		bianco caldo	bianco caldo
	Classe di efficienza energetica		G	G
	Lunghezza del cavo	m	8	8
Trasmettitore manuale	Frequenza	MHz	433	433
	Portata max.	m	80	80

Valori dell'acqua ammessi

		Acqua pulita, acqua laghetto
Valore pH		6.8 ... 8.5
Durezza	°dH	8 ... 15
Cloro libero	mg/l	<0,3
Contenuto di cloruro	mg/l	<250
Contenuto di sale	%	<0,4
Residuo secco complessivo	mg/l	<50
Temperatura	°C	+4 ... +35

Pezzi soggetti a usura

- Unità rotante

Smaltimento

NOTA

Non smaltire questo apparecchio gettandolo nei rifiuti domestici!

- ▶ Smaltire l'apparecchio solo attraverso l'apposito sistema di ritiro.
- ▶ In caso di domande rivolgersi all'azienda locale di smaltimento dei rifiuti. Qui si possono ricevere informazioni sul corretto smaltimento dell'apparecchio.
- ▶ Dopo l'utilizzo rendere inutilizzabile l'apparecchio tagliando i cavi.

NOTA

Smaltimento delle batterie

Non gettare le batterie nei rifiuti domestici.

- ▶ Smaltire le batterie solo attraverso l'apposito sistema di ritiro.

Smaltimento delle batterie nella Comunità Europea

L'utente finale è tenuto per legge a restituire le batterie usate. La restituzione è senza ricompensa.

- ▶ Riportare le batterie al punto vendita o smaltirle attraverso i sistemi pubblici di ritiro e riciclaggio della propria città o del proprio comune.

Avvertenze su batterie contenenti sostanze nocive

Pb = la batteria contiene piombo

Cd = la batteria contiene cadmio

Hg = la batteria contiene mercurio

Li = la batteria contiene litio

⚠ ADVARSEL

- ▶ Afbryd forbindelsen mellem alle elektriske apparater i vandet og elnettet, før du stikker hånden ned i vandet. Ellers er der fare for svære kvæstelser og dødsfald pga. elektrisk stød.
- ▶ Dette apparat kan bruges af børn fra 8 år og derover og personer med nedsatte fysiske, sensoriske eller mentale evner eller manglende erfaring og viden, når de er under opsyn eller får instruktion i sikker brug af apparatet og forstår de dermed forbundne risici. Børn må ikke lege med apparatet. Rengøring og vedligeholdelse må ikke udføres af børn uden opsyn.

Sikkerhedsanvisninger

El-tilslutning

- Mht. elektrisk installation udendørs gælder der særlige forskrifter. Elektrisk elinstallation må kun udføres af en autoriseret elinstallatør.
  - Elinstallatøren er kvalificeret på grundlag af sin tekniske uddannelse, viden og erfaring og er autoriseret til at udføre elektriske installationer udendørs. Elinstallatøren kan genkende potentielle farer og overholder regionale og nationale standarder, forskrifter og bestemmelser.
  - Ved spørgsmål og problemer rettes henvendelse til en autoriseret el-installatør.
- Opstil transformeren/strømforsyningen i en sikkerhedsafstand på mindst 2 m fra vandet.
- Enheden må kun tilsluttes, hvis de elektriske data for enheden og strømforsyningen stemmer overens.
- Tilslut kun apparatet til en forskriftsmæssigt installeret stikkontakt. Apparatet skal afsikres med lækageafbryder indstillet til en nominel fejlstrøm på maksimalt 30 mA.
- Forlængerledning og strømfordeler (f.eks. strømskinne) skal være egnet til udendørs brug (stænktæt).
- Beskyt åbne stikdåser og stikforbindelser mod fugt.

Sikker drift

- Kig aldrig direkte ind i apparatets lyskilde.
- Anvend ikke apparatet, hvis de elektriske ledninger eller huset er beskadiget.
- Apparatet skal bortskaffes, hvis nettilslutningsledningen er beskadiget. Nettilslutningsledningen kan ikke udskiftes.
- Bær eller træk ikke apparatet i den elektriske ledning.
- Før ledninger, så de er beskyttet mod beskadigelser, og så ingen kan falde over dem.
- Foretag aldrig tekniske ændringer på apparatet.
- Der må kun udføres arbejde på enheden, som er beskrevet i denne vejledning.
- Brug kun originale reservedele og originalt tilbehør.
- Kontakt den autoriserede kundetjeneste eller OASE i tilfælde af problemer.

Formålsbestemt anvendelse

Brug kun det produkt, der er beskrevet i denne vejledning, som følger:

- Vandspil til fast montering i bassiner eller vandbeholdere.
- Til brug i naturpools under overholdelse af de nationale monteringsforskrifter.
- Må kun betjenes med den originale netdel.
- Under overholdelse af de tekniske specifikationer. (→ Tekniske data)
- Under overholdelse af de tilladte vandværdier. (→ Tilladte vandværdier)

Der gælder følgende restriktioner for apparatet:

- Må ikke betjenes med andre væsker end vand.
- Må aldrig betjenes uden gennemstrømning af vand.
- Må ikke sættes i forbindelse med kemikalier, levnedsmidler, let brændbare eller eksplosive stoffer.
- Må ikke anvendes til erhvervs- eller industrimæssige formål.
- Iht. EMC (elektromagnetisk kompatibilitet) er der her tale om en klasse A-enhed. I et boligmiljø kan enheden forårsage radiointerferens. Det er op til brugeren at træffe passende foranstaltninger.

Produktbeskrivelse

Water Trio og Water Quintet er vandspil med fjernbetjening og med forskellige fontæner og hvid LED-belysning.

Oversigt

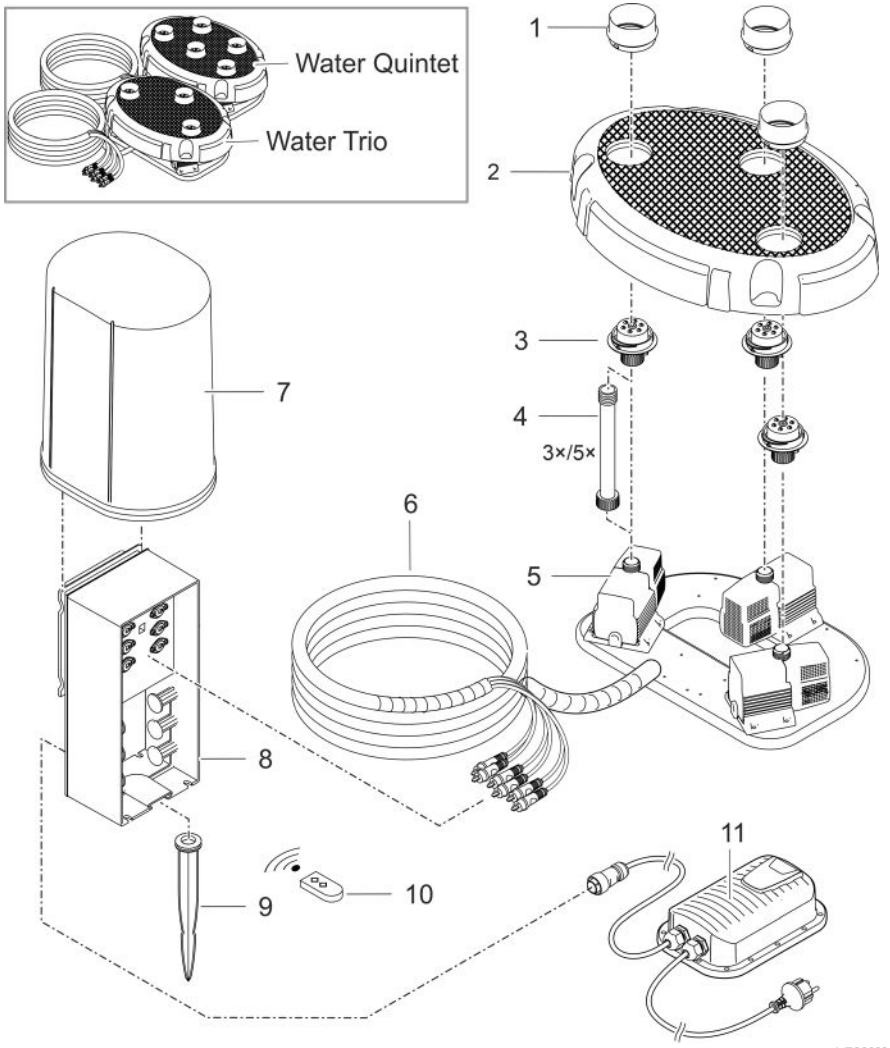

1	Dysebeskyttelse
2	Afdækning
3	Dyse, belyst
4	Forlængerrør • ekstraudstyr, løfter afdækningen/de belyste dyser med op til 20 cm
5	Pumpe
6	Tilslutningskabel med kabelbeskyttelse
7	Beskyttelseshætte
8	Styringsboks • med programmer til forskellig fontænehøjde og lysintensitet
9	Jordspyd
10	Håndsender (inklusive batteri, type CR 2032)
11	Strømforsyning med lysnetstik

Symboler på apparatet

IP68 4.0 m	Apparatet er støv- og vandtæt ned til 4 m.
IP44	Apparatet er beskyttet mod indtrængning af fremmedlegemer (Ø ≥1 mm) og vandsprøjt.
	En sikkerhedstransformator leverer en sikkerhedslavspænding på sekundærsiden.
	En switch-mode-strømforsyning forvandler en ikke stabil indgangsspænding til en konstant udgangsspænding.
	Beskyt apparatet mod direkte sollys.
	Beskyt apparatet mod temperaturer under -10 °C.
	Apparatet må ikke bortskaffes som normalt husholdningsaffald.
	Læs brugsanvisningen.

Installationsvarianter

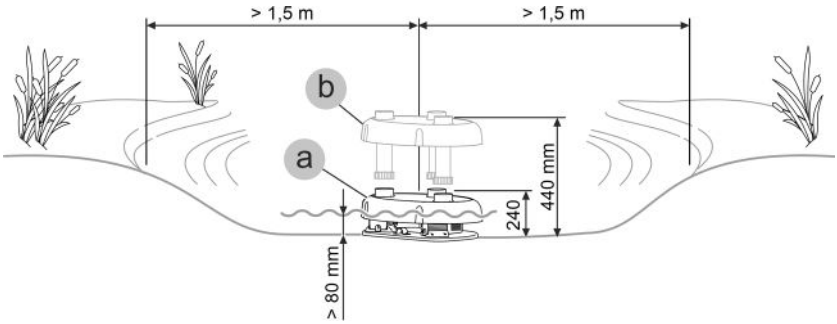

- Variant (a): Uden forlængerrør
  – Ved vanddybder mellem 80 og 240 mm sættes apparatet på et vandret underlag uden at bruge forlængerrør.
- Variant (b): Med forlængerrør
  – Ved vanddybder mellem 240 og 440 mm sættes apparatet på et vandret underlag ved at bruge de medfølgende forlængerrør.

Opstilling og tilslutning

Pumpen må kun bruges, hvis de angivne vandværdier overholdes. (→ Tilladte vandværdier)

⚠ ADVARSEL

Strømforsyningen leder farlige elektriske spændinger og må ikke opstilles direkte i vandet. Ellers er der fare for svære kvæstelser og dødsfald pga. elektrisk stød.

▶ Opstil strømforsyningen i en afstand på mindst 2 m til vandet på et sted, hvor den ikke kan oversvømmes.

BEMÆRK

Hvis der pumpes stærkt mudret vand, slides pumpens løbeenhed hurtigere og skal i givet fald udskiftes før tiden.

▶ Rengør bassinet eller reservoiret omhyggeligt, før pumpen opstilles.

▶ Opstil pumpen hævet over bunden. Herved reduceres indsugning af tilmudret vand.

ⓘ Undgå af udsætte apparatkomponenter, som ikke er nedsænket i vand, for direkte sollys, da disse herved kan blive kraftigt overophedet. Anvend evt. en beskyttelsesafdækning.

Montering af forlængerrør

Der kan monteres forlængerrør for at tilpasse dysehøjden til vandniveauet.

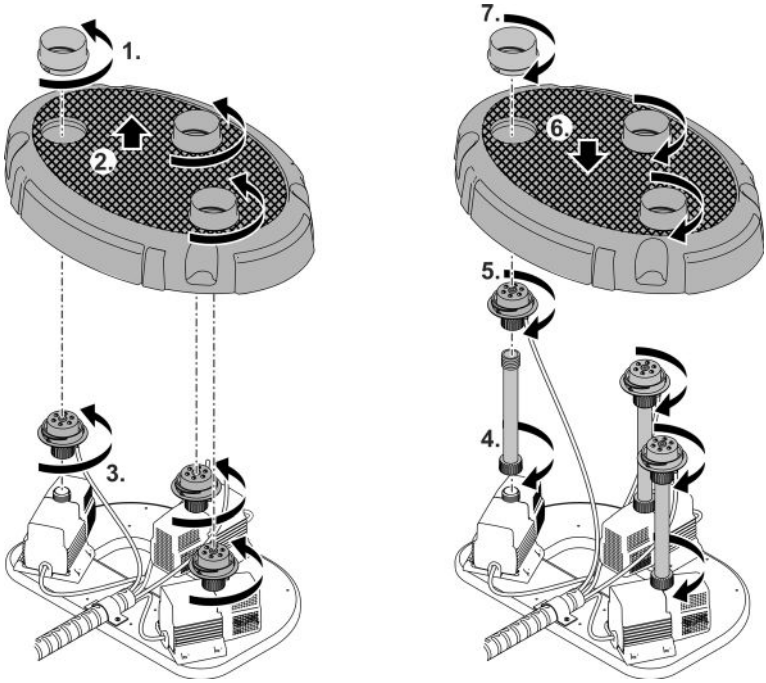

WTO0004

Opstilling af apparatet

- Stil pumpehuset vandret på et fast og slamfrit underlag. Sørg for, at pumpehuset står sikkert.
- Brug kun pumperne, når de er sænket helt ned i vandet.

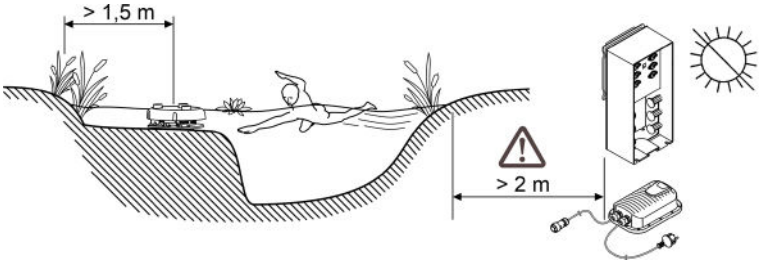

WTO0005

- Monter styringsboksen og strømforsyningen, så de er beskyttet mod direkte sollys. Afstanden til vandet skal være over 2 m.
- Hvis underlaget er blødt, kan styringsboksen forankres i jorden med et jordspyd.
- Alternativ kan styringsboksen f.eks. med egnede skrueforbindelser fastgøres på en plade. (Skruer er ikke omfattet af leveringen.)

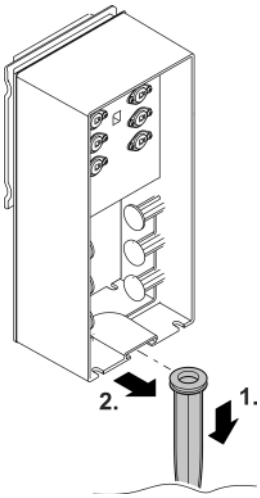

WTO0006

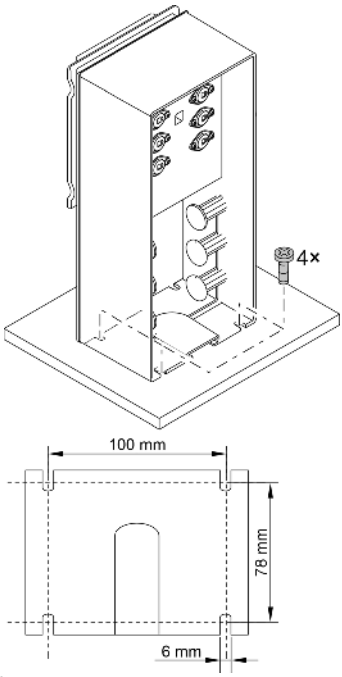

WTO0007

Tilslut apparatet

- Tilslut netdelkablet til styringsboksens bagerste udtag, og fastspænd omløbermøtrikken.
- Tilslut pumpestikkene og lysstikkene. Vær opmærksom på rækkefølgen af stikkene (markeringer på stikkene).
- Træk beskyttelseshætten over styringsboksen.

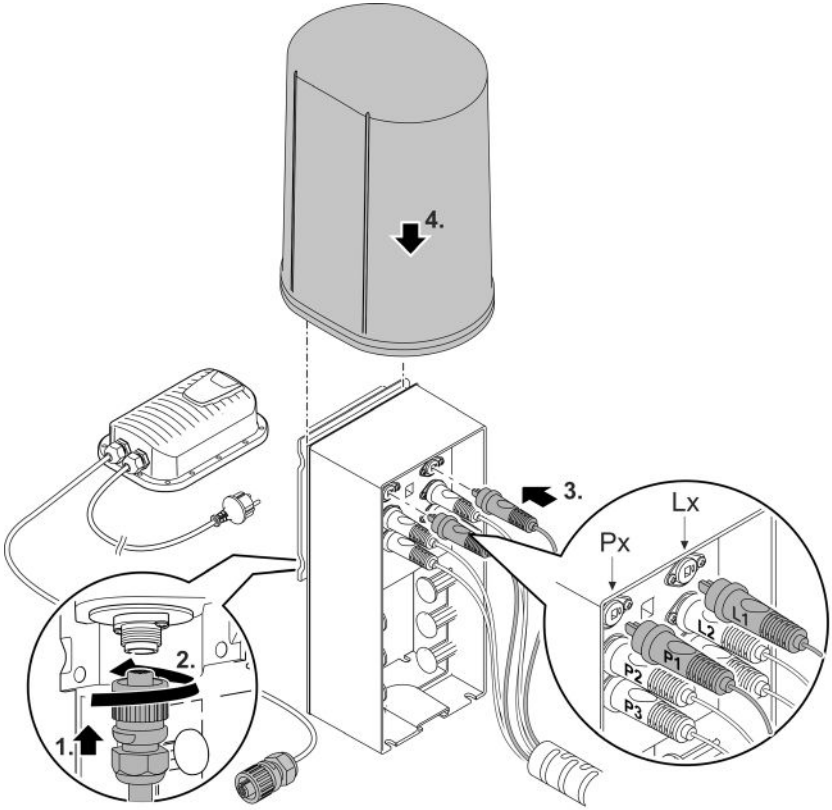

Ibrugtagning

BEMÆRK

Apparatet bliver ødelagt, hvis det betjenes med en lysdæmper. Den indeholder følsomme elektriske komponenter.

▶ Slut ikke apparatet til en dæmpbar strømforsyning.

BEMÆRK

Pumpen må ikke løbe tør for vand. Ellers ødelægges pumpen.

▶ Brug kun pumpen, når den er nedsænket i vand eller oversvømmet.

Tænd / sluk

- **Tænd:** Sæt netstikket i stikkontakten.
  – Apparatet tænder med det samme.
- **Sluk:** Træk netstikket ud af stikdåsen.

Betjening

Styringsboksen betjenes ved hjælp af en fjernbetjent 2-kanals-håndsender.

Håndsenderens rækkevidde er maks. 80 m. Forhindringer mellem håndsender og styringsboksen, lav batterikapacitet i håndsenderen eller elektromagnetisk stråling fra elektrisk udstyr reducerer rækkevidden.

Indstilling af apparatet

Når styringsboksen er tændt (netstikker er sat i), kan man med håndsenderen efter hinanden vælge 9 programmerede vand-/lysspilbilleder.

Når enheden er tændt, er program 1 automatisk valgt.

- Tast 1: Vælg næste program.
- Tast 2: Vælg forrige program.

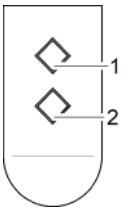

Programmer	
P0	Apparatet slukket, Standby-modus
P1	Alle fontæner er aktive, fast højde op til maks. 30 cm Lys er tændt på alle fontæner
P2	Alle fontæner er aktive, fast højde op til maks. 70 cm Lys er tændt på alle fontæner
P3	Alle fontæner er aktive, dynamisk fontænehøjde, maks. højde 70 cm Lys er tændt på alle fontæner
P4	Skiftevis en fontæne er aktiv med intervaller, maks. højde 70 cm Lys tændes i den fontæne, der er aktiv
P5	Alle fontæner er aktive, fast højde op til maks. 110 cm Lys er tændt på alle fontæner
P6	Alle fontæner er aktive, dynamisk fontænehøjde, maks. højde 110 cm Lys er tændt på alle fontæner
P7	Skiftevis en fontæne er aktiv med intervaller, maks. højde 140 cm Lys tændes i den fontæne, der er aktiv
P8	Alle fontæner er aktive, dynamisk fontænehøjde, maks. højde 140 cm Lys er tændt på alle fontæner
P9	Skiftevis flere aktive fontæner, maks. højde 140 cm Lys tændes i de fontæner, der er aktive

Bemærk:

– Hvis apparatet tændes med en timer, starter det altid med program 1.
– Afvigelser i fontænehøjderne er mulige.

ⓘ Du kan justere vandstrålens retning ved hjælp af den bevægelige dyse.

Programmér håndsenderen

Den medfølgende håndsender er allerede programmeret til styringsboksen. Du kan tilslutte op til 10 håndsendere til styringsboksen.

Hvis du vil tilslutte flere håndsendere til styringsboksen, gør følgende:

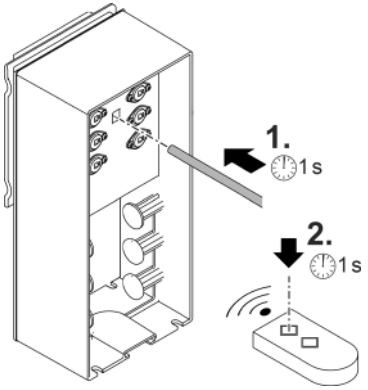

Programmer håndsenderen:

1. Tryk programmeringstasten på styringsboksen ned med en spids genstand (stift, åbnet clips el.lign.) i ca. 1 sekund.
   Styringsboksen er nu i programmeringsmodus i 3 sekunder.
2. Tryk inden for disse 3 sekunder i ca. 1 sekund på en tilfældig tast på håndsenderen.
   Nu kan styringsboksen betjenes med den nye håndsender.

ⓘ Du kan kun afmelde de håndsendere, der er tilsluttet til styringsboksen, samlet, ikke enkeltvis. Tyk programmeringstasten i ca. 5 sekunder for at afmelde alle håndsendere.

Rengøring og vedligeholdelse

BEMÆRK

Brug ikke aggressive rengøringsmidler eller kemiske opløsningsmidler. Sådanne midler kan beskadige huset, forringe enhedens funktion, og skade dyr, planter og miljøet.

▶ Rengør apparatet så vidt muligt med rent vand og en blød børste eller en svamp; ved genstridig snavs brug også et anbefalet rengøringsmiddel.

Rengør apparatet

ⓘ Rengør apparatet efter behov, dog mindst 2 gange om året.

- Anbefalede rengøringsmidler ved genstridige tilkalkninger:
  – Pumperens PumpClean fra OASE.
  – Eddike- og klorfrit husholdningsrengøringsmiddel.
- Skyl alle dele med rent vand efter rengøring.

Afmontering/rengøring af pumpe

- Træk lysnetstikket ud, og fjern alle tilslutninger.
- Skil apparatet ad som vist på illustrationen.

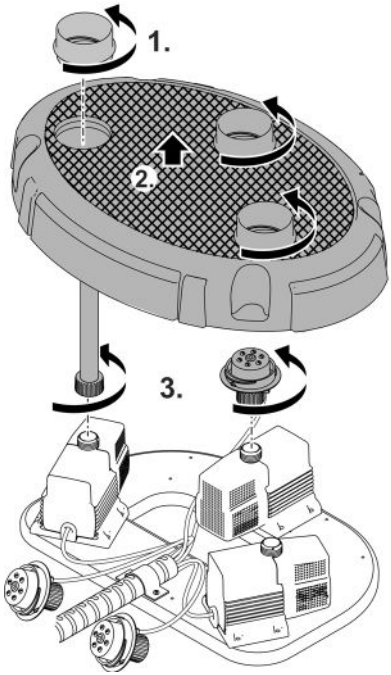

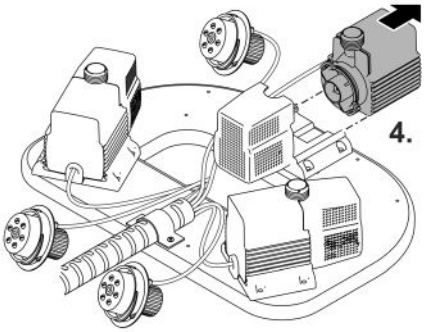

WTO0013

DA

Rengøring/udskiftning af løbeenhed

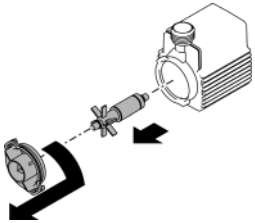

WTO0015

Skift batteri

BEMÆRK

Elektriske bygningsdele kan blive ødelagt ved statistisk afladning eller fugtighed.

- ▶ Undgå at røre elektriske bygningsdele eller ledere. Hvis det ikke kan undgås, sørg forinden for, at du ikke er statisk elektrisk ved at du for eksempel kort skaber jordforbindelse mellem dig og et blankt varmerør.
- ▶ Beskyt pumpehusets indre mod snavs og fugtighed.

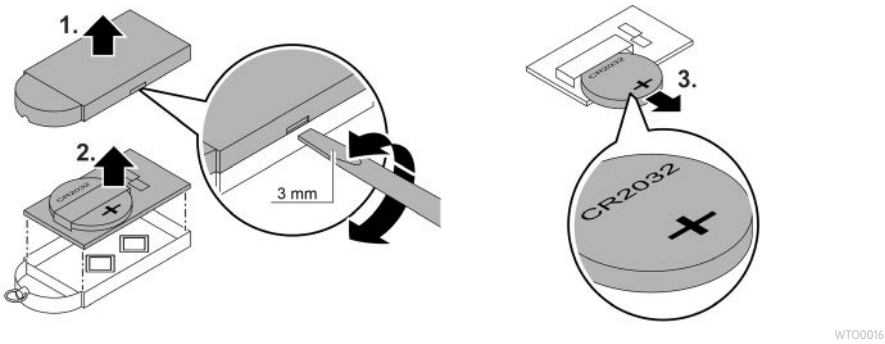

WTO0016

Opbevaring/overvintring

Ved frostgrader skal Water Trio/Quintet afmonteres. Rengør apparatet grundigt og undersøg, om komponenterne er beskadiget. Opbevar pumpen frostfrit og nedsænket i en beholder med vand. Stikkene må ikke dækkes med vand.

Fejlafhjælpning

Fejl	Årsag	Afhjælpning
Pumperne går ikke i gang	Netspænding mangler	Kontrollér netspænding Kontrollér tilførselsledninger
Apparatet reagerer ikke på håndsenderen	Håndsenderen er ikke programmeret	Programmer håndsenderen
Fontænehøjde utilstrækkelig	Løbeenhed blokeret eller tilsmudset	Rengør løbeenheden
	Pumpens filterhus er tilsmudset	Rengør filterskålen
	Dyserne er tilsmudsede	Rengør dyserne.
Apparatet slukker efter kort tids brug (ca. 10 sek.)	Vandtemperatur for høj	Sørg for, at vandtemperaturen ikke overstiger 35° C. For at genstarte trækkes netstikket ud og sættes derpå i stikdåsen igen.
	Pumperne er løbet tør	Kontrollér vandstandsmåler og i givet fald efterfyld med vand. For at genstarte trækkes netstikket ud og sættes derpå i stikdåsen igen.

DA

Tekniske data

Strømforsyning			**100 VA / 12 V DC**
Primær	Netspænding	V AC	220 ... 240
	Netfrekvens	HZ	50/60
	Maks. effektforbrug	W	110
	Ledningslængde	m	2,0
Sekundær	Udgangsspænding	V DC	12
	Maks. udgangsstrøm	A	8,5
	Ledningslængde	m	0,5
Beskyttelsesgrad			IP44
Beskyttelsesklasse			II
Omgivelsestemperatur		°C	-10 ... +35
Dimensioner (L × B × H)		mm	231 × 148 × 68
Vægt		kg	2,3

			Water Trio	Water Quintet
Styringsboks	Tilslutningsspænding	V DC	12	12
	Maks. effektforbrug	W	40	50
	Beskyttelsesgrad		IP44	IP44
	Omgivelsestemperatur	°C	+4 … +40	+4 … +40
	Dimensioner (L × B × H)	mm	215 × 180 × 305	215 × 180 × 305
	Vægt	kg	1,35	1,35
Pumpehus (inkl. pumper og lyskilder)	Dimensioner (L × B × H)	mm	430 × 300 × 240	5
	Vægt	kg	8,84	11,3
	Maksimal nedsænkningsdybde	m	4	4
	Vandtemperatur	°C	+4 … +35	+4 … +35
	Beskyttelsesgrad		IP66	IP66
Pumpe	Antal	Stk.	3	5
	Maksimal transporthøjde	m	1,4	1,4
	Strålediameter	mm	5	5
	Ledningslængde	m	8	8
Lyskilde	Antal	Stk.	3	5
	Lysfarve		varmhvid	varmhvid
	Energiklasse		G	G
	Ledningslængde	m	8	8
Håndsender	Frekvens	MHz	433	433
	Maks. rækkevidde	m	80	80

Tilladte vandværdier

		Ferskvand, søvand
pH-værdi		6.8 … 8.5
Hårdhed	°dH	8 … 15
Frit klor	mg/l	<0,3
Kloridindhold	mg/l	<250
Saltindhold	%	<0,4
Total tør rest	mg/l	<50
Temperatur	°C	+4 … +35

Lukkedele

- Pumpehjul

Bortskaffelse

BEMÆRK

Dette apparat må ikke bortskaffes som husholdningsaffald.

- ▶ Bortskaf apparatet på genbrugssteder, der er beregnet til det.
- ▶ Ved spørgsmål kontakt din lokale genbrugsstation. Der kan du få oplysninger om den korrekte bortskaffelse af apparatet.
- ▶ Gør apparatet ubrugeligt ved at skære kablet af.

BEMÆRK

DA

Bortskaffelse af batterier

Batterier må ikke smides ud sammen med det almindelige husholdningsaffald.

- ▶ Batterier skal altid bortskaffes gennem et egnet recyclingsystem.

Bortskaffelse af batterier inden for Det Europæiske Fællesskab

Som forbruger er du ved lov forpligtet til at returnere brugte batterier. Tilbageleveringen er vederlagsfri.

- ▶ Returner batterier til salgsstedet, eller bortskaf dem gennem de offentlige indsamlings- og genbrugssystemer i din by eller lokalsamfund.

Mærkning af batterier, der indeholder skadelige stoffer

PB = Batteri indeholder bly

Cd = Batteri indeholder cadmium

Hg = Batteri indeholder kviksølv

Li = Batteri indeholder litium

⚠ ADVARSEL

- ▶ Koble alle elektriske apparater som er i vannet fra strømnettet, før du berører vannet. Ellers kan det føre til alvorlige personskader eller død som følge av elektrisk støt.
- ▶ Dette apparatet kan brukes av barn som er 8 år eller eldre, samt av personer med reduserte fysiske, sensoriske eller mentale begrensninger, eller som mangler erfaring og kunnskap, hvis de er under oppsikt eller har fått opplæring i riktig bruk av apparatet, og forstår farene forbundet med å bruke dette. Barn må ikke leke med apparatet. Rengjøring eller brukervedlikehold må ikke utføres av barn uten at de er under oppsikt.

Sikkerhetsanvisninger

Elektrisk tilkobling

- Ved elektriske installasjoner utendørs gjelder spesielle forskrifter. Den elektriske installasjonen må kun utføres av en elektroinstallatør.
  - Elektroinstallatøren er kvalifisert på bakgrunn av sin faglige utdannelse, kunnskaper og erfaringer, og kan foreta elektriske installasjoner utendørs. De kan oppdage mulige farer og følger regionale og nasjonale normer, forskrifter og bestemmelser.
  - Kontakt en elektrofagperson ved spørsmål og problemer.
- Transformatoren eller nettdelen må plasseres med en sikkerhetsavstand fra vann på minst 2 m.
- Apparatet skal bare kobles til dersom apparatets og strømforsyningens elektriske spesifikasjoner stemmer overens.
- Apparatet må bare kobles til en forskriftsmessig installert stikkontakt. Apparatet må være sikret gjennom en jordfeilbryter med en utløserstrøm på maksimalt 30 mA.
- Skjøteledninger og strømfordelere (f. eks. stikkontaktlister) må være beregnet for utendørs bruk (beskyttet mot vannsprut).
- Beskytt stikkontakter og bokser mot fuktighet.

Sikker drift

- Se aldri direkte inn i lyskilden på apparatet.
- Ikke bruk apparatet når elektriske ledninger eller hus er skadet.
- Kast apparatet hvis strømledningen er skadet. Strømledningen kan ikke erstattes.
- Apparatet må aldri bæres eller trekkes ut etter ledningen.
- Legg ledningene slik at de er beskyttet mot skader, og slik at ingen kan snuble over dem.
- Foreta aldri tekniske endringer på apparatet.
- Utfør kun arbeid på dette apparatet som er beskrevet i denne bruksanvisningen.
- Bruk kun originale reservedeler og originalt tilbehør.
- Hvis det oppstår problemer, ber vi deg ta kontakt med autorisert kundeservice eller OASE.

Tilsiktet bruk

Bruk produktet som er beskrevet i denne anvisningen utelukkende på følgende måte:

- Som vannspill til å festes i bassenger eller vannbeholdere.
- Apparatet egner seg for bruk i svømmebassenger under overholdelse av nasjonale monteringsforskrifter.
- Bruk kun med original strømforsyning.
- Med overholdelse av de tekniske dataene. (→ Tekniske data)
- Ved overholdelse av de tillatte vannverdiene. (→ Tillatte vannverdier)

Følgende restriksjoner gjelder for apparatet:

- Bruk aldri andre væsker enn vann.
- Skal aldri brukes uten vanngjennomstrømning.
- Skal ikke brukes i forbindelse med kjemikalier, næringsmidler, lett brennbare eller eksplosive stoffer.
- Skal ikke brukes for nærings- eller industriformål.
- Med hensyn til EMC (elektromagnetisk kompatibilitet) er dette et klasse A-apparat. I boligområder kan apparatet forårsake radiostøy. Det er opp til brukeren å iverksette hensiktsmessige tiltak.

Produktbeskrivelse

Water Trio og Water Quintet er vannspill med varierende fontener, hvit LED-belysning og fjern-kontroll.

Oversikt

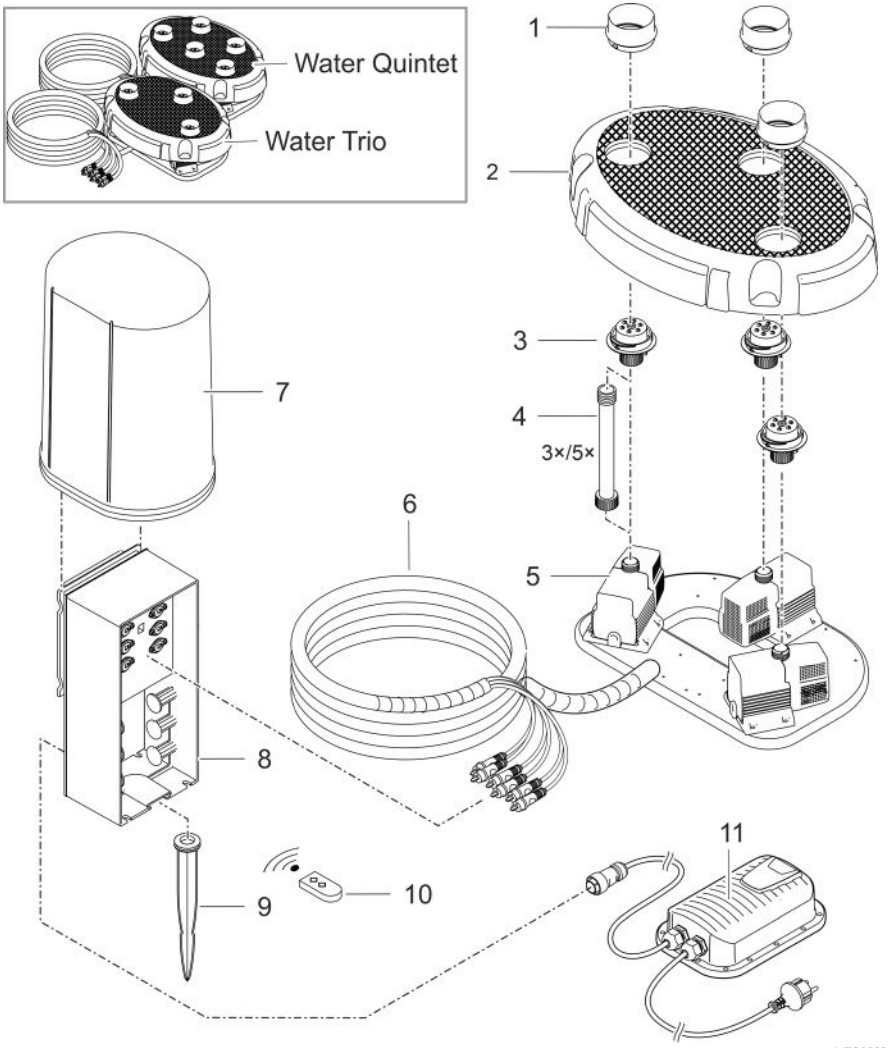

1	Dysebeskyttelse
2	Dekselet
3	Belyst dyse
4	Forlengelsesrør • valgfritt, for å forstørre dekselet eller de belyste dysene med opp til 20 cm
5	Pumpe
6	Ledning med beskyttelse
7	Beskyttelsesdeksel
8	Styringsboks • med programmer for ulik fontenehøyde og lysintensitet
9	Jordspyd
10	Fjernkontroll (inklusive batteri, type CR 2032)
11	Nettkabel med switch-mode strømforsyning

Symboler på apparatet

IP68 4.0 m	Apparatet er støvtett og vanntett opptil 4 m.
IP44	Apparatet er beskyttet mot fremmedlegemer (Ø ≥1 mm) og vannsprut.
	Sikkerhetstransformatoren gir ekstra lav spenning på sekundærsiden.
	En bryternettdel forvandler en ikke-stabilisert inngangsspenning til en konstant utgangsspenning.
	Beskytt apparatet mot direkte sollys.
	Beskytt apparatet mot temperaturer på under -10 °C.
	Ikke kast apparatet med vanlig husholdningsavfall.
	Les bruksanvisningen.

Installasjonsvarianter

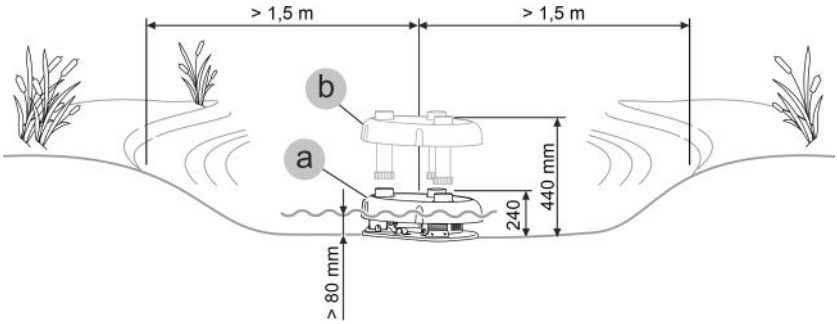

- Variant (a): uten forlengelsesrør
  – Ved vanndybder mellom 80 og 240 mm settes apparatet uten forlengelsesrør på et vanntett underlag.
- Variant (a): med forlengelsesrør
  – Ved vanndybder mellom 240 og 440 mm settes apparatet med forlengelsesrør fra leveransen på et vanntett underlag.

Installasjon og tilkobling

Pumpen må bare brukes hvis angitte vannverdier overholdes. (→ Tillatte vannverdier)

⚠ ADVARSEL

Strømadapteren leder farlig elektrisk spenning og må ikke plasseres rett ved siden av vannet. Ellers kan det føre til alvorlige personskader eller død som følge av elektrisk støt.

▶ Strømadapteren må plasseres slik at den ikke kan oversvømmes, i en avstand på minst 2 m fra vann.

MERK

Ved bruk av vann med mye slam kan løpehjulet i pumpen bli raskere slitt og må byttes raskere.

▶ Rengjør dammen eller bassenget grundig før pumpen settes opp.

▶ Plasser pumpen høyere enn bunnen. Det reduserer innsuging av vann med slam.

ⓘ Unngå direkte sol på komponenter som ikke er plassert under vann, da disse komponentene slik kan bli veldig varme. Bruk en sikkerhetsdeksel om nødvendig.

Montering av forlengelse

Forlengelsesrør kan monteres for å tilpasse dysehøyden til vannoverflaten.

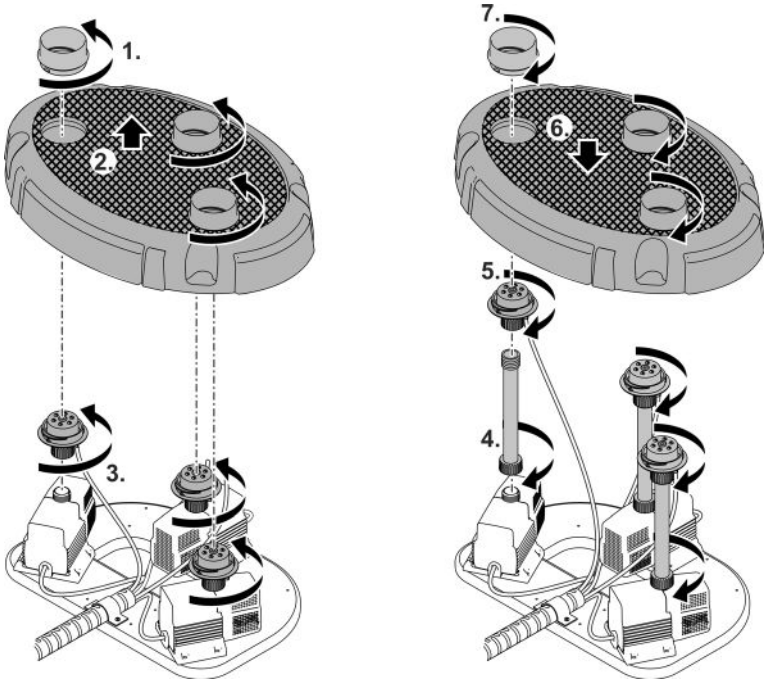

Montering av apparatet

- Plasser pumpen vannrett på et fast og slamfritt underlag. Sørg for at pumpehuset står støtt.
- Pumpene må kun benyttes når de er helt nedsenket under vann.

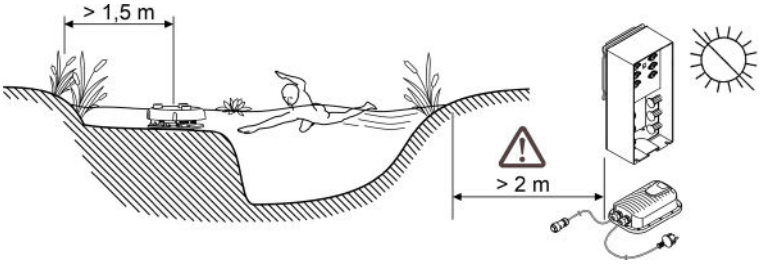

WTO0005

- Plasser styringsboksen og nettdelen slik at de er beskyttet mot direkte sollys. Avstanden til vannet må være minst 2 m.
- Er underlaget mykt, kan styringsboksen festes til bakken med en jordpigg.
- Alternativt kan styringsboksen f.eks. festes til en plate med egnede skrukoblinger. (Skruer følger ikke med i leveransen.)

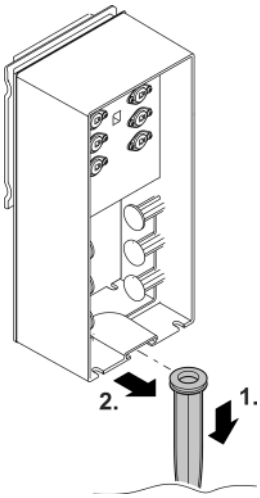

WTO0006

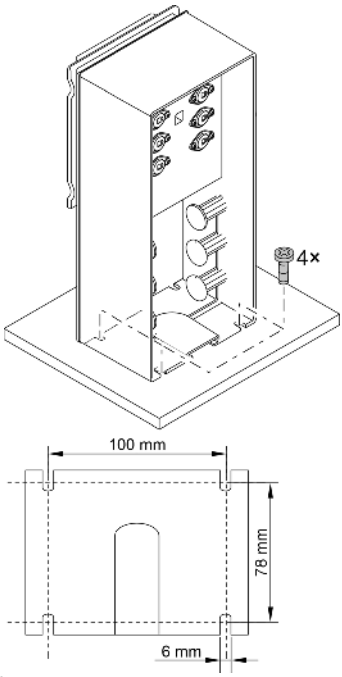

WTO0007

Koble til apparatet

- Koble nettdelkabelen til den nedre kontakten på styringsboksen og skru fast forbindelsesmutteren.
- Koble til pumpestøpselet og lysstøpselet. Legg merke til rekkefølgen på stikkontaktene (markering på stikkontaktene).
- Brett beskyttelseshetten over styringsboksen.

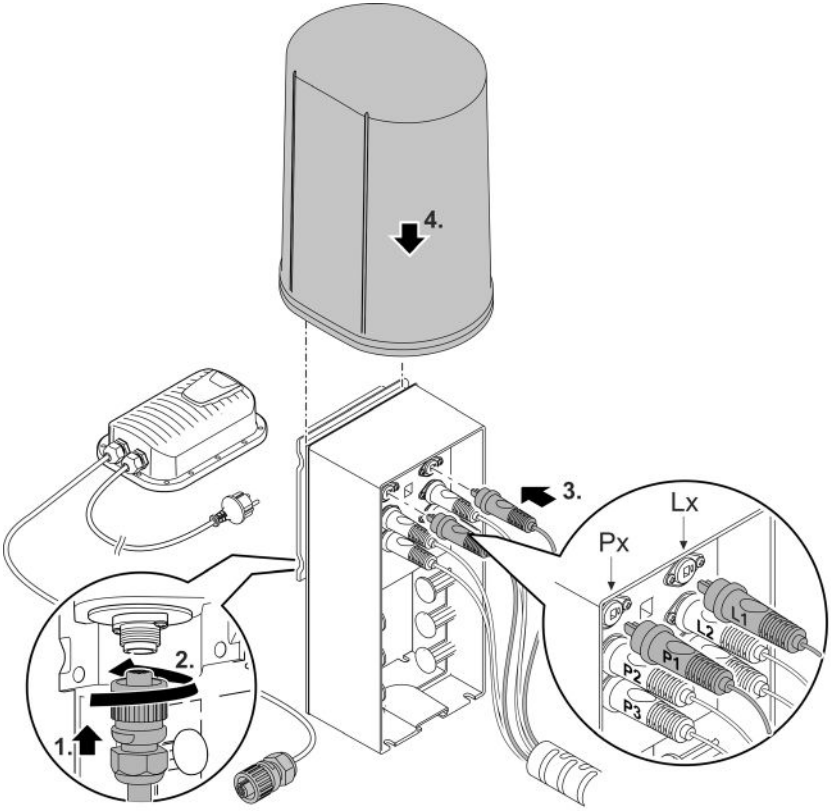

Igangsetting

MERK

Apparatet blir ødelagt når det brukes med en dimmer. Den inneholder ømfintlige elektriske komponenter.

► Apparatet må ikke kobles til en trinnløs, innstillbar strømforsyning.

MERK

Pumpen må ikke tørrkjøres. Hvis ikke blir pumpen ødelagt.

► Pumpen må kun drives, når den er nedsenket eller oversvømmet.

Slå av/på

- **Slå på:** Stikk nettpluggen inn i stikkontakten.
  – Apparatet slås på.
- **Slå av:** Trekk nettpluggen ut av stikkontakten.

Bruk

Styringsboksen betjenes med radiosignal via en to-kanals fjernkontroll.

Rekkevidden til fjernkontrollen er maksimalt 80 m. Hindringer mellom fjernkontrollen og styringsboksen, svakt batteri i fjernkontrollen eller elektromagnetisk stråling fra elektriske apparater påvirker rekkevidden.

Innstilling av apparatet

Når styringsboksen er påslått (støpsel plugget inn) kan du med fjernkontrollen velge ni fast programmerte vann- eller lysspillbilder sekvensielt.

Program 1 velges automatisk etter hver aktivering av apparatet.

- Tast 1: Neste program velges.
- Tast 2: Foregående program velges.

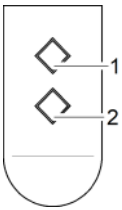

Programmer	
P0	Apparat av, Stand-By-Modus
P1	Alle fontener aktive, fast høyde inntil maks. 30 cm Lys i alle fontener innkoblet
P2	Alle fontener aktive, fast høyde inntil maks. 70 cm Lys i alle fontener innkoblet
P3	Alle fontener aktive, dynamisk fontenehøyde, maks. 70 cm høy Lys i alle fontener innkoblet
P4	Vekselvis en fontene aktiv i intervaller, maks. 70 cm høy Lys blir tilkoblet den fontenen som er aktiv
P5	Alle fontener aktive, fast høyde inntil maks. 110 cm Lys i alle fontener innkoblet
P6	Alle fontener aktive, dynamisk fontenehøyde, maks. 110 cm høy Lys i alle fontener innkoblet
P7	Vekselvis en fontene aktiv i intervaller, maks. 140 cm høy Lys blir tilkoblet den fontenen som er aktiv
P8	Alle fontener aktive, dynamisk fontenehøyde, maks. 140 cm høy Lys i alle fontener innkoblet
P9	Vekselvis flere fontener aktive i intervaller, maks. 140 cm høy Lys blir tilkoblet hver av de aktive fontenene

Merk:

– Hvis apparatet blir slått på med et tidskoblingsur, starter alltid program 1.

– Avvik i fontenehøydene er mulig.

ⓘ Du kan rette ut vannstrålen ved å plassere den bevegelige dysen på en annen måte.

NO

Aktivere fjernkontrollen

Fjernkontrollen som medfølger, er allerede innstilt på styringsboksen. Du kan maksimalt stille inn ti fjernkontroller på styringsboksen.

Ønsker du å registrere en annen fjernkontroll på styringsboksen, gå fram på følgende måte:

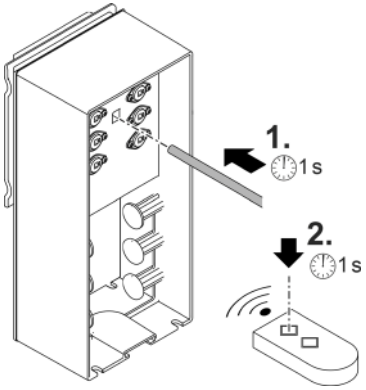

Aktiver fjernkontrollen:

1. Trykk på aktiveringstasten på styringsboksen med en spiss gjenstand (stift, påbøyde binders osv.) i ca. ett sekund.
   Styringsboksen er nå i programmeringsmodus i tre sekunder.
2. Trykk på en fritt valgt tast på fjernkontrollen i løpet av de tre sekundene.
   Styringsboksen kan nå betjenes med den nye fjernkontrollen.

ⓘ Du kan kun avregistrere alle fjernkontroller fra styringsboksen, ikke enkeltstående. Trykk på aktiveringstasten i ca. 5 sekunder for å avregistrere alle fjernkontroller.

Rengjøring og vedlikehold

MERK

Ikke bruk noen aggressive rengjøringsmidler eller kjemiske løsemidler. Slike midler kan skade huset, redusere funksjonsevnen til apparatet og skade dyr, planter og miljø.

▶ Rengjør apparatet helst med rent vann og en myk børste eller svamp; ved krevende smuss med hjelp av et anbefalt rengjøringsmiddel.

Rengjøre apparatet

ⓘ Rengjør apparatet ved behov, men minst 2 ganger årlig.

- Anbefalt rengjøringsmiddel ved hårdnakkede forkalkninger:
  – Pumperengjøringsmiddel PumpClean fra OASE.
  – Eddik- og klorfritt husholdningsrengjøringsmiddel.
- Skyll av alle deler grundig med klart vann etter rengjøring.

Montere ut/rengjøre pumpen

- Trekk ut strømpluggen og fjern alle tilkoblinger.
- Demonter apparatet som vist på illustrasjonen.

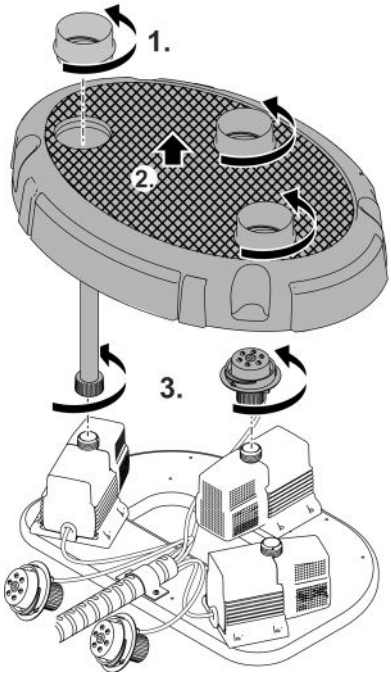

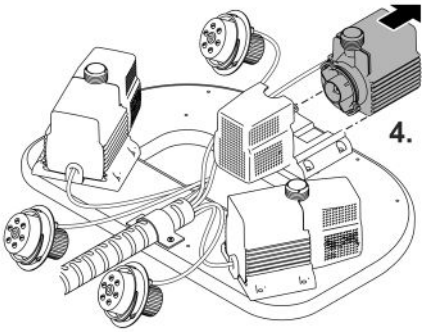

WTO0013

NO

Rengjøre/bytte løpehjul

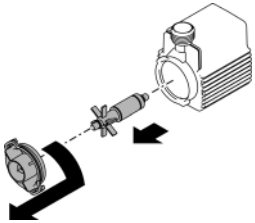

WTO0015

Bytte batteri

MERK

Elektriske komponenter kan påvirkes av statisk elektrisitet eller fuktighet.

- ▶ Ikke berør elektriske komponenter eller ledninger. Er ikke dette til å unngå skal du på forhånd utlade statisk elektrisitet ved f.eks. å raskt jorde på et blankt varmerør.
- ▶ Du skal beskytte innsiden av huset mot smuss og fukt.

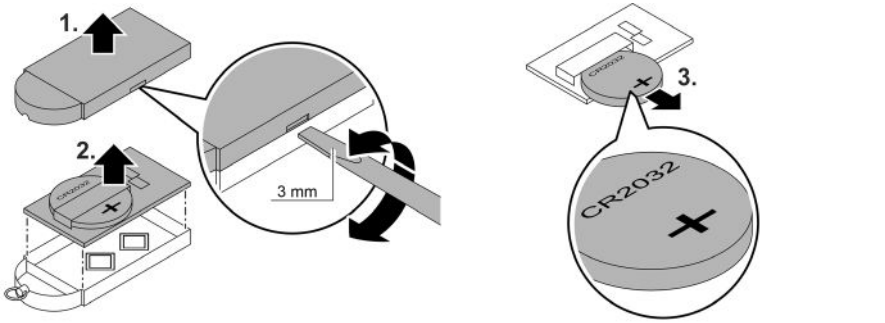

Lagring/overvintring

Ved frost må Water Trio/Quintet demonteres. Foreta en grundig rengjøring og kontroller om komponentene er skadet. Oppbevar pumpen frostfritt neddykket i en beholder med vann. Støpselet må ikke nedsenkes i vannet.

Utbedrefeil

Feil	Årsak	Utbedring
Pumpene starter ikke	Nettspenning mangler	Kontroller nettspenningen Kontroller tilførselsledninger
Apparatet reagerer ikke på fjernkontrollen	Fjernkontrollen er ikke kodet	Aktiver fjernkontrollen
For lav fontenehøyde	Løpeenheten er blokkert eller tilsmusset	Rengjør løpehjulet
	Filterhuset til pumpen er tilsmusset	Rengjør filterhus
	Dysene er tilsmussede	Rengjør dysene
Apparatet stopper etter kort tid (ca. 10 sek.)	Vanntemperaturen er for høy	Påse at vanntemperaturen ikke overstiger + 35 °C. For å starte på nytt, trekker du ut nettstøpselet og setter det inn igjen i stikkontakten.
	Pumpen har løpt tørr	Kontroller vannspeilet og fyll evt. etter vann. For å starte på nytt, trekker du ut nettstøpselet og setter det inn igjen i stikkontakten.

Tekniske data

SMPS			**100 VA / 12 V DC**
Primær	Nettspenning	V AC	220 ... 240
	Nettfrekvens	HZ	50/60
	Maks. effektopptak	W	110
	Ledningslengde	m	2,0
Sekundær	Utgangsspenning	V DC	12
	Maks. utgangsstrøm	A	8,5
	Ledningslengde	m	0,5
Beskyttelsesart			IP44
Beskyttelsesklasse			II
Omgivelsestemperatur		°C	-10 ... +35
Mål (L × B × H)		mm	231 × 148 × 68
Vekt		kg	2,3

			Water Trio	Water Quintet
Styringsboks	Nettspenning	V DC	12	12
	Maks. effektopptak	W	40	50
	Beskyttelsesart		IP44	IP44
	Omgivelsestemperatur	°C	+4 ... +40	+4 ... +40
	Mål (L × B × H)	mm	215 × 180 × 305	215 × 180 × 305
	Vekt	kg	1,35	1,35
Pumpehus (inkl. pumper og lamper)	Mål (L × B × H)	mm	430 × 300 × 240	5
	Vekt	kg	8,84	11,3
	Maks. dykkedybde	m	4	4
	Vanntemperatur	°C	+4 ... +35	+4 ... +35
	Beskyttelsesart		IP66	IP66
Pumpe	Antall	Stk.	3	5
	Maks. tilføringshøyde	m	1,4	1,4
	Strålediameter	mm	5	5
	Ledningslengde	m	8	8
Lampe	Antall	Stk.	3	5
	Lysfarge		varmhvitt	varmhvitt
	Energieffektivitetsklasse		G	G
	Ledningslengde	m	8	8
Fjernkontroll	Frekvens	MHz	433	433
	Maks. rekkevidde	m	80	80

Tillatte vannverdier

		Ferskvann, damvann
pH-verdi		6,8 ... 8,5
Hardhet	°dH	8 ... 15
Fritt klor	mg/l	<0,3
Kloridinnhold	mg/l	<250
Saltinnhold	%	<0,4
Total tørkerest	mg/l	<50
Temperatur	°C	+4 ... +35

Slitedeler

- Løpehjul

Kassering

MERK

Dette apparatet må ikke kastes i vanlig husholdningsavfall.

- ▶ Apparatet må avhendes i henhold til gjeldende forskrifter via godkjent avfallsmottak.
- ▶ Ved spørsmål kan du ta kontakt med ditt lokale avfallsselskap. Der finner du informasjon om forskriftsmessig deponering av apparatet.
- ▶ Sørg for å gjøre apparatet ubrukelig ved å klippe over kablene.

MERK

Fjerning av batterier

Batterier må ikke kastes sammen med husholdningsavfall.

- ▶ Brukte batterier må kun fjernes gjennom den fastsatte ordningen for tilbakelevering.

Avhending av batterier innenfor EU

Som sluttbruker er du juridisk forpliktet til å returnere brukte batterier. Tilbakeleveringen er gratis.

- ▶ Returner batterier til salgsstedet eller kast batterier gjennom offentlige innsamlings- og resirkuleringssystemer i din by eller lokalsamfunn.

Merking av batterier som inneholder skadelige stoffer

PB = batteriet inneholder bly

Cd = batteriet inneholder kadmium

Hg = batteriet inneholder kvikksølv

Li = batteriet inneholder litium

⚠ VARNING

- ▶ Om elektriska apparater ligger i vatten ska de kopplas loss från elnätet innan du griper ned i vattnet. I annat fall föreligger risk för allvarliga personskador eller dödsolyckor av elektriskt slag.
- ▶ Denna apparat kan användas av barn som är 8 år eller äldre samt av personer med sänkt fysisk, sensorisk eller mental förmåga eller brist på erfarenhet och kunskap förutsatt att de hålls under uppsikt eller instrueras i hur de använder apparaten säkert samt de risker som kan uppstå. Barn får inte leka med apparaten. Rengöring och användarunderhåll får inte utföras av barn utan uppsikt.

Säkerhetsanvisningar

Elanslutning

- För elinstallation utomhus gäller särskilda föreskrifter. Elinstallationen får endast utföras av en behörig elinstallatör.
  - En behörig elinstallatör med yrkesutbildning, kunskaper och erfarenhet är kvalificerad och får därmed utföra elinstallationer utomhus. En behörig elinstallatör kan känna igen faror och beaktar lokala och nationella standarder, föreskrifter och bestämmelser.
  - Om frågor eller problem uppstår måste du kontakta en elinstallatör.
- Installera transformatorn resp. nätdelen minst 2 m säkerhetsavstånd från vattnet.
- Apparaten får endast anslutas om de elektriska data som gäller för apparaten stämmer överens med strömförsörjningen.
- Anslut endast apparaten till ett vägguttag som installerats enligt gällande föreskrifter. Apparaten måste vara ansluten till en jordfelsbrytare vars dimensionerade felström uppgår till max. 30 mA.
- Förlängningskablar och strömfördelare (t ex grenuttag) ska vara godkända för användning utomhus (dropptäta).
- Skydda uttag och kontakter mot fukt.

Säker drift

- Titta aldrig direkt in i ljuskällan som finns i apparaten.
- Använd inte apparaten om elektriska ledningar eller kåpor har skadats.
- Avfallshantera apparaten när strömkabeln är skadad. Strömkabeln kan inte bytas ut.
- Bär inte och dra inte apparaten i elkabeln.
- Dra kablarna så att de är skyddade motskador och att ingen kan snava över dem.
- Genomför aldrig tekniska ändringar på apparaten.
- Genomför endast sådana arbeten på apparaten som beskrivs i denna anvisning.
- Använd endast originalreservdelar och -tillbehör.
- Kontakta behörig kundtjänst eller OASE om problem uppstår.

Ändamålsenlig användning

Använd produkten som beskrivs i den här handboken endast på följande sätt:

- Som vattenspel med fast installation i dammar eller vattenfall.
- För användning i biopool varvid de nationella installationsföreskrifterna ska beaktas.
- Får endast användas med originalnätkabeln.
- Med hänsyn till tekniska data. (→ Tekniska data)
- Med hänsyn till tillåtna vattenvärden. (→ Tillåtna vattenvärden)

För apparaten gäller följande begränsningar:

- Använd aldrig apparaten med annan annan vätska än vatten.
- Kör aldrig utan vattengenomströmning.
- Använd inte kombination med kemikalier, livsmedel eller lättantändliga eller explosiva ämnen.
- Använd inte för kommersiella eller industriella ändamål.
- Detta är en apparat av klass A enligt EMC (elektromagnetisk kompatibilitet). I boendemiljö kan apparaten orsaka radiostörningar. Användaren är ansvarig för att lämpliga åtgärder vidtas.

Produktbeskrivning

Water Trio och Water Quintet är fjärrstyrda vattenspel med olika fontäner och vit LED-belysning.

Översikt

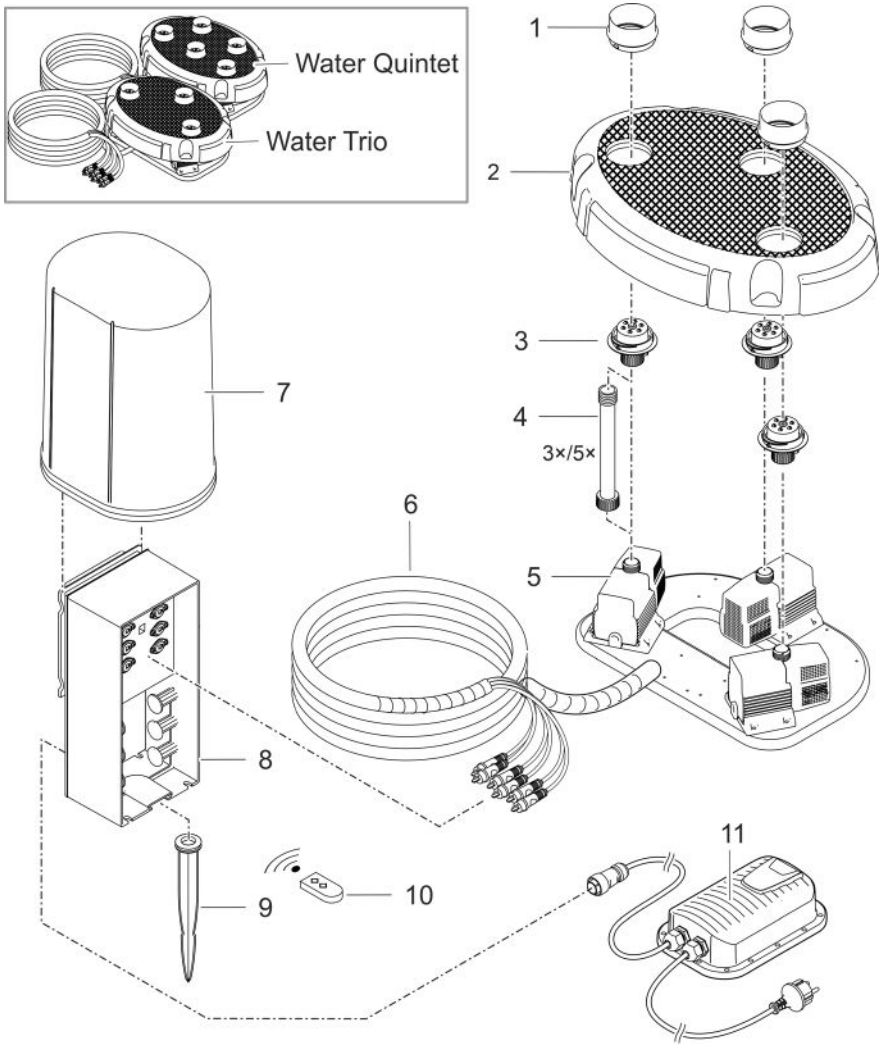

1	Munstycksskydd
2	Hölje
3	Munstycke, belyst
4	Förlängningsrör • tillval, för att öka höjden för höljet resp. belysta munstycken med upp till 20 cm
5	Pump
6	Anslutningskabel med kabelskydd
7	Skyddskåpa
8	Manöverbox • med program för olika fontänhöjd och ljusintensitet
9	Jordspett
10	Fjärrkontroll (inkl. batteri, typ CR 2032)
11	Nätdel med stickkontakt

Symboler på apparaten

IP68 4.0 m	Apparaten är dammtät och vattentät ned till 4 m.
IP44	Apparaten är skyddad mot partiklar (Ø ≥1 mm) och stänkvatten.
	En säkerhetstransformator levererar en säker lågspänning på sekundärsidan.
	En nätdel konverterar instabil ingångsspänning till konstant utgångsspänning.
	Skydda apparaten mot direkt solljus.
-10°C	Skydda apparaten mot temperaturer under -10 °C.
	Apparaten får inte kastas i vanliga hushållssopor.
	Läs bruksanvisningen.

SV

Installationsvarianter

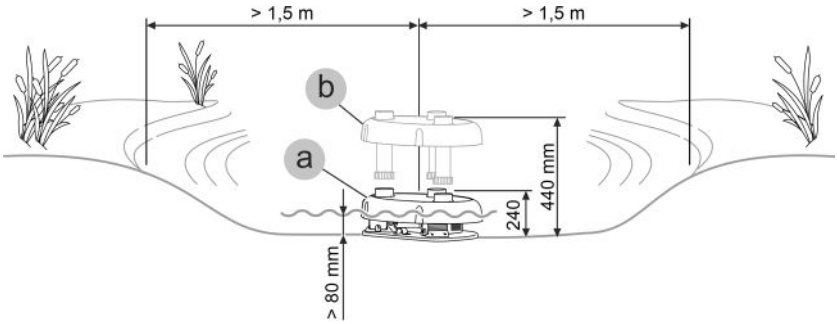

- Variant (a): utan förlängningsrör
  – En apparat utan förlängningsrör placeras på ett vågrätt underlag vid vattendjup mellan 80 och 240 mm.
- Variant (b): med förlängningsrör
  – En apparat med förlängningsrör ur leveransen placeras på ett vågrätt underlag vid vattendjup mellan 240 och 440 mm.

Installation och anslutning

Pumpen får endast användas om angivna vattenvärden beaktas. (→ Tillåtna vattenvärden)

⚠ VARNING

Nätdelen leder farlig elektrisk spänning och får inte installeras direkt vid vatten. Risk för allvarliga personskador eller dödsfall till följd av strömstöt.

▶ Installera nätdelen minst 2 m från vattnet där den inte kan översvämmas.

ANVISNING

Om starkt slamhaltigt vatten pumpas kommer drivenheten i pumpen ev. att slitas i högre grad och måste då bytas ut tidigare.

▶ Rengör dammen resp. bassängen noggrant innan pumpen installeras.

▶ Ställ pumpen upphöjd över botten. Därmed minskar insuget av slammigt vatten.

ⓘ Undvik direkt solljus på icke nedsänkta apparatkomponenter, de kan överhettas. Använd en skyddskåpa vid behov.

Montera förlängning

Förlängningsrör kan monteras för att anpassa munstyckshöjden vid vattenytan.

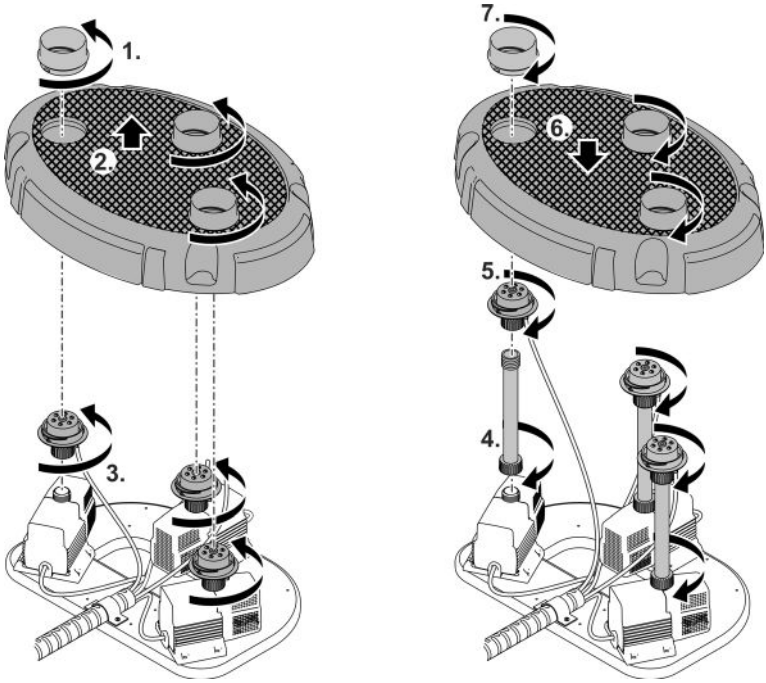

WTO0004

Installera apparaten

- Ställ pumphuset vågrätt på ett fast, slamfritt underlag. Se till att pumphuset står stadigt.
- Använd endast pumparna när de är komplett nedsänkta i vatten.

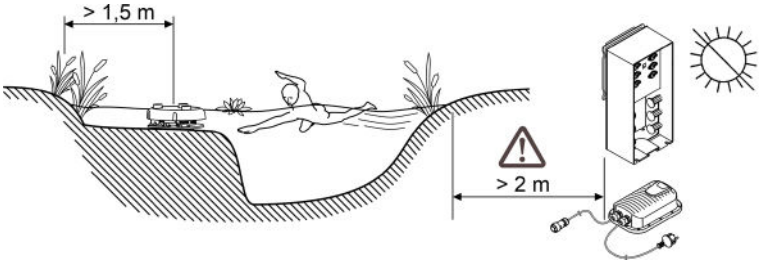

WTO0005

- Placera manöverboxen och nätdelen skyddade för direkt solljus. Avståndet till vattnet måste vara mer än 2 m.
- Manöverboxen kan förankras i marken med ett jordspett om underlaget är mjukt.
- Alternativt kan manöverboxen monteras t.ex. på en platta med lämpliga skruvar. (skruvar ingår inte i leveransen)

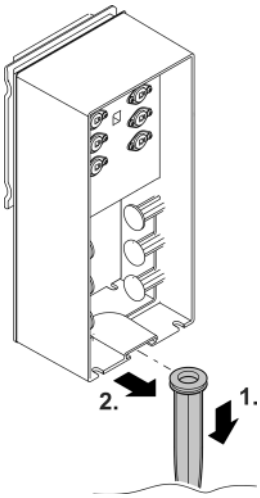

WTO0006

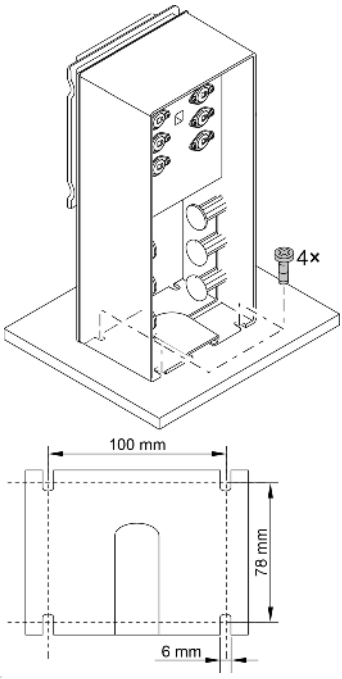

WTO0007

Ansluta apparaten

- Anslut nätdelens kabel till manöverboxens bakre anslutningsuttag och skruva fast med överfallsmuttern.
- Anslut pumpkontakten och ljuskontakten. Beakta ordningsföljden när kontakterna ansluts (markeringar på kontakterna).
- Sätt skyddskåpan manöverboxen.

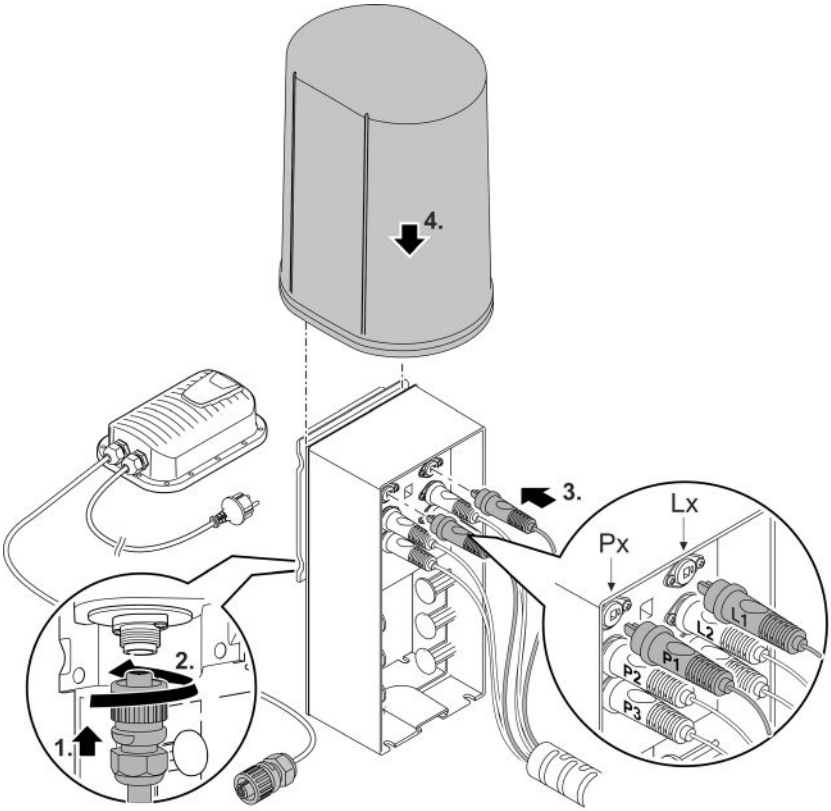

Driftstart

ANVISNING

Apparaten förstörs om den drivs med en dimmer. Den innehåller känsliga elektriska komponenter.

► Anslut inte apparaten till en dimbar strömkälla.

ANVISNING

Pumpen får inte gå torrt. Det gör att pumpen förstörs.

► Använd endast pumpen om den är komplett nedsänkt i vatten eller flödad.

Påslagning / frånslagning

- **Slå på apparaten:** Anslut stickkontakten till stickuttaget.
  – Apparaten startar direkt.
- **Slå ifrån apparaten:** Dra ut stickkontakten ur stickuttaget.

Användning

Manöverboxen hanteras via en trådlös fjärrkontroll med 2 kanaler.

Fjärrkontrollens räckvidd uppgår till maximalt 80 m. Hinder mellan fjärrkontrollen och manöverboxen, ett svagt batteri i fjärrkontrollen eller elektromagnetisk strålning från elektriska utrustningar kan reducera räckvidden.

Ställa in apparat

9 fast programmerade vatten- resp. ljusspel kan väljas i sekvens med fjärrkontrollen när manöverboxen är aktiverad (ansluten stickkontakt).

Program 1 väljs automatiskt vid varje apparatstart.

- Knapp 1: Välja nästa program.
- Knapp 2: Välja föregående program.

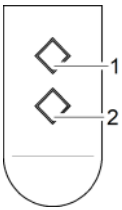

Program	
P0	Apparat från, standby-läge
P1	Alla fontäner aktiva, fast höjd till max. 30 cm Ljuset aktiverat för alla fontäner
P2	Alla fontäner aktiva, fast höjd till max. 70 cm Ljuset aktiverat för alla fontäner
P3	Alla fontäner aktiva, dynamisk fontänhöjd, max. höjd 70 cm Ljuset aktiverat för alla fontäner
P4	Omväxlande en fontän aktiv i intervall, max. höjd 70 cm Ljuset aktiverat för aktiv fontän
P5	Alla fontäner aktiva, fast höjd till max. 110 cm Ljuset aktiverat för alla fontäner
P6	Alla fontäner aktiva, dynamisk fontänhöjd, max. höjd 110 cm Ljuset aktiverat för alla fontäner
P7	Omväxlande en fontän aktiv i intervall, max. höjd 140 cm Ljuset aktiverat för aktiv fontän
P8	Alla fontäner aktiva, dynamisk fontänhöjd, max. höjd 140 cm Ljuset aktiverat för alla fontäner
P9	Omväxlande flera fontäner aktiva i intervall, max. höjd 140 cm Ljuset aktiverat för aktiva fontäner

Anvisning:

– Program 1 startar alltid när apparaten styrs med en timer.
– Avvikande fontänhöjder kan förekomma.

ⓘ Vattenstrålen kan riktas genom att positionera den rörliga munstycket på olika sätt.

SV

Inställning av fjärrkontrollen

Fjärrkontrollen som medföljer har redan programmerats in på manöverboxen. Du kan aktivera upp till 10 fjärrkontroller för manöverboxen.

Gör enligt följande för att aktivera ytterligare en fjärrkontroll till manöverboxen:

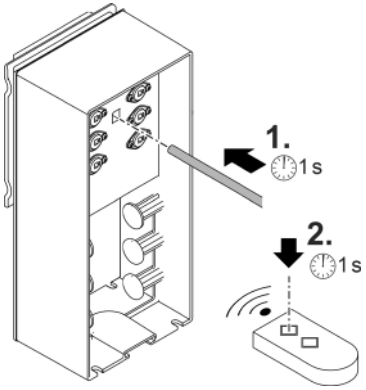

Inlärning fjärrkontroll:

1. Tryck inlärningsknappen på manöverboxen med ett spetsigt föremål (penna, öppet gem osv.) i ca. 1 sekund.
   Manöverboxen befinner sig nu i inlärningsläge i 3 sekunder.
2. Tryck en valfri knapp på fjärrkontrollen ca. 1 sekund inom dessa 3 sekunder.
   Manöverboxen kan nu hanteras med den nya fjärrkontrollen.

ⓘ Det är endast möjligt att inaktivera alla tilldelade fjärrkontroller i manöverboxen samtidigt, inte separat. Tryck inlärningsknappen i ca. 5 sekunder för att inaktivera alla fjärrkontroller.

Rengöring och underhåll

ANVISNING

Använd inga aggressiva rengöringsmedel eller kemiska lösningar. Dessa medel kan angripa kåpan, försämra apparatens funktion och skada djur, växter och miljön.

▶ Rengör apparaten endast med rent vatten om möjligt och en mjuk borste eller en svamp, använd rekommenderat rengöringsmedel för starkare smuts.

Rengöra apparaten

ⓘ Rengör apparaten vid behov, men minst 2 ggr/år.

- Rekommenderade rengöringsmedel vid svåra kalkavlagringar:
  – Pumprengöringsmedel PumpClean från OASE.
  – Ättiks- och klorfritt hushållsrengöringsmedel.
- Efter rengöringen ska alla delar sköljas av noggrant med klart vatten.

Demontera/rengöra pumpen

- Dra ut stickkontakten och ta bort alla anslutningar.
- Ta isär apparaten som figuren visar.

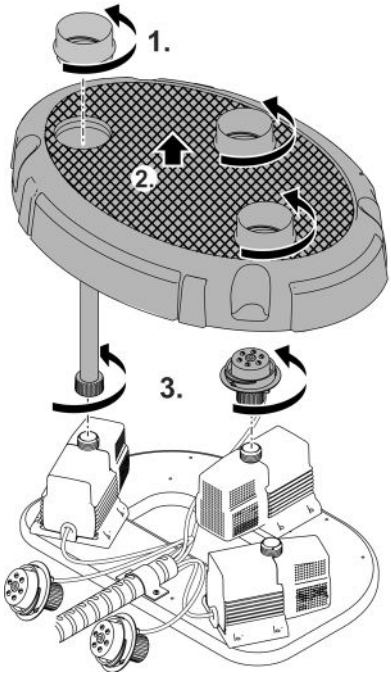

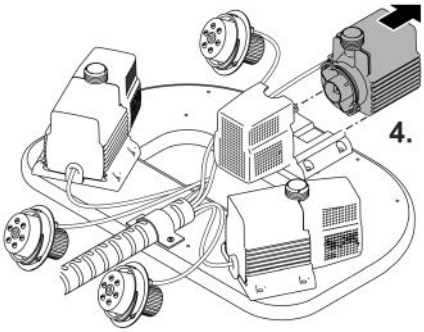

WTO0013

SV

Rengör/byt ut drivenheten

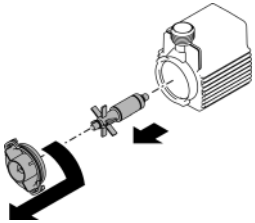

WTO0015

Byta batteri

ANVISNING

Statisk laddning eller fuktighet kan förstöra elektriska komponenter.

- ▶ Undvik kontakt med elektriska komponenter eller ledare. Om detta inte går att undvika, eliminera statisk laddning genom att t.ex. greppa om en blank värmerörledning.
- ▶ Skydda husets inre utrymme för smuts och fuktighet.

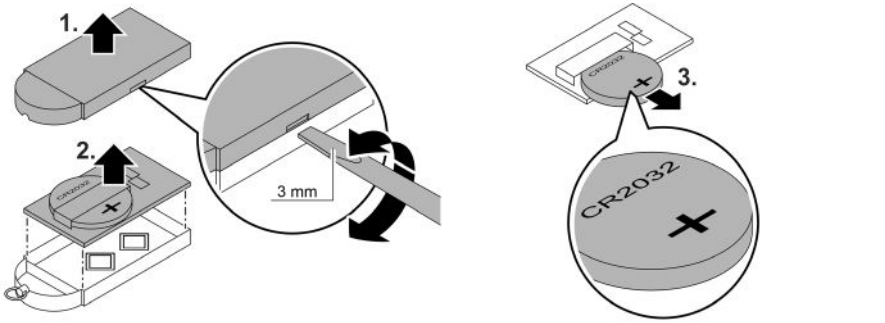

Förvaring / lagring under vintern

Vid frost måste Water Trio/Quintet avinstalleras. Rengör noggrant och kontrollera att komponenter inte är skadade. Förvara pumparna på en frostfri plats nedsänkt i en behållare med vatten. Stickkontakterna får inte doppas ned i vattnet.

Felavhjälpning

Störning	Orsak	Åtgärd
Pumparna startar inte	Nätspänning saknas	Kontrollera nätspänningen Kontrollera tilledningarna
Apparaten reagerar inte på fjärrkontrollen	Fjärrkontrollen har inte programmerats in	Programmera fjärrkontrollen
Otillräcklig fontänhöjd	Drivenhet blockerad eller smutsig	Rengör drivenheten
	Pumpens filterskål är smutsig	Rengör filterskålen
	Munstyckena är smutsiga	Rengör munstyckena
Apparaten slås ifrån efter kort tids drift (ca 10 s)	För hög vattentemperatur	Beakta maximal vattentemperatur + 35 °C. Starta apparaten igen genom att dra ut stickkontakten och sedan sätta in den i stickuttaget igen.
	Pumpen har kört torrt	Kontrollera vattennivån och fyll på vatten vid behov. Starta apparaten igen genom att dra ut stickkontakten och sedan sätta in den i stickuttaget igen.

SV

Tekniska data

Nätdel			**100 VA / 12 V DC**
Primär	Nätspänning	V AC	220 … 240
	Nätfrekvens	HZ	50/60
	Max. effektförbrukning	W	110
	Kabellängd	m	2,0
Sekundär	Utgångsspänning	V DC	12
	Max. utgångsström	A	8,5
	Kabellängd	m	0,5
Kapslingsklass			IP44
Skyddsklass			II
Omgivningstemperatur		°C	-10 … +35
Mått (L × B × H)		mm	231 × 148 × 68
Vikt		kg	2,3

			Water Trio	Water Quintet
Manöverbox	Anslutningsspänning	V DC	12	12
	Max. effektförbrukning	W	40	50
	Kapslingsklass		IP44	IP44
	Omgivningstemperatur	°C	+4 ... +40	+4 ... +40
	Mått (L × B × D)	mm	215 × 180 × 305	215 × 180 × 305
	Vikt	kg	1,35	1,35
Pumphus (inkl. pumpar och lampor)	Mått (L × B × D)	mm	430 × 300 × 240	5
	Vikt	kg	8,84	11,3
	Max. nedsänkningsdjup	m	4	4
	Vattentemperatur	°C	+4 ... +35	+4 ... +35
	Kapslingsklass		IP66	IP66
Pump	Antal	Styck	3	5
	Max. pumphöjd	m	1,4	1,4
	Stråldiameter	mm	5	5
	Kabellängd	m	8	8
Lampa	Antal	Styck	3	5
	Ljusfärg		varmt vitt	varmt vitt
	Energiklass		G	G
	Kabellängd	m	8	8
Fjärrkontroll	Frekvens	MHz	433	433
	Max. räckvidd	m	80	80

Tillåtna vattenvärden

		Färskvatten, dammvatten
pH-värde		6,8 ... 8,5
Hårdhet	°dH	8 ... 15
Fritt klor	mg/l	<0,3
Kloridhalt	mg/l	<250
Salthalt	%	<0,4
Total torr rest	mg/l	<50
Temperatur	°C	+4 ... +35

Slitagedelar

- Drivenhet

Avfallshantering

ANVISNING

Denna apparat får inte kastas i hushållssoporna.

- ▶ Lämna in apparaten till en återvinningscentral.
- ▶ Kontakta lokal återvinningscentral om frågor uppstår. De lämnar information om korrekt avfallshantering.
- ▶ Klipp av kabeln så att apparaten är obrukbar.

ANVISNING

Avfallshantera batterier

Batterier får inte kastas i hushållssoporna.

- ▶ Avfallshantera batterier endast via därför avsedd återvinningscentral.

Avfallshantera batteriera inom EU

Ändanvändare är skyldiga enligt lag att återlämna förbrukade batterier. Återlämningen är gratis.

- ▶ Lämna batterier till inköpsstället eller avfallshantera batterier hos kommunens återvinningscentral.

Märkningar på batterier som innehåller skadliga ämnen

PB = batteri innehåller bly

Cd = batteri innehåller kadmium

Hg = batteri innehåller kvicksilver

Li = batteri innehåller litium

⚠ VAROITUS

- ▶ Irrota kaikki vedessä olevat sähkölaitteet sähköverkosta ennen kuin kosketat veteen. Muutoin sähköisku voi aiheuttaa vakavan vamman tai kuoleman.
- ▶ Tätä laitetta saavat käyttää yli 8-vuotiaat lapset, sekä henkilöt, joiden fyysiset, aistimelliset tai henkiset kyvyt ovat vähentyneet tai joilla ei ole tarvittavaa kokemusta ja tietoa, vain valvonnan alaisina ja kun heille on annettu opastusta laitteen turvallisesta käytöstä ja kun he ymmärtävät laitteen käytöstä mahdollisesti seuraavat vaarat. Lapset eivät saa leikkiä laitteella. Puhdistus ja käyttäjän suorittama huolto eivät saa tapahtua lasten toimesta ilman valvontaa.

Turvaohjeet

Sähköliitäntä

- Ulkotiloissa tapahtuvaa sähköasennusta koskevat erityiset määräykset. Sähköasennuksen saa suorittaa vain sähköalan ammattilainen.
  - Sähköalan ammattilaisella on ammattikoulutuksen, tietojen ja kokemusten ansiosta pätevyys suorittaa ulkotiloissa tapahtuvia sähköasennuksia. Hän voi tunnistaa mahdolliset vaarat ja ottaa huomioon maakohtaiset normit, määräykset ja säädökset.
  - Jos sinulla on kysymyksiä, käänny sähköalan ammattilaisen puoleen.
- Sijoita muuntaja tai verkkolaite vähintään 2 metrin etäisyydelle vedenrajasta.
- Laitteen saa yhdistää vain silloin, kun laitteen ja virransyötön sähkötiedot vastaavat toisiaan.
- Yhdistä laite vain määräysten mukaisesti asennettuun pistorasiaan. Laite on varmistettava vikavirtasuojalaitteeella, jonka nimellisvikavirta on enintään 30 mA.
- Pidennysjohtojen ja virranjakajien (esim. pistorasiarimojen) on oltava ulkokäyttöön sopivia (roiskevedeltä suojattuja).
- Suojaa avoimet verkkopistorasiat ja pistokeliitännät kosteudelta.

Turvallinen käyttö

- Älä katso koskaan suoraan laitteen valolähteeseen.
- Laitetta ei saa käyttää, jos sähköjohdot tai kotelo ovat vaurioituneet.
- Hävitä laite, jos sen verkkoliitäntäjohto on vaurioitunut. Verkkoliitäntäjohtoa ei voi vaihtaa.
- Laitetta ei saa kantaa tai vetää sähköjohdosta.
- Aseta kaapelit siten, että ne ovat suojassa vaurioilta ja siten, että kukaan ei voi kompastua niihin.
- Älä koskaan tee laitteeseen teknisiä muutoksia.
- Suorita laitteelle vain sellaisia töitä, joita on kuvattu tässä käyttöohjeessa.
- Käytä laitteessa vain alkuperäisiä varaosia tai lisävarusteita.
- Jos sinulla on ongelmia, ota yhteyttä valtuutettuun asiakaspalveluun tai OASE.

Määräystenmukainen käyttö

Käytä tässä käyttöohjeessa kuvattua tuotetta ainoastaan seuraavasti:

- Suihkulähde asetettavaksi kiinteästi pieniin lampiin tai vesisäiliöihin.
- Käytettäväksi uimalampien yhteydessä noudattamalla kansallisia rakennusmääräyksiä.
- Käytä ainoastaan alkuperäisen verkko-osan kanssa.
- Teknisiä tietoja noudattaen. (→ Tekniset tiedot)
- Sallittuja vesiarvoja noudattaen. (→ Sallitut vesiarvot)

Laitteelle ovat voimassa seuraavat rajoitukset:

- Älä koskaan käytä muita nesteitä kuin vettä.
- Älä käytä koskaan ilman, että vettä virtaa läpi.
- Ei käyttöön kemikaalien, elintarvikkeiden, helposti palavien tai räjähtävien aineiden yhteydessä.
- Ei ammattimaiseen tai teolliseen käyttöön.
- EMC:n (sähkömagneettinen yhteensopivuus) mukaan tämä on A-luokan laite. Se voi aiheuttaa radiohäiriöitä asuinympäristöissä. Käyttäjän tehtävänä on ryhtyä tarvittaviin toimenpiteisiin.

Tuotekuvaus

Water Trio ja Water Quintet ovat kauko-ohjattavia suihkulähteitä, joissa on muunneltavat suihkut ja valkoinen LED-valo.

Yleiskatsaus

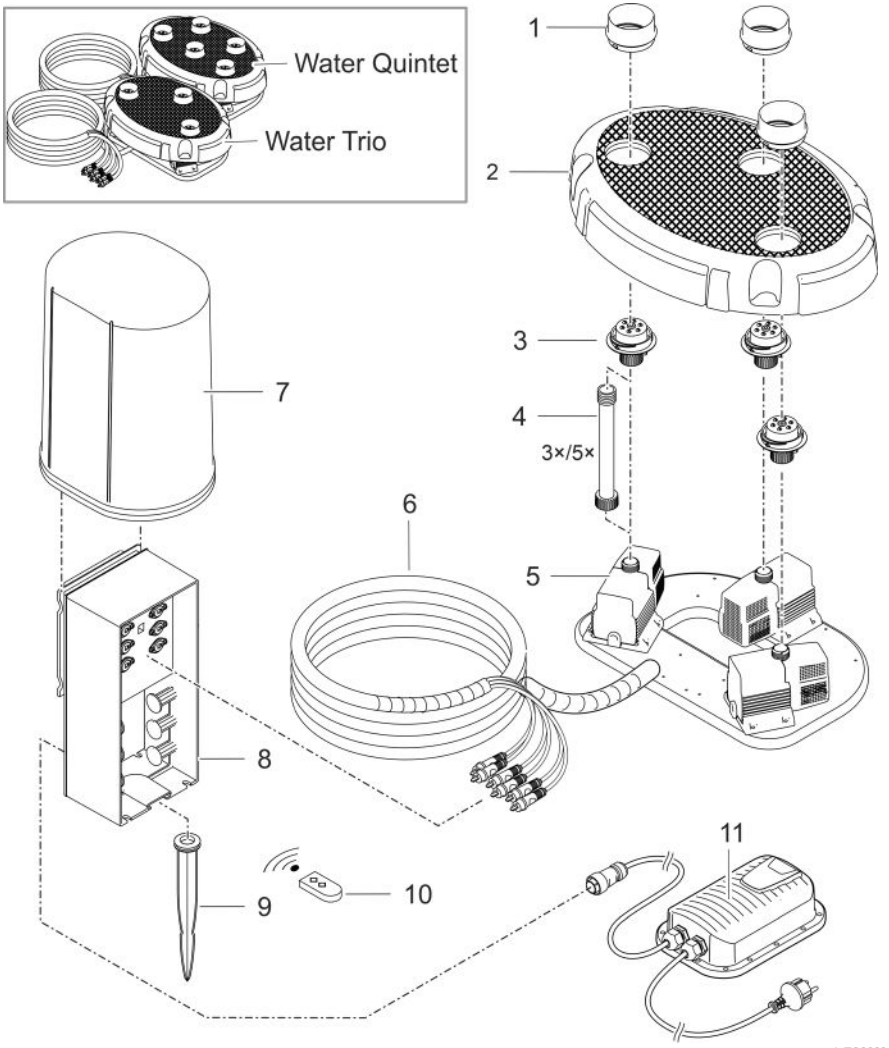

1	Suutinsuoja
2	Peite
3	Suutin, valaistu
4	Pidennysputki • Valinnainen, suojuksen tai valaistujen suutinten korottamiseen n. 20 senttimetrillä
5	Pumppu
6	Liitäntäkaapeli ja kaapelisuoja
7	Suojakupu
8	Ohjausrasia • Varustettu ohjelmistolla eri suihkulähdekorkeuksille ja valonvoimakkuuksille
9	Maavarras
10	Käsilähetin (sisältää pariston, tyyppi CR 2032)
11	Kytkinverkkolaite ja verkkopistoke

Laitteessa olevat symbolit

IP68 4.0 m	Laite on pölytiivis ja vesitiivis 4 metriin saakka.
IP44	Laite on suojattu vierailta esineitä (Ø ≥1 mm) ja roiskevedeltä.
	Turvamuuntaja tuottaa toisiopuolella suojapienjännitteen.
	Kytkinverkkolaite muuntaa ei-stabilisoidun tulojännitteen tasaisena pysyväksi lähtöjännitteeksi.
	Suojaa laite suoralta auringonsäteilyltä.
-10°C	Suojaa laite lämpötiloilta, jotka alittavat -10 °C.
	Älä hävitä laitetta tavallisen talousjätteen mukana.
	Lue käyttöohje.

FI

Asennusversiot

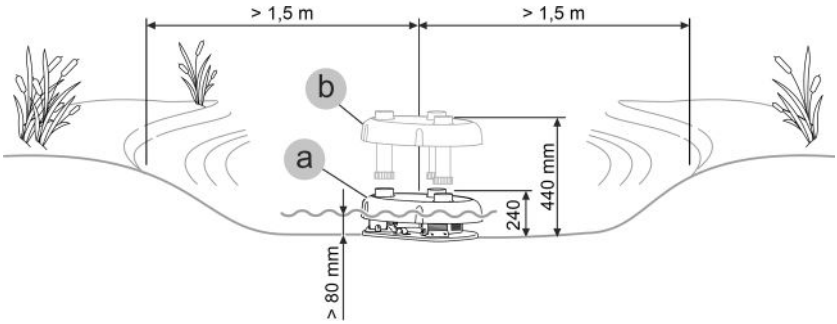

- Versio (a): ilman pidennysputkia
  – Veden syvyyksien ollessa 80 - 240 mm laite asetetaan vaakasuoralle alustalle ilman pidennysputkia.
- Versio (b): pidennysputkilla
  – Veden syvyyksien ollessa 240 - 440 mm laite asetetaan vaakasuoralle alustalle toimitukseen sisältyvien pidennysputkien kanssa.

Paikoilleen asettaminen ja yhdistäminen

Pumpun käyttö on sallittu vain ilmoitettuja vesiarvoja noudattaen. (→ Sallitut vesiarvot)

⚠ VAROITUS

Verkkolaitteessa on vaarallinen sähköjännite, eikä sitä saa sijoittaa suoraan veteen. Muuten sähköisku voi aiheuttaa vakavia vammoja tai jopa kuoleman.

▶ Sijoita laite verkkolaite tulvavedeltä suojattuna vähintään 2 metrin etäisyydelle vedestä.

OHJE

Jos pumpulla syötetään voimakkaasti liettynyttä vettä, pumpun käyntiyksikkö kuluu nopeammin loppuun ja se on vaihdettava suositusta aiemmin.

▶ Puhdista lampi tai allas huolellisesti ennen pumpun sijoittamista.

▶ Aseta pumppu pohjan yläpuolelle. Näin voidaan vähentää lieteveden imeytymistä sisään.

ⓘ Vältä suoraa auringonsäteilyä veteen upottamattomiin laitekomponentteihin, koska ne voivat sen johdosta voimakkaasti kuumentua. Käytä tarvittaessa suojusta.

Pidennyksen asentaminen

Suutinkorkeuden sovittamiseksi veden tason mukaan voidaan asentaa pidennysputket.

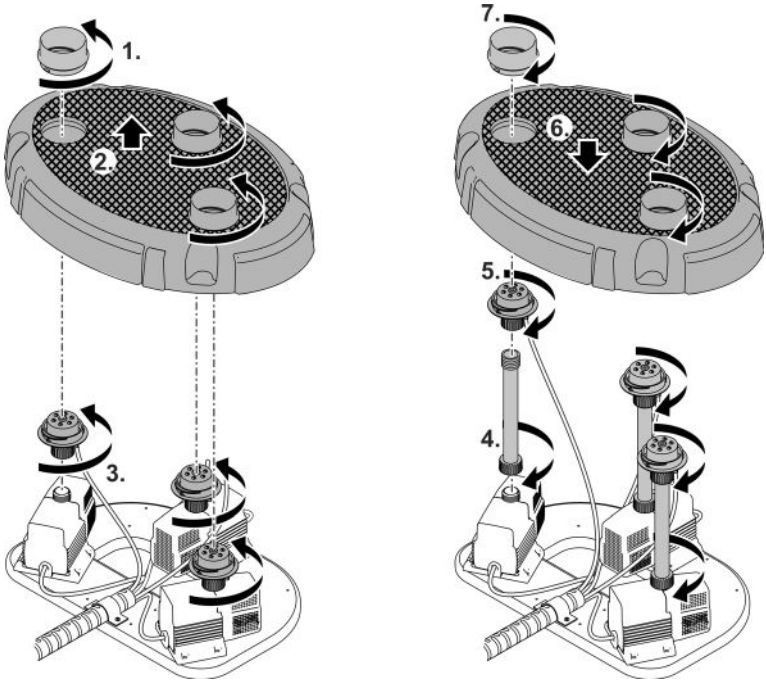

WTO0004

FI

Laitteen asennus

- Aseta pumppukotelo vaakasuoraan asentoon tukevalle, lietteettömälle alustalle. Varmista pumppukotelon tukeva sijoittelu.
- Käytä pumppuja vain niiden ollessa täysin upotettuna veteen.

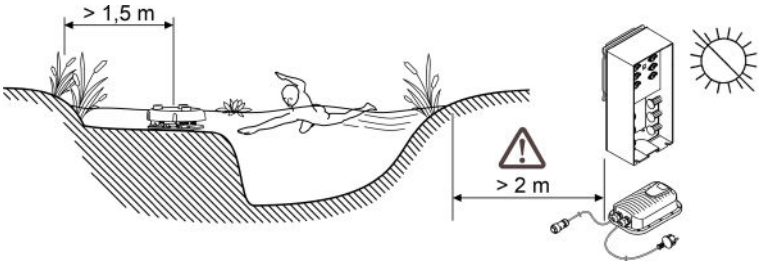

WTO0005

- Sijoita ohjausrasia ja verkkolaite suojalta auringonvalolta suojattuun paikkaan. Etäisyyden veteen täytyy olla yli 2 m.
- Alustan ollessa pehmeä ohjausrasia on ankkuroitava maahan maavartaalla.
- Vaihtoehtoisesti ohjausrasian voi kiinnittää esim. levyyn soveltuvia ruuviliitoksia käyttäen. (Ruuvit eivät sisälly toimitukseen.)

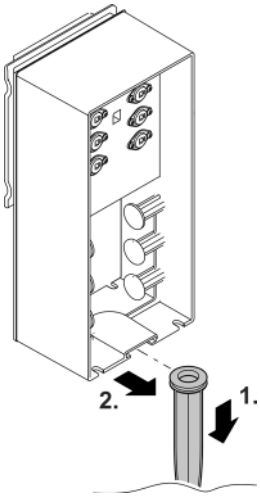

WTO0006

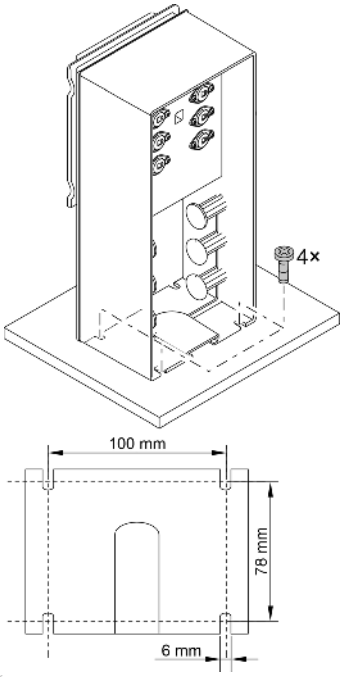

WTO0007

Laitteen kiinnittäminen

- Liitä verkkolaitteen kaapeli ohjausrasian taaempaan liitäntärasiaan ja kierrä hattumutteri tiukalle.
- Liitä pumppupistoke ja valopistoke. Huomioi rasian asennusjärjestys (rasian merkinnät).
- Käännä suojakansi ohjausrasian päälle.

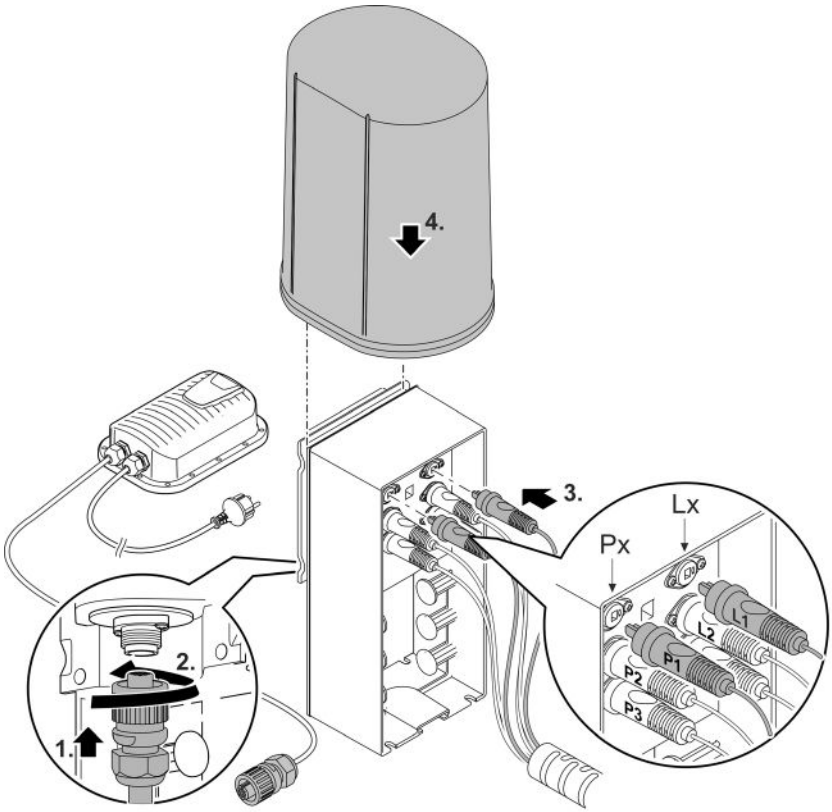

Käyttöönotto

OHJE

Laite rikkoutuu, jos sitä käytetään himmentimellä. Se sisältää herkkiä sähköosia.

▶ Laitetta ei saa yhdistää himmennettävään virransyöttöön.

OHJE

Pumppu ei saa käydä kuivana. Muuten seurauksena on pumpun vaurioituminen.

▶ Käytä pumppua vain, kun se on täysin upotettuna veteen.

Päällekytkentä/poiskytkentä

- **Päällekytkentä:** Työnnä verkkopistoke pistorasiaan.
  – Laite kytkeytyy heti päälle.
- **Poiskytkentä:** Irrota pistoke pistorasiasta

Käyttö

Ohjausrasiaa ohjataan radiotaajuudella kaksikanavaisella radiolähettimellä.

Käsilähettimen kantama on enintään 80 m. Esteet käsilähettimen ja ohjausrasian välillä, heikot käsilähettimen paristot tai sähkölaitteiden sähkömagneettinen säteily lyhentävät saavutettavaa kantamaa.

Laitteen asetusten tekeminen

Ohjausrasian ollessa kytkettynä päälle (verkkopistoke liitetty) käsilähettimellä voidaan valita sekvensseittäin 9 kiinteästi ohjelmoitua suihkulähde- tai valotasokuvaa.

Laitteen jokaisen päällekytkennän yhteydessä on valittuna ohjelma 1.

- Painike 1: Valitse seuraava ohjelma.
- Painike 2: Valitse edellinen ohjelma.

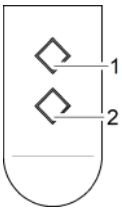

Ohjelmat	
P0	Laite pois päältä, valmiustila
P1	Kaikki suihkulähteet aktiivisia, kiinteä korkeus enintään 30 cm Kaikkien suihkulähteiden valot kytketty päälle
P2	Kaikki suihkulähteet aktiivisia, kiinteä korkeus enintään 70 cm Kaikkien suihkulähteiden valot kytketty päälle
P3	Kaikki suihkulähteet aktiivisia, dynaaminen suihkulähteen korkeus, enint. 70 cm korkea Kaikkien suihkulähteiden valot kytketty päälle
P4	Suihkulähde vaihtelevin välein aktiivinen, enint. 70 cm korkea Valo kytketään takaisin kulloinkin aktiivisiin suihkulähteisiin
P5	Kaikki suihkulähteet aktiivisia, kiinteä korkeus enintään 110 cm Kaikkien suihkulähteiden valot kytketty päälle
P6	Kaikki suihkulähteet aktiivisia, dynaaminen suihkulähteen korkeus, enint. 110 cm korkea Kaikkien suihkulähteiden valot kytketty päälle
P7	Suihkulähde vaihtelevin välein aktiivinen, enint. 140 cm korkea Valo kytketään takaisin kulloinkin aktiivisiin suihkulähteisiin
P8	Kaikki suihkulähteet aktiivisia, dynaaminen suihkulähteen korkeus, enint. 140 cm korkea Kaikkien suihkulähteiden valot kytketty päälle
P9	Vaihtelevasti useita suihkulähteitä vuorotellen aktiivisena, enint. 140 cm korkea Valo kytketään päälle kulloinkin aktiivisiin suihkulähteisiin

Ohje:

– Laitteen ollessa kytkettynä aikakytkentäkelloon aloitus tapahtuu aina ohjelmalla 1.
– Suihkulähteen korkeusvaihtelut ovat mahdollisia.

ⓘ Vesisuihkun voi suunnata sijoittamalla liikkuvan suuttimen toisin.

FI

Käsilähettimen ohjelmointi

Toimitukseen sisältyvä käsilähetin on asennettu valmiiksi ohjausrasiaan. Ohjausrasiaan voi kirjata enintään 10 käsilähetintä.

Jos haluat kirjata ohjausrasiaan vielä yhden käsilähettimen, menettele seuraavasti:

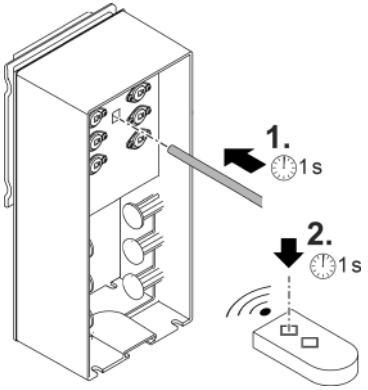

Käsilähettimen opettaminen:

1. Paina ohjausrasiasta opetuspainiketta terävällä esineellä (piikki, paperiliittimen terävä kärki) n. 1 sekunnin ajan.
   Ohjausrasia on nyt 3 sekuntia opetustilassa.
2. Paina käsilähettimestä 3 sekunnin sisällä mitä vain painiketta n. 1 sekunnin ajan.
   Ohjausrasiaa voi nyt käyttää uudella käsilähettimellä.

ⓘ Voit nyt kirjata kaikki ohjausrasiassa tunnetut käsilähettimet samanaikaisesti ulos, ei yksittäisiä. Paina kaikkien käsilähetinten uloskirjaamista varten opetuspainiketta n. 5 sekunnin ajan.

Puhdistus ja huolto

OHJE

Älä käytä mitään syövyttäviä puhdistusaineita tai kemiallisia liuoksia. Nämä aineet voivat vaurioittaa koteloa, haitata laitteen toimintaa ja aiheuttaa vahinkoja eläimille, kasveille ja ympäristölle.

▶ Puhdista laite mahdollisuuksien mukaan vain puhtaalla vedellä ja pehmeällä harjalla tai sienellä. Käytä kovapintaisiin epäpuhtauksiin avuksi suositeltua puhdistusainetta.

Laitteen puhdistus

ⓘ Puhdista laite tarvittaessa, mutta kuitenkin vähintään 2 kertaa vuodessa.

- Pinttyneisiin kalkkijäämiin suositeltu puhdistusaine:
  – Pumpun puhdistusaine PumpClean, valmistaja OASE.
  – Yleispuhdistusaineet, jotka eivät sisällä etikkaa tai klooria.
- Huuhtele kaikki puhdistetut osat huolellisesti puhtaalla vedellä.

Pumpun irrotus/puhdistus

- Irrota verkkopistoke ja poista kaikki liitännät.
- Pura laite osiin kuvan osoittamalla tavalla.

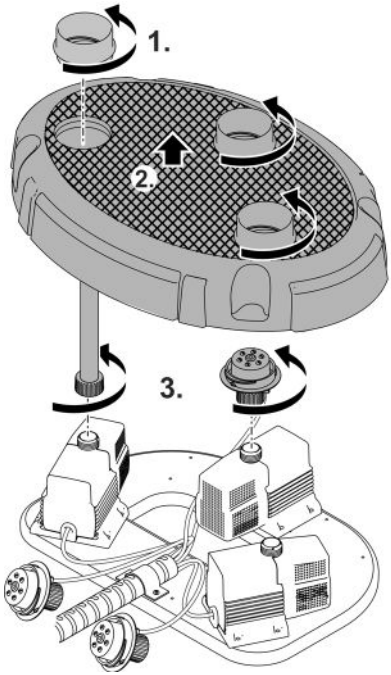

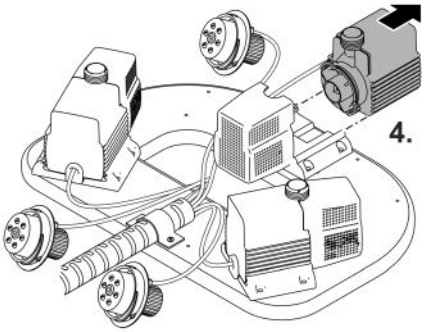

WTO0013

FI

Käyttöyksikön puhdistus/vaihto

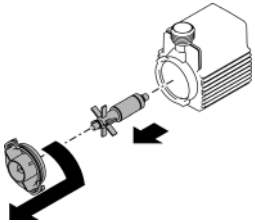

WTO0015

Pariston vaihto

OHJE

Sähköiset rakenneosat voivat vaurioitua staattisen purkautumisen tai kosteuden vuoksi.

- ▶ Vältä sähköisiin rakenneosiin tai johtaviin osiin koskemista. Jos sitä ei voida välttää, anna staattisen latauksen ensin purkautua maadoittamalla ne esim. paljaaseen lämmitysputkeen.
- ▶ Suojaa kotelon sisäpuoli lialta ja kosteudelta.

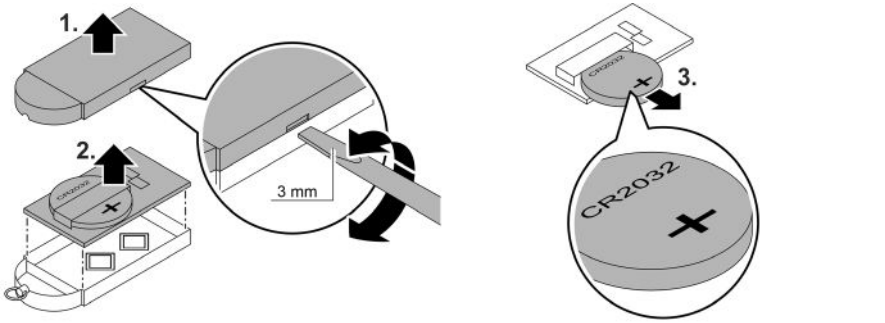

Varastointi/säilytys talven yli

Pakkasella Water Trio/Quintet on purettava. Suorita perusteellinen puhdistus ja tarkista laitteen komponentit vaurioiden varalta. Säilytä pumppuja veteen upotettuna jäätymättä vesisäiliössä. Pistokkeet eivät saa kastua tai joutua veden alle.

Häiriöiden korjaaminen

Häiriö	Syy	Korjaaminen
Pumput eivät käynnisty	Verkkojännite puuttuu	Tarkasta verkkojännite Tarkasta virransyöttöjohdot
Laite ei reagoi käsilähettimeen	Käsilähetintä ei ole opetettu	Käsilähettimen opettaminen
Suihkulähteen korkeus vajaa	Käyttöyksikkö jumiutunut tai likainen	Puhdista käyttöyksikkö.
	Pumpun suodatinkotelo likainen	Puhdista suodattimen kuori.
	Suutin likainen	Puhdista suutin
Laite pysähtyy lyhyen käyntiajan jälkeen (n. 10 s)	Veden lämpötila liian korkea	Huomioi korkein sallittu veden lämpötila +35 °C. Uutta käynnistämistä varten irrota virtapistoke ja paina se uudelleen pistorasiaan.
	Pumppu käynyt kuivana	Tarkista vesipinta ja täytä uudelleen hyväksytyllä määrällä vettä. Uutta käynnistämistä varten irrota virtapistoke ja paina se uudelleen pistorasiaan.

Tekniset tiedot

Kytkinverkkolaite			**100 VA/12 V DC**
Ensiö	Verkkojännite	V AC	220 … 240
	Verkkotaajuus	Hz	50/60
	Maks. tehontarve	W	110
	Johdon pituus	m	2,0
Toisio	Lähtöjännite	V DC	12
	Maks. lähtövirta	A	8,5
	Johdon pituus	m	0,5
Kotelointiluokka			IP44
Suojausluokka			II
Ympäristön lämpötila		°C	-10 … +35
Mitat (P x L x K)		mm	231 × 148 × 68
Paino		kg	2,3

			Water Trio	Water Quintet
Ohjausrasia	Liitäntäjännite	V DC	12	12
	Maks. tehontarve	W	40	50
	Kotelointiluokka		IP44	IP44
	Ympäristön lämpötila	°C	+4 ... +40	+4 ... +40
	Mitat (P x L x S)	mm	215 × 180 × 305	215 × 180 × 305
	Paino	kg	1,35	1,35
Pumppukotelo (sis. pumput ja valot)	Mitat (P x L x S)	mm	430 × 300 × 240	5
	Paino	kg	8,84	11,3
	Suurin upotussyvyys	m	4	4
	Veden lämpötila	°C	+4 ... +35	+4 ... +35
	Kotelointiluokka		IP66	IP66
Pumppu	Määrä	Kpl	3	5
	Suurin pumppauskorkeus	m	1,4	1,4
	Säteen halkaisija	mm	5	5
	Johdon pituus	m	8	8
Valot	Määrä	Kpl	3	5
	Valon väri		lämmin valkoinen	lämmin valkoinen
	Energiatehokkuusluokka		G	G
	Johdon pituus	m	8	8
Käsilähetin	Taajuus	MHz	433	433
	Maks. kantama	m	80	80

Sallitut vesiarvot

		Puhdas vesi, allasvesi
pH-arvo		6,8 ... 8,5
Kovuus	°dH	8 ... 15
Vapaa kloori	mg/l	<0,3
Kloridipitoisuus	mg/l	<250
Suolapitoisuus	%	<0,4
Kuivajäännösten kokonaismäärä	mg/l	<50
Lämpötila	°C	+4 ... +35

Kuluvat osat

- Käyntiyksikkö

Hävittäminen

OHJE

Tätä laitetta ei saa hävittää talousjätteiden mukana.

- ▶ Hävitä laite viemällä se vastaavaan jätehuoltopisteeseen.
- ▶ Jos sinulla on kysymyksiä, käänny paikallisen jätehuoltoyrityksen puoleen. Sieltä saat tietoja laitteen asianmukaisesta hävityksestä.
- ▶ Tee laite tätä ennen käyttökelvottomaksi leikkaamalla kaapelit poikki.

OHJE

Paristojen hävittäminen

Paristot eivät kuulu kotitalousjätteisiin.

- ▶ Hävitä paristot vain tähän tarkoitukseen tarkoitetun palautusjärjestelmän kautta.

Paristojen hävittäminen Euroopan unionin sisällä

Loppukäyttäjänä olet lain mukaan velvollinen palauttamaan käytetyt paristot. Palautus on maksuton.

- ▶ Palauta akut myyntipisteeseen tai hävitä paristot kaupunkisi tai paikkakuntasi julkisten keräys- ja kierrätysjärjestelmien kautta.

Haitallisia aineita sisältävien paristojen merkintä

PB = paristo sisältää lyijyä

Cd = paristo sisältää kadmiumia

Hg = paristo sisältää elohopeaa

Li = paristo sisältää litiumia

⚠ FIGYELMEZTETÉS

- ▶ Mielőtt a vízbe nyúlnak, feszültségmentesítse a vízben található összes elektromos készüléket. Ellenkező esetben áramütés okozta halálos vagy súlyos sérülések veszélye áll fenn.
- ▶ A jelen készüléket 8 évesnél idősebb gyermekek, valamint csökkent fizikai, érzékszervi vagy mentális képességű, ill. hiányos tapasztalattal és megfelelő tudással rendelkező személyek akkor kezelhetik, ha felügyelet alatt állnak, vagy a készülék biztonságos használata vonatkozásában eligazításban részesültek, és megértették az ebből eredő veszélyeket. Gyermekek nem játszhatnak a készülékkel. Tisztítást és a felhasználó által végzendő karbantartási munkákat nem végezhetnek olyan gyermekek, akik nem állnak felügyelet alatt.

Biztonsági útmutatások

Elektromos csatlakoztatás

- A kültéren történő villamossági szerelésre speciális előírások érvényesek. A villamossági szerelést csak villamossági szakember végezheti.
  - A villamossági szakember szakmai végzettsége, ismeretei és tapasztalatai alapján megfelelő szakképzettséggel rendelkezik, és végezhet kültéren villamossági szerelést. Képes felismerni a lehetséges veszélyeket és figyelembe veszi a regionális és nemzeti szabványokat, előírásokat és rendelkezéseket.
  - Kérdések és problémák esetén forduljon villamossági szakemberhez.
- A transzformátort, ill. a tápegységet úgy állítsa fel, hogy legalább 2 m-es biztonsági távolságra legyen a víztől.
- Csak akkor csatlakoztassa a készüléket, ha a készülék és az áramellátás elektromos adatai megegyeznek.
- A készüléket csak előírásszerűen telepített dugaszolóaljzatról működtesse. A készüléket 30 mA névleges áramerősségű hibaáram-védelemmel kell ellátni.
- A hosszabbító vezetékeknek és elosztóknak (pl. elosztósáv) alkalmasnak kell lenniük szabadban történő használatra (fröccsenő víz elleni védelem).
- A nyitott csatlakozódugót és a kapcsolóhüvelyt óvni kell a nedvességtől.

Biztonságos üzemeltetés

- Soha ne nézzen a közvetlenül a berendezés fényforrásába.
- Ne használja a készüléket, sérült elektromos vezetékek vagy a burkolat sérülése esetén.
- A készüléket selejtezze le, ha megsérül a hálózati csatlakozóvezetéke. A hálózati csatlakozóvezetéket nem lehet kicserélni.
- Ne hordozza vagy húzza a készüléket az elektromos csatlakozóvezetéknél fogva!
- A vezetékeket sérülésveszélytől védetten fektesse le úgy, hogy senki ne eshessen el bennük.
- Soha ne végezzen műszaki változtatásokat a készüléken.
- Csak azokat a munkálatokat végezze el a készüléken, amelyek a jelen útmutatóban ismertetve vannak.
- Kizárólag eredeti pótalkatrészeket és tartozékokat használjon.
- Probléma esetén forduljon szakkereskedőjéhez vagy az OASE vállalathoz.

Rendeltetésszerű használat

A jelen útmutatóban leírt terméket kizárólag a következők szerint használja:

- Vízjátékként telepíthető tavakban vagy víztároló edényekben.
- A létesítésre vonatkozó nemzeti szabályozások betartásával úszótavakban használható.
- Kizárólag eredeti tápegységgel használható.
- A műszaki adatok betartása mellett. (→ Műszaki adatok)
- A vízre vonatkozó értékek betartása mellett. (→ Megengedett értékek a vízre vonatkozóan)

A készülékre a következő korlátozások érvényesek:

- A készüléket soha nem szabad vízen kívül más folyadékkal üzemeltetni.
- Soha nem szabad vízátfolyás nélkül működtetni.
- Nem szabad vegyszerekkel, élelmiszerekkel, gyúlékony vagy robbanékony anyagokkal együtt alkalmazni.
- Nem szabad kisipari- vagy ipari célokra használni.
- Az EMC (elektromágneses összeférhetőségre vonatkozó) irányelv alapján a készülék A osztályú. A készülék lakókörnyezetben rádióhullámok interferenciáját okozhatja. A felhasználó kötelessége megtenni a megfelelő intézkedéseket.

Termékleírás

A Water Trio és Water Quintet távvezérelhető vízjátékok változtatható szökőkutakkal és fehér LED világítással.

Áttekintés

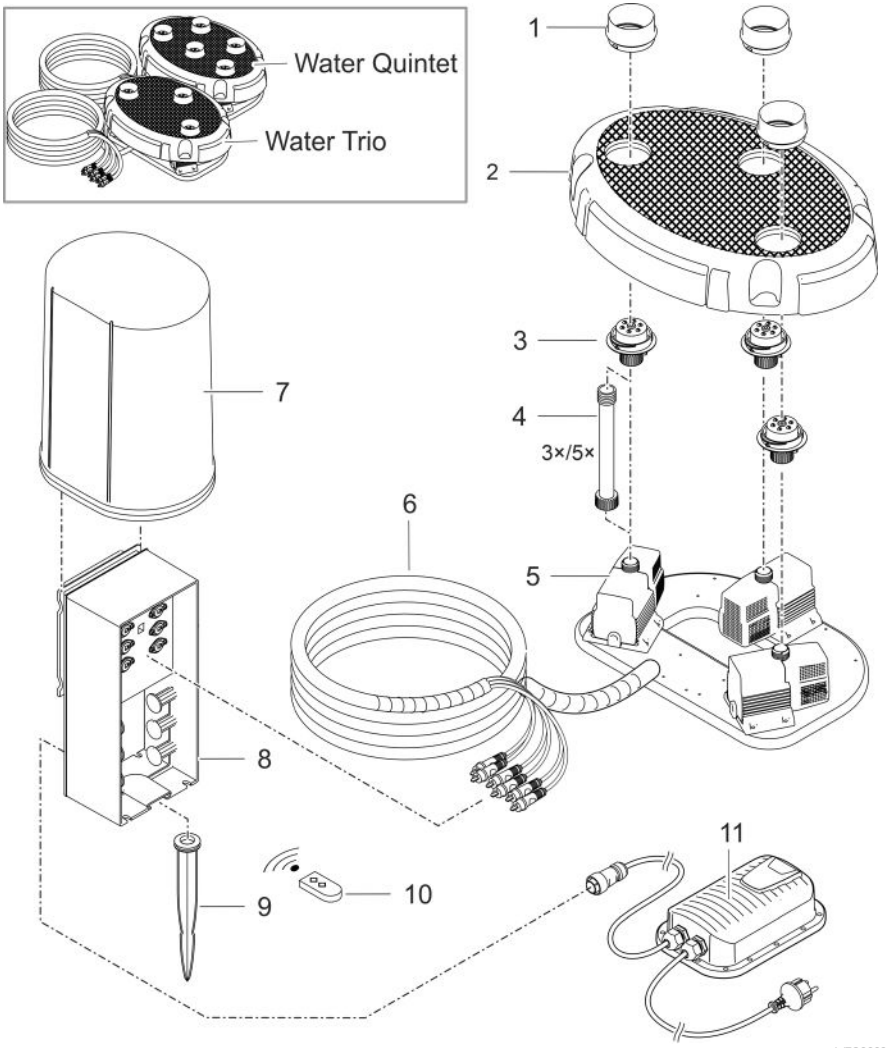

1	Fúvókavédő
2	Borítás
3	Fúvóka, megvilágított
4	Hosszabbító cső • opcionális, a borítás, ill. a megvilágított fúvókák legfeljebb 20 cm-rel való magasításához
5	Szivattyú
6	Csatlakozókábel kábelvédővel
7	Védőfedél
8	Vezérlődoboz • programokkal a különböző szökőkútmagasságokhoz és fényintenzitáshoz
9	Földbe szúrható cövek
10	Kézi jeladó (CR 2032 típusú elemmel együtt)
11	Kapcsolóüzemű tápegység hálózati csatlakozódugasszal

A készülék szimbólumai

IP68 4.0 m	A készülék porálló, és 4 méterig vízálló.
IP44	A készülék idegen testek (Ø ≥1 mm) és fröccsenő víz ellen védett.
	Egy biztonsági transzformátor szolgáltat biztonsági kisfeszültséget a szekunder oldalon.
	A kapcsolóüzemű tápegység alakítja a nem stabilizált bemeneti feszültséget állandó kimeneti feszültséggé.
	Óvja a készüléket a közvetlen napfénytől.
	Védje a készüléket a -10 °C alatti hőmérsékletektől.
	A készüléket ne dobja ki a háztartási hulladékok közé.
	Olvassa el a használati útmutatót.

Telepítési változatok

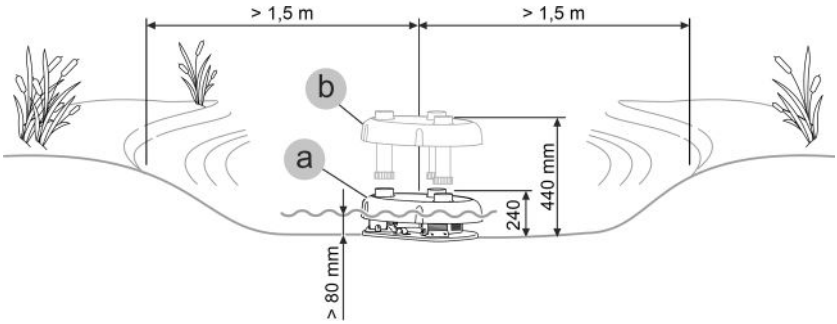

- (a) jelű változat: hosszabbító cső nélkül
  – 80 és 240 mm közötti vízmélység esetén a készüléket hosszabbító cső nélkül kell felállítani vízszintes aljzatra.
- (b) jelű változat: hosszabbító csövekkel
  – 240 és 440 mm közötti vízmélység esetén a készüléket a készletben tartalmazott hosszabbító csövekkel kell felállítani vízszintes aljzatra.

Felállítás és csatlakoztatás

A szivattyú használata csak a vízre vonatkozó értékek betartása mellett megengedett.
(→ Megengedett értékek a vízre vonatkozóan)

⚠ FIGYELMEZTETÉS

A tápegység veszélyes elektromos feszültséget vezet, és nem állítható fel közvetlenül víz mellett. Ellenkező esetben áramütés okozta halálos vagy súlyos sérülések veszélye áll fenn.

▶ A tápegységet elárasztástól védett helyen állítsa fel, hogy legalább 2 m távolságra legyen a víztől.

TUDNIVALÓ:

Erősen eliszaposodott víz szállításakor adott esetben gyorsabban kopik a szivattyú járóegysége, és idő előtt ki kell cserélni.

▶ A szivattyú felállítása előtt alaposan tisztítsa ki a tavat, ill. a medencét.

▶ Állítsa fel a szivattyút a fenék felett felemelve. Így csökkenthető az iszapos víz felszívása.

ⓘ Ügyeljen arra, hogy a készülék nem vízbe merülő alkatrészeit ne érje közvetlen napfény, mivel az az alkatrészek jelentős felmelegedését okozhatja. Szükség esetén használjon védőburkolatot.

A hosszabbító felszerelése

A fúvókamagasság víztükörhöz való megfelelő beállításához hosszabbító csöveket lehet felszerelni.

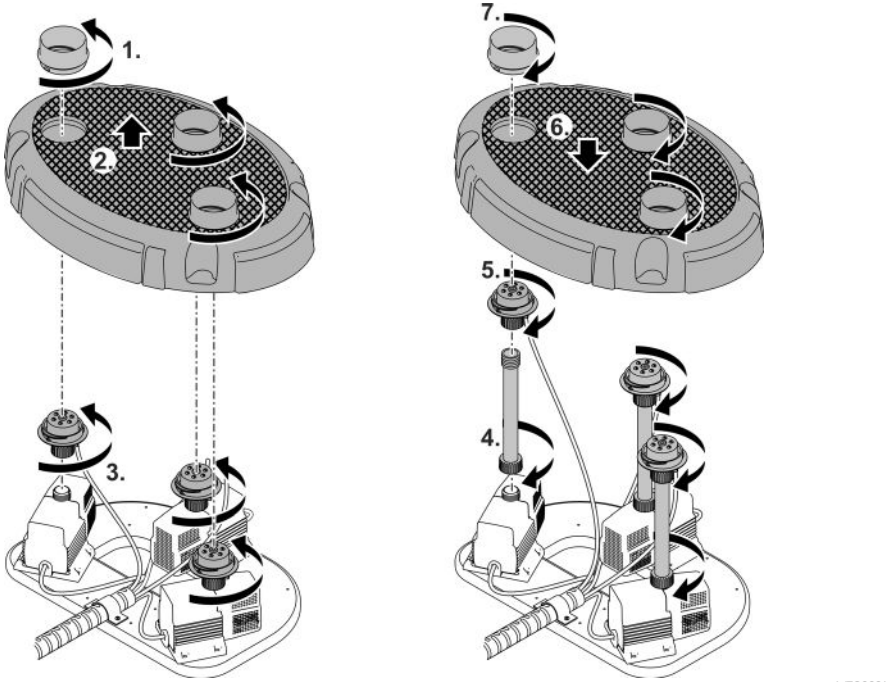

A készülék felállítása

- Állítsa fel a szivattyúházat vízszintesen szilárd és iszapmentes aljzatra. Gondoskodjon a szivattyúház stabil helyzetéről.
- Csak akkor üzemeltesse a szivattyúkat, ha teljesen a víz alá vannak merítve.

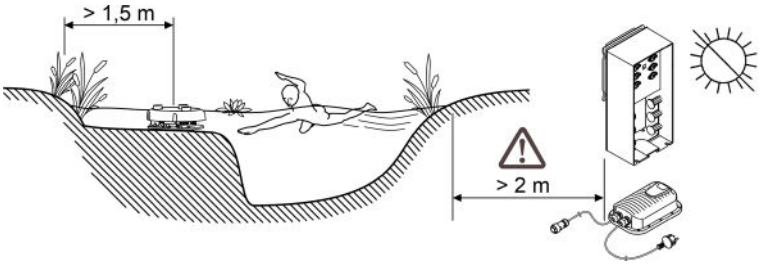

WTO0005

- Helyezze el a vezérlődobozt és a tápegységet úgy, hogy közvetlen napsugárzástól védve legyenek. A víztől való távolságnak nagyobbnak kell lennie 2 m-nél.
- Puha aljzat esetén a vezérlődobozt leszúrható rögzítőnyárssal lehet rögzíteni.
- Alternatívaként a vezérlődoboz pl. megfelelő csavarkötéssel egy lapra erősíthető. (A szállítási terjedelem nem tartalmazza a csavarokat.)

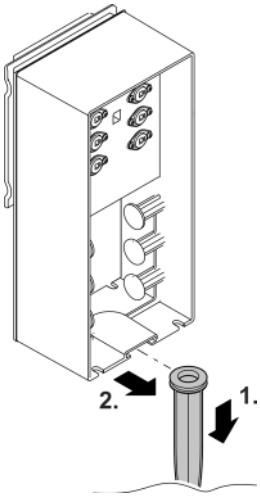

WTO0006

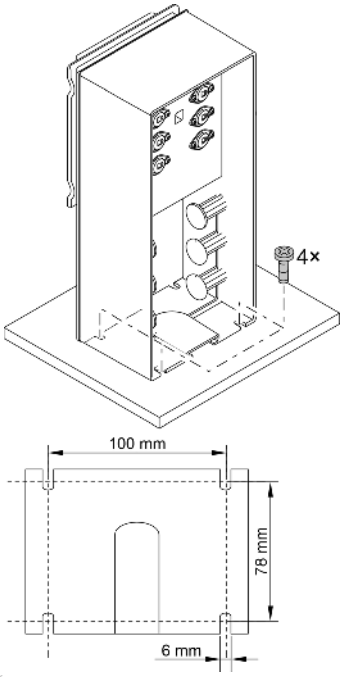

WTO0007

A készülék csatlakoztatása

- Csatlakoztassa a tápegység kábelét a vezérlődoboz hátsó csatlakozó aljzatára, és rögzítse szorosan a hollandianyával.
- Csatlakoztassa a szivattyúcsatlakozókat és a lámpacsatlakozókat. Figyeljen a csatlakozók sorrendjére (jelzések a csatlakozókon)!
- Illessze rá a védőborítást a vezérlődobozra.

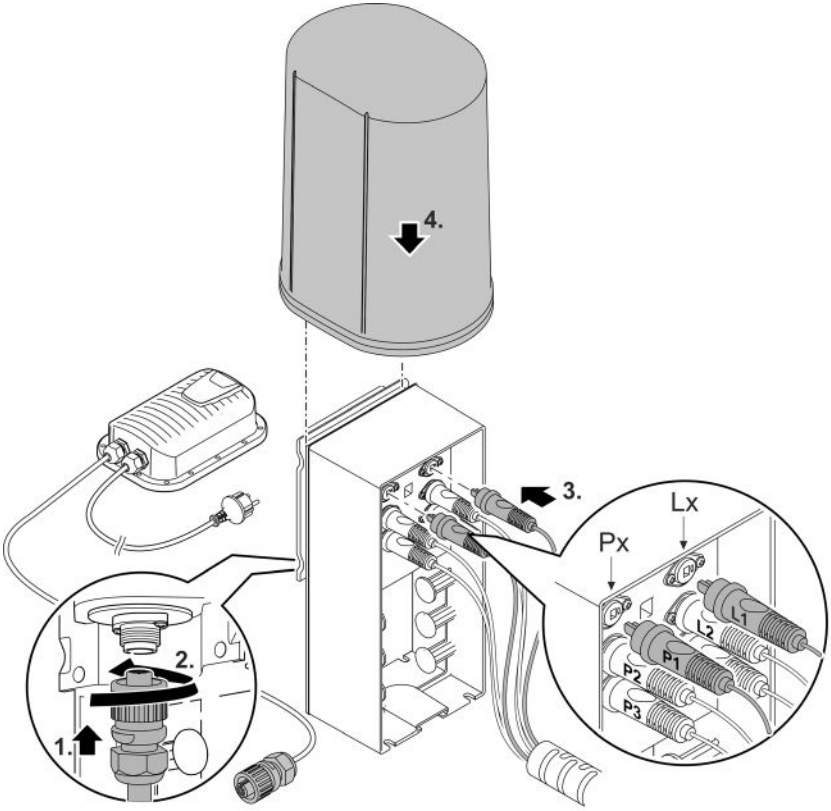

Üzembe helyezés

TUDNIVALÓ:

A készülék tönkremegy, ha szabályozóval üzemeltetik. Érzékeny elektromos alkatrészeket tartalmaz.

► Tilos a készüléket fokozatmentesen állítható áramforrásra kapcsolni.

TUDNIVALÓ:

A szivattyút nem szabad szárazon futtatni. Ellenkező esetben tönkremegy a szivattyú.

► Csak akkor üzemeltesse a szivattyút, ha az teljesen a víz alá van merítve és a víz elárasztotta.

Bekapcsolás / kikapcsolás

- **Bekapcsolás:** Dugja be a csatlakozódugót a hálózati dugaszoló aljzatba.
  — A készülék azonnal bekapcsol.
- **Kikapcsolás:** Húzza ki a csatlakozódugót a dugaszoló aljzatból.

Kezelés

A vezérlődoboz kezelése egy 2-csatornás rádiós kézi jeladóval történik.

A kézi jeladó hatótávolsága maximum 80 m. A kézi jeladó és a vezérlődoboz közötti akadályok, a kézi jeladó gyenge eleme, vagy egyéb elektromos készülékek elektromágneses sugárzása befolyásolhatják a kézi jeladó hatótávolságát.

A készülék beállítása

Bekapcsolt vezérlődoboz esetén (a csatlakozódugasz csatlakoztatva van) a kézi jeladóval 9 fixen programozott víz-, ill. fényjáték választható ki szekvenciálisan.

A készülék minden egyes bekapcsolását követően automatikusan az 1-es program aktiválódik.

- 1. gomb: Következő program választása.
- 2. gomb: Előző program választása.

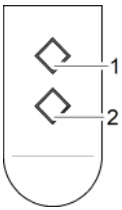

Programok	
P0	Készülék kikapcsolva, készenléti üzemmód.
P1	Valamennyi szökőkút aktív, max. 30 cm vízoszlop-magasság Valamennyi szökőkút kivilágítva
P2	Valamennyi szökőkút aktív, max. 70 cm vízoszlop-magasság Valamennyi szökőkút kivilágítva
P3	Valamennyi szökőkút aktív, dinamikus, max. 70 cm vízoszlop-magasság Valamennyi szökőkút kivilágítva
P4	Intervallumonként váltakozva egy szökőkút aktív, max. 70 cm vízoszlop-magasság Mindig az aktív szökőkút van megvilágítva
P5	Valamennyi szökőkút aktív, max. 110 cm vízoszlop-magasság Valamennyi szökőkút kivilágítva
P6	Valamennyi szökőkút aktív, dinamikus, max. 110 cm vízoszlop-magasság Valamennyi szökőkút kivilágítva
P7	Intervallumonként váltakozva egy szökőkút aktív, max. 140 cm vízoszlop-magasság Mindig az aktív szökőkút van megvilágítva
P8	Valamennyi szökőkút aktív, dinamikus, max. 140 cm vízoszlop-magasság Valamennyi szökőkút kivilágítva
P9	Egymást váltva több szökőkút is aktív, max. 140 cm vízoszlop-magasság Mindig az aktív szökőkút van megvilágítva

Tudnivaló:

– Ha a készülék egy idő kapcsoló óra által kerül bekapcsolásra, akkor mindig az 1. Program indul.
– A vízoszlopok magasságában lehetnek eltérések.

ⓘ A vízsugarat a mozgatható fúvóka eltérő beállításával állíthatja be.

Tanítsa be a kézi adót

A készletben található kézi jeladó már be van tanítva a vezérlődobozzal való kommunikációra. Maximálisan 10 kézi jeladót tud párosítani a vezérlődobozzal.

Amennyiben egy további kézi jeladót szeretne párosítani a vezérlődobozzal, a következőképpen járjon el:

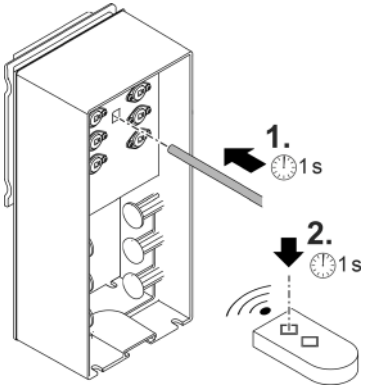

A kézi jeladó betanítása:

1. Egy hegyes tárggyal (ceruza, kihajtott gemkapocs stb.) nyomja le kb. 1 másodpercig a betanító gombot.
   A vezérlődoboz ekkor 3 másodpercig betanítás módban van.
2. 3 másodpercen belül nyomjon le 1 másodpercig egy tetszőleges gombot a kézi jeladón.
   A vezérlődoboz ekkor kezelhető az új kézi jeladóval.

ⓘ A vezérlődoboz által ismert valamennyi kézi jeladót csak egyszerre tudja leválasztani, egyenként nem. Valamennyi kézi jeladó leválasztásához nyomja le kb. 5 másodpercig a betanító gombot.

Tisztítás és karbantartás

TUDNIVALÓ:

Ne használjon agresszív tisztítószereket vagy kémiai oldatokat. Ezek a szerek károsíthatják a házat, hátrányosan befolyásolhatják a készülék működését, valamint ártanak az állatoknak, növényeknek és a környezetnek.

▶ A készüléket lehetőleg tiszta vízzel és puha kefével vagy szivaccsal; makacs szennyeződések esetén az ajánlott tisztítószerek alkalmazásával tisztítsa.

A készülék tisztítása

ⓘ A készüléket szükség szerint, de legalább évente 2-szer tisztítsa meg.

- Ajánlott tisztítószerek makacs vízkövesedés esetén:
  – OASE PumpClean szivattyútisztító.
  – Ecet- és klórmentes háztartási tisztító.
- A tisztítás után tiszta vízzel alaposan tisztítsa meg az összes alkatrészt.

A szivattyú kiszerelése/tisztítása

- Húzza ki a hálózati csatlakozódugaszt és távolítsa el az összes csatlakozót.
- Szerelje szét a készüléket az ábrán látható módon.

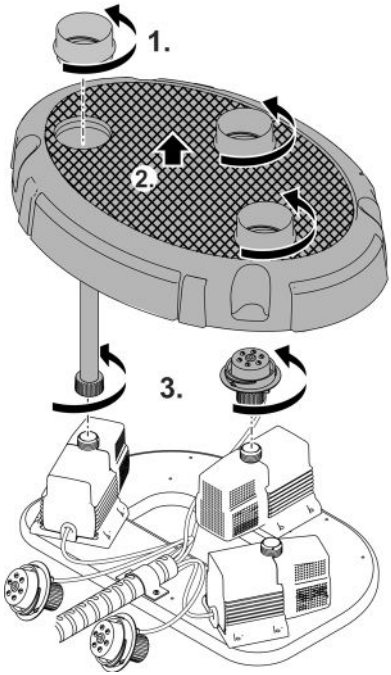

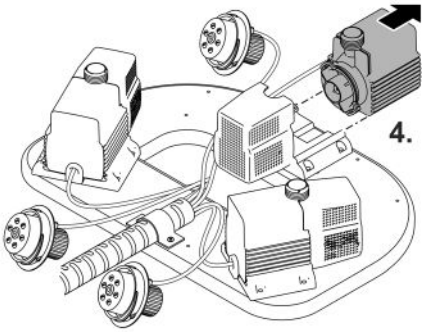

WTO0013

HU

A járóegység tisztítása/cseréje

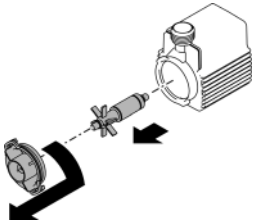

WTO0015

Az elem cseréje

TUDNIVALÓ:

A sztatikus feltöltődés vagy a nedvesség tönkreteheti az elektromos alkatrészeket.

- ▶ Kerülje az elektromos alkatrészek vagy vezeték megérintését. Amennyiben ez elkerülhetetlen, előzőleg vezesse le a sztatikus feltöltődését úgy, hogy például rövid időre egy csupasz fűtéscsövön földeli magát.
- ▶ Óvja a készülék belsejét a szennyeződéstől és a nedvességtől.

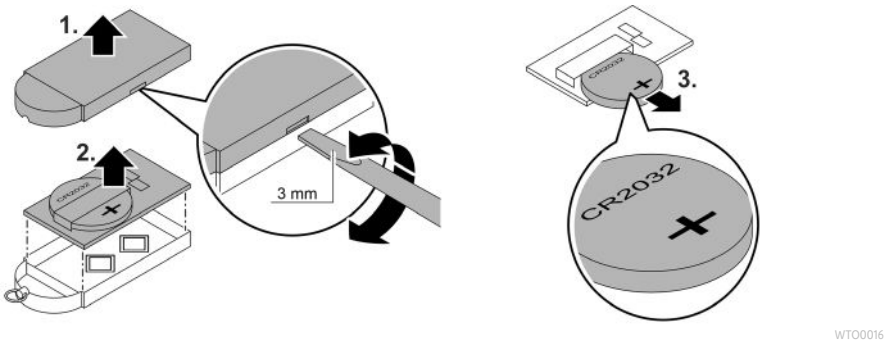

WTO0016

Tárolás/Telelés

Fagy esetén a Water Trio/Quintet készüléket le kell szerelni. Alaposan tisztítsa meg a készüléket, ellenőrizze a komponenseket sérülések szempontjából. A szivattyúkat vízzel teli edénybe merítve, fagymentes helyen tárolja. A csatlakozókat nem szabad vízbe meríteni.

Hibaelhárítás

Üzemzavar	Ok	Megoldás
A szivattyúk nem működnek	Hiányzik a hálózati feszültség.	Ellenőrizze a hálózati feszültséget. Ellenőrizze a betápláló vezetéket.
A készülék nem reagál a kézi jeladóra	A kézi jeladó nincs betanítva	Tanítsa be a kézi jeladót
A szökőkút magassága nem elegendő.	A járóegység megakadt vagy elszennyeződött	Tisztítsa meg a járóegységet
	A szivattyú szűrőháza koszos	Tisztítsa meg a szűrőcsészét.
	A fúvókák szennyeződöttek	Tisztítsa ki a fúvókákat
A készülék rövid idő (kb. 10 mp) után lekapcsol	A víz hőmérséklete túl magas.	Tartsa be a max. 35°C-os vízhőmérsékletet Az ismételt bekapcsoláshoz húzza ki a hálózati csatlakozót, majd ismét dugja be a dugaszolóaljzatba.
	A szivattyú kiszáradt	Ellenőrizze a vízszintet, szükség esetén töltse fel a medencét. Az ismételt bekapcsoláshoz húzza ki a hálózati csatlakozót, majd ismét dugja be a dugaszolóaljzatba.

Műszaki adatok

HU

Kapcsolóüzemű tápegység			**100 VA / 12 V DC**
Primer	Hálózati felszültség	V AC	220 ... 240
	Hálózati frekvencia	Hz	50/60
	Max. teljesítményfelvétel	W	110
	Vezetékhossz	m	2,0
Szekunder	Kimeneti feszültség	V DC	12
	Max. kimeneti áramerősség	A	8,5
	Vezetékhossz	m	0,5
Védettségi fokozat			IP44
Védettségi osztály			II
Környezeti hőmérséklet		°C	-10 ... +35
Méretek (H x Sz x Ma)		mm	231 × 148 × 68
Súly		kg	2,3

			Water Trio	Water Quintet
Vezérlődoboz	Csatlakoztatási feszültség	V DC	12	12
	Max. teljesítményfelvétel	W	40	50
	Védettségi fokozat		IP44	IP44
	Környezeti hőmérséklet	°C	+4 ... +40	+4 ... +40
	Méretek (H x Sz x Mé)	mm	215 × 180 × 305	215 × 180 × 305
	Súly	kg	1,35	1,35
Szivattyúház (szivattyúkkal és lámpákkal együtt)	Méretek (H x Sz x Mé)	mm	430 × 300 × 240	5
	Súly	kg	8,84	11,3
	Max. merülési mélység	m	4	4
	Vízhőmérséklet	°C	+4 ... +35	+4 ... +35
	Védettségi fokozat		IP66	IP66
Szivattyú	Darabszám	Darab	3	5
	Max. szállítási magasság	m	1,4	1,4
	Sugárátmérő	mm	5	5
	Vezetékhossz	m	8	8
Fényforrás	Darabszám	Darab	3	5
	Fény színe		meleg fehér	meleg fehér
	Energiahatékonysági osztály		G	G
	Vezetékhossz	m	8	8
Kézi jeladó	Frekvencia	MHz	433	433
	Max. hatótávolság	m	80	80

Megengedett értékek a vízre vonatkozóan

		Friss víz, tóvíz
ph-érték		6,8 ... 8,5
Keménység	°dH	8 ... 15
Szabad klór	mg/l	<0,3
Klorid tartalom	mg/l	<250
Sótartalom	%	<0,4
Teljes visszamaradó szárazanyag	mg/l	<50
Hőmérséklet	°C	+4 ... +35

Kopóalkatrészek

- Járóegység

Megsemmisítés

TUDNIVALÓ:

A készüléket nem szabad háztartási hulladékként ártalmatlanítani.

- ▶ A készüléket az erre szolgáló visszavételi rendszeren keresztül adja le ártalmatlanításra.
- ▶ Ha bármilyen kérdése van, forduljon a helyi hulladékkezelő vállalathoz. Ott tájékoztatást kap a készülék megfelelő ártalmatlanításáról.
- ▶ A kábel levágásával tegye használhatatlanná a készüléket.

TUDNIVALÓ:

Elemek ártalmatlanítása

Az elemeket ne dobja ki a háztartási szemétbe.

- ▶ Az elemeket kizárólag az erre szolgáló visszavételi rendszeren keresztül ártalmatlanítsa.

Elemek ártalmatlanítása az Európai Közösségen belül

Végfelhasználóként Ön jogilag köteles visszaszolgáltatni a használt elemeket. A visszaszolgáltatás ingyenes.

- ▶ Vigye vissza az elemeket az értékesítési pontra, vagy ártalmatlanítsa azokat a város vagy település nyilvános visszavételi és újrahasznosítási rendszerein keresztül.

Jelölések káros anyagokat tartalmazó elemeken

Pb = az elem ólmot tartalmaz

Cd = az elem kadmiumot tartalmaz

Hg = az elem higanyt tartalmaz

Li = az elem lítiumot tartalmaz

⚠ OSTRZEŻENIE

- ▶ Przed włożeniem rąk do wody należy odłączyć od sieci prądowej wszystkie urządzenia elektryczne znajdujące się w wodzie. W przeciwnym razie grożą ciężkie obrażenia a nawet śmiertelne w wyniku porażenia prądem.
- ▶ Urządzenie może być używane przez dzieci od 8 lat i ponadto przez osoby o ograniczonych fizycznych i umysłowych zdolnościach, albo nie posiadających niezbędnego doświadczenia i wiedzy, gdy będą one pod nadzorem osoby odpowiedzialnej za bezpieczeństwo użytkowania tego urządzenia lub zostaną odpowiednio przez nią poinstruowane i poinformowane o wynikających stąd zagrożeniach. Dzieciom zabrania się zabawy z tym urządzeniem. Czyszczenie ani czynności serwisowe użytkownika nie mogą być wykonywane przez dzieci bez nadzoru osoby dorosłej.

Przepisy bezpieczeństwa

Przyłącze elektryczne

- W stosunku do instalacji elektrycznych na zewnątrz budynków obowiązują specjalne przepisy. Wykonanie instalacji elektrycznej jest dozwolone tylko specjalistom elektrykom.
  - Specjalistą elektrykiem jest osoba, która w oparciu o swoje wykształcenie, wiedzę i doświadczenie jest uprawniona do wykonania instalacji elektrycznych na zewnątrz budynków. Ponadto potrafi rozpoznać możliwe zagrożenia i przestrzega regionalnych i krajowych norm, przepisów i zarządzeń.
  - W przypadku pytań i problemów należy zwrócić się do specjalisty elektryka.
- Transformator lub zasilacz należy ustawić w bezpiecznej odległości co najmniej 2 m od wody.
- Urządzenie podłączyć tylko wtedy, gdy parametry elektryczne urządzenia i zasilania energią są zgodne.
- Urządzenie może być podłączane tylko do prawidłowo zainstalowanego gniazdka. Urządzenie musi być zabezpieczone poprzez urządzenie ochronne prądowe, ze znamionowym prądem upływowym wynoszącym maksymalnie 30 mA.
- Przedłużacze przewodów i rozdzielacze prądu (np. listwy z gniazdkami) muszą być przeznaczone do użytkowania na wolnym powietrzu (zabezpieczone przed rozpryskami wody).
- Otwarte gniazdka i wtyczki chronić przed wilgocią.

Bezpieczna eksploatacja

- Nigdy nie patrzeć bezpośrednio w źródło światła emitowanego przez urządzenie.
- Nie używać tego urządzenia, gdy przewody elektryczne lub obudowa są uszkodzone.
- Jeśli kabel zasilający urządzenia jest uszkodzony, należy je zutylizować. Kabla zasilającego nie można wymienić.
- Nie podnosić ani nie ciągnąć urządzenia za przewód elektryczny.
- Przewody należy układać w sposób zabezpieczający je przed uszkodzeniami i tak, żeby uniknąć możliwości potknięcia się o nie.
- Nigdy nie dokonywać przeróbek technicznych urządzenia na własną rękę.
- Przy urządzeniu wykonywać tylko te czynności, które są opisane w tej instrukcji.
- Należy stosować tylko oryginalne części zamienne i akcesoria.
- W razie wystąpienia problemów prosimy zwrócić się do autoryzowanego serwisu lub do firmy OASE.

Zastosowanie zgodne z przeznaczeniem

Wyrób opisywany w niniejszej instrukcji należy użytkować wyłącznie w następujący sposób:

- Jako fontanna do stałego montażu w stawach lub zbiornikach wodnych.
- Do użytku w stawach do pływania zgodnie z krajowymi przepisami dotyczącymi instalacji.
- Użytkować tylko z oryginalnym zasilaczem sieciowym.
- W warunkach zgodnych z danymi technicznymi. (→ Dane techniczne)
- W warunkach dotrzymywania dozwolonych parametrów wody. (→ Dopuszczalne parametry wody)

W stosunku do tego urządzenia obowiązują następujące ograniczenia:

- Nigdy nie używać do pompowania innych cieczy niż woda.
- Nigdy nie użytkować urządzenia bez przepływu wody.
- Nie użytkować połączeniu z chemikaliami, artykułami spożywczymi, substancjami łatwopalnymi lub wybuchowymi.
- Nie nadaje się do celów rzemieślniczych ani przemysłowych.
- Według EMV (tolerancja elektromagnetyczna) urządzenie spełnia wymagania klasy A. W obrębie obszaru zamieszkałego urządzenie stanowić źródło zakłóceń elektromagnetycznych. Do obowiązku użytkownika należy podjęcie stosownych działań zapobiegawczych.

Opis produktu

Urządzenie Water Trio oraz Water Quintet to zdalnie sterowane fontanny ze zmiennymi strumieniami wody i białym oświetleniem LED.

Przegląd

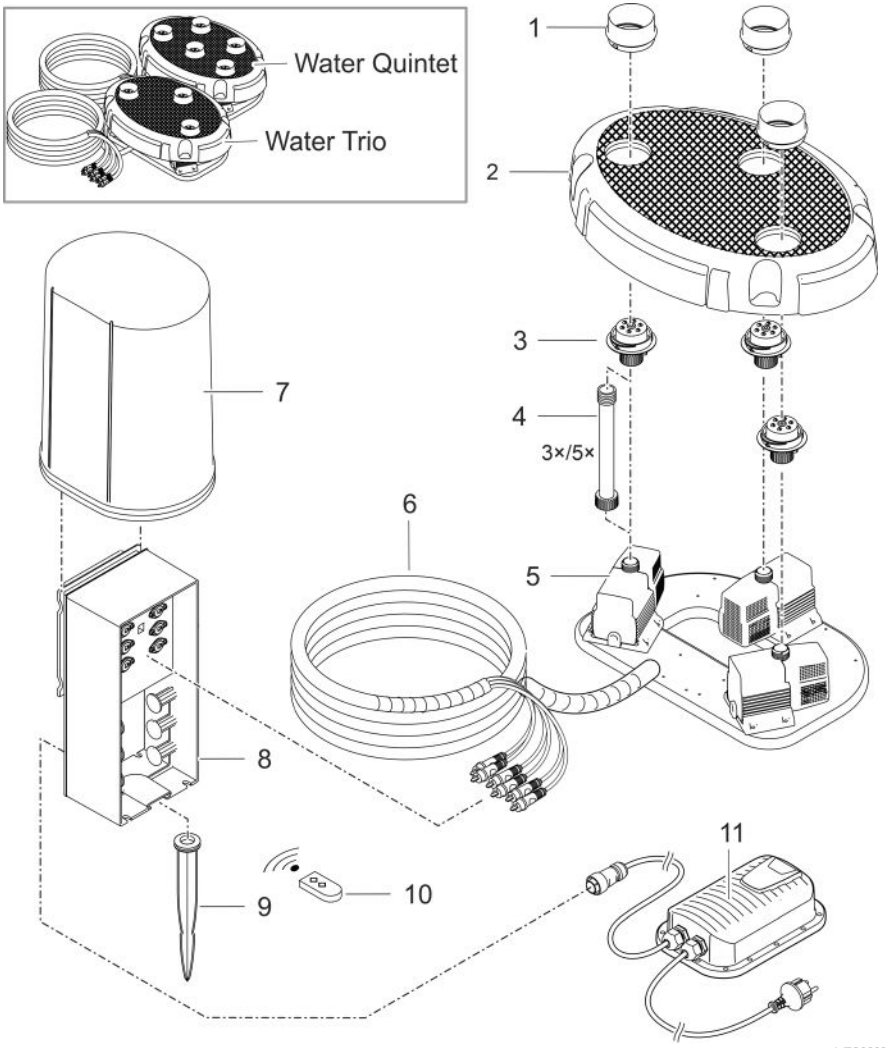

1	Osłona dyszy
2	Pokrywa
3	Dysza, podświetlana
4	Przedłużka • opcjonalna, do uniesienia osłony lub podświetlonych dysz o maks. 20 cm.
5	Pompa
6	Kabel przyłączeniowy z peszelem
7	Pokrywa ochronna
8	Skrzynka sterująca • z programami dla różnych wysokości strumienia wody i natężenia światła
9	Pręt do wbicia w ziemię
10	Pilot (z bateriami, typ CR 2032)
11	Przełącznik z zasilaczem i wtyczką sieciową

Symbole na urządzeniu

IP68 4.0 m	Urządzenie jest pyłoszczelne i wodoszczelne aż do głębokości 4 m.
IP44	Urządzenie jest zabezpieczone przed wnikaniem ciał obcych (Ø ≥1 mm) i wody rozbryzgowej.
	Transformator zabezpieczający zapewnia bardzo niskie napięcie po stronie wtórnej.
	Zasilacz impulsowy konwertuje niestabilizowane napięcie wejściowe w stałe napięcie wyjściowe.
	Urządzenie należy chronić przed bezpośrednim działaniem promieni słonecznych.
-10°C	Chronić urządzenie przed temperaturami poniżej -10°C.
	Nie wyrzucać tego urządzenia do zwykłych odpadów komunalnych.
	Należy przeczytać instrukcję użytkowania.

PL

Wersja zainstalowania

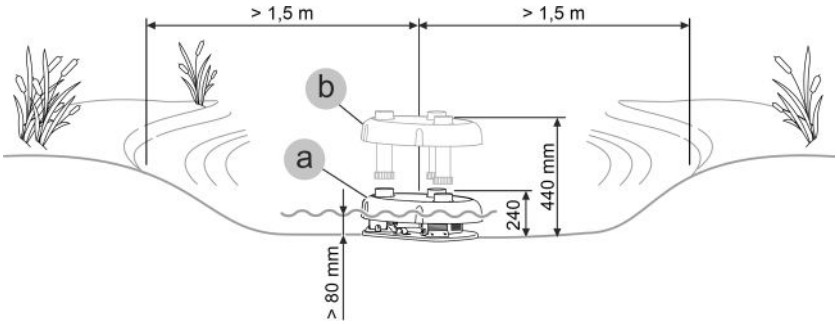

- Wersja (a): bez przedłużek
  - W przypadku głębokości wody od 80 mm do 240 mm urządzenie należy umieścić na poziomej powierzchni bez użycia przedłużek.
- Wersja (b): z przedłużkami
  - W przypadku głębokości wody od 240 mm do 440 mm urządzenie należy umieścić na poziomej powierzchni z przedłużkami dostarczonymi w zestawie.

Ustawienie i podłączenie

Użytkowanie pompy jest dozwolone tylko w warunkach dotrzymania dozwolonych parametrów wody. (→ Dopuszczalne parametry wody)

⚠ OSTRZEŻENIE

Zasilacz sieciowy jest pod niebezpiecznym napięciem i nie wolno go ustawić bezpośrednio w pobliżu wody. W przeciwnym razie grożą ciężkie obrażenia a nawet śmiertelne w wyniku porażenia prądem.

- ▶ Zasilacz sieciowy należy ustawić w sposób zabezpieczony przed zalaniem, w odległości co najmniej 2 m od wody.

WSKAZÓWKA

Przy tłoczeniu mocno zanieczyszczonej wody dochodzi do szybszego zużycia wirnika pompy, co oznacza jego przedwczesną wymianę.

- ▶ Przed ustawieniem pompy należy gruntownie wyczyścić staw lub zbiornik.
- ▶ Ustawić pompę w podwyższonym miejscu nad dnem. W ten sposób można zredukować zasysanie wody zanieczyszczonej szlamem.

ⓘ Chronić przed bezpośrednim działaniem promieni słonecznych niezanurzonych podzespołów urządzenia, ponieważ mogą ulec silnemu rozgrzaniu. W razie potrzeby zastosować osłonę ochronną.

Montaż przedłużki

Przedłużek można użyć w celu dostosowania wysokości dyszy do lustra wody.

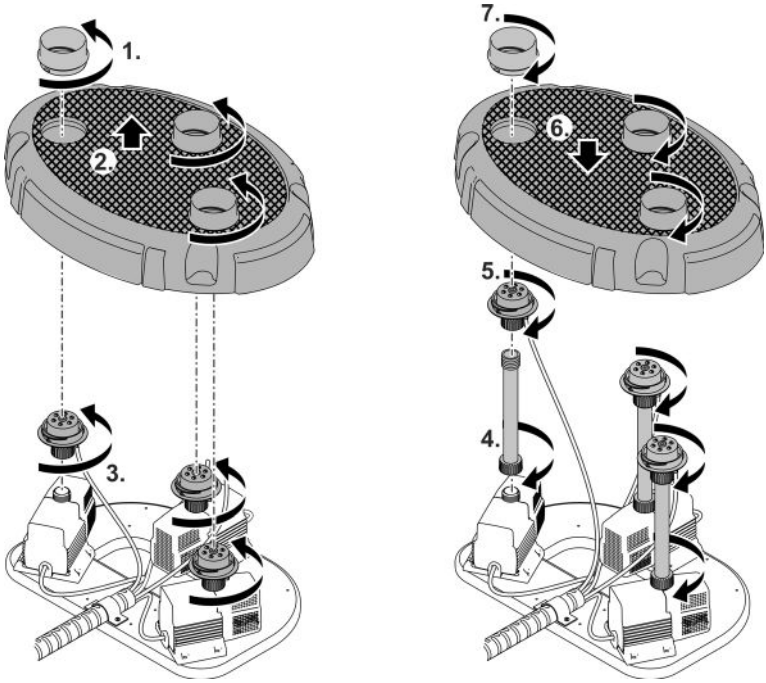

WTO0004

PL

Umiejscowienie urządzenia

- Obudowę pompy ustawić poziomo na twardym podłożu bez szlamu. Zadbać o stabilne ustawienie obudowy pompy.
- Pompy użytkować tylko, gdy są całkowicie zanurzone w wodzie.

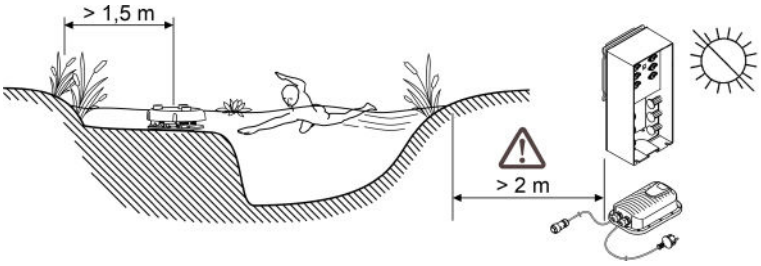

WTO0005

- Skrzynkę sterującą i zasilacz należy ustawić w miejscu osłoniętym od bezpośredniego padania promieni słonecznych. Odstęp od wody musi wynosić ponad 2 m.
- Jeśli grunt jest miękki, skrzynkę sterującą można przymocować do ziemi za pomocą szpilki doziemnej.
- Skrzynkę sterującą można też przymocować do płyty za pomocą odpowiednich śrub. (Śruby nie są zawarte w zakresie dostawy).

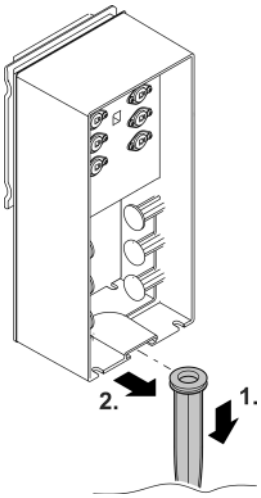

WTO0006

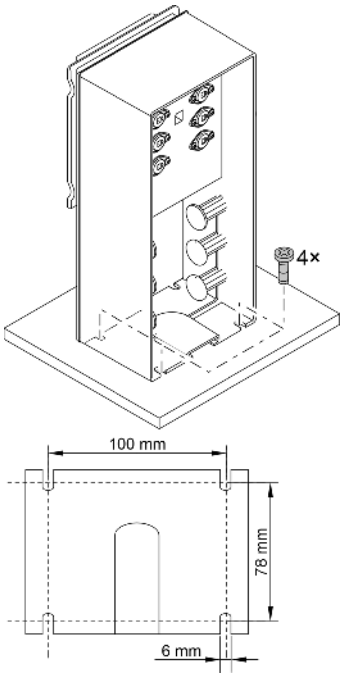

WTO0007

Podłączanie urządzenia

- Podłączyć kabel zasilacza do tylnego gniazda przyłączeniowego skrzynki sterującej i dokręcić nakrętkę kołpakową.
- Podłączyć wtyki pomp i oświetlenia. Przestrzegać kolejności wtyczek (oznaczenia na wtyczkach).
- Założyć pokrywę ochronną na skrzynkę sterującą.

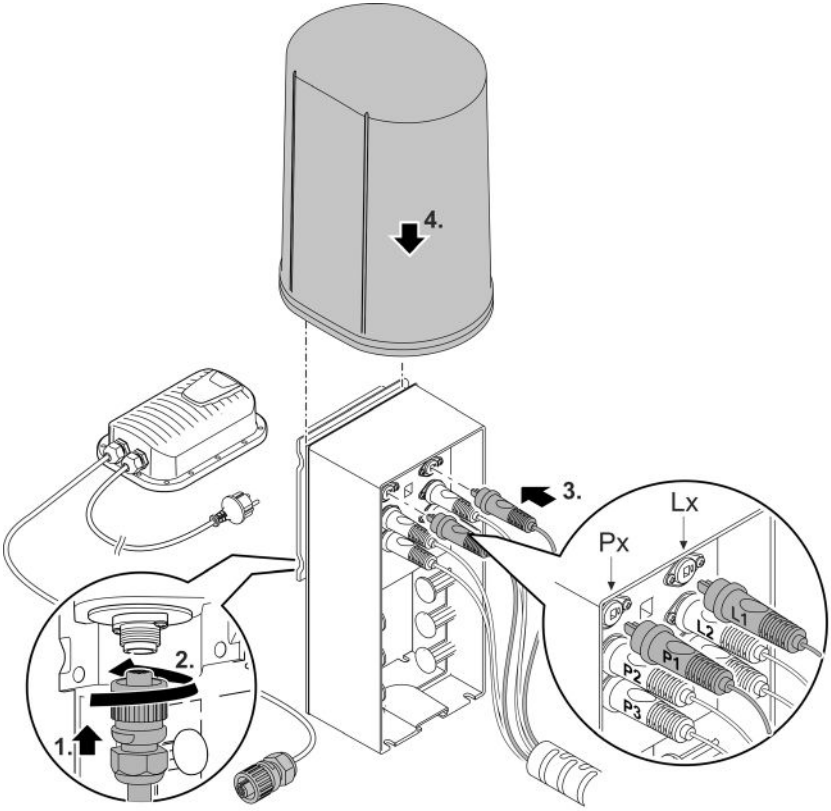

PL

Rozruch

WSKAZÓWKA

Urządzenie ulegnie zniszczeniu, gdy zostanie podłączone do ściemniacza. Ono zawiera wrażliwe podzespoły elektryczne.

▶ Nie podłączać urządzenia do zasilania z regulacją napięcia.

WSKAZÓWKA

Pompa nie może pracować na sucho. W przeciwnym razie pompa ulegnie zniszczeniu.

▶ Pompę użytkować tylko wtedy, gdy jest zanurzona w wodzie lub w niej pływa.

Włączenie / wyłączenie

- **Włączanie:** Wtyczkę sieciową włożyć do gniazdka.
  – Urządzenie włącza się natychmiast.
- **Wyłączanie:** Wtyczkę sieciową wyjąć z gniazdka.

Obsługa

Skrzynka sterująca jest obsługiwana drogą radiową za pomocą dwukanałowego pilota.

Zasięg pilota wynosi maksymalnie 80 m. Przeszkody pomiędzy pilotem i skrzynką sterującą, słaba bateria pilota lub promieniowanie elektromagnetyczne urządzeń elektrycznych mogą zmniejszać zasięg działania pilota.

Ustawienie urządzenia

Kiedy skrzynka sterująca jest włączona (wtyczka podłączona do gniazda), pilota można użyć do wyboru 9 zaprogramowanych na stałe sekwencji wody lub oświetlenia.

Po każdym włączeniu urządzenia automatycznie aktywowany jest program 1.

- Przycisk 1: Wybór następnego programu.
- Przycisk 2: Wybór poprzedniego programu.

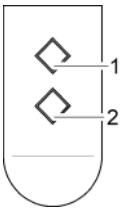

Programy	
P0	Urządzenie wyłączone, tryb oczekiwania (Stand-By)
P1	Wszystkie fontanny aktywne, stała wysokość do maks. 30 cm Światło przy wszystkich fontannach włączone
P2	Wszystkie fontanny aktywne, stała wysokość do maks. 70 cm Światło przy wszystkich fontannach włączone
P3	Wszystkie fontanny aktywne, dynamiczna wysokość fontann do maks. 70 cm Światło przy wszystkich fontannach włączone
P4	Fontanny aktywne na przemian w określonych odstępach, maks. 70 cm wysokości Światło zostanie włączone dla fontanny, która jest w danym wypadku aktywna
P5	Wszystkie fontanny aktywne, stała wysokość do maks. 110 cm Światło przy wszystkich fontannach włączone
P6	Wszystkie fontanny aktywne, dynamiczna wysokość fontann do maks. 110 cm Światło przy wszystkich fontannach włączone
P7	Fontanny aktywne na przemian w określonych odstępach, maks. 140 cm wysokości Światło zostanie włączone dla fontanny, która jest w danym wypadku aktywna
P8	Wszystkie fontanny aktywne, dynamiczna wysokość fontann do maks. 140 cm Światło przy wszystkich fontannach włączone
P9	Kilka fontann aktywnych na przemian w zmianie, maks. 140 cm wysokości Światło zostanie włączone dla fontann, które są w danym wypadku aktywne

Wskazówka:

– Jeśli urządzenie jest włączane przez zegar sterujący, zawsze uruchamia się program 1.
– Możliwe są niewielkie różnice w wysokości fontann.

ⓘ Strumień wody można nakierować, ustawiając ruchomą dyszę w inny sposób.

PL

Dostroić pilota

Pilot dostarczany wraz z urządzeniem jest już przypisany do skrzynki sterującej. Skrzynka sterująca obsługuje maks. 10 pilotów.

W celu przypisania pilota do skrzynki sterującej należy postępować w następujący sposób:

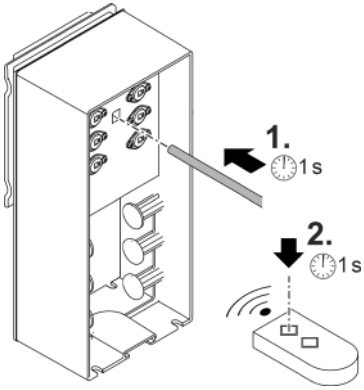

Przypisanie pilota:

1. Nacisnąć przycisk przypisania na skrzynce sterującej za pomocą spiczastego przedmiotu (długopisu, zagiętego spinacza do papieru itp.) przez około 1 sekundę.
   Skrzynka sterująca przechodzi w tryb przypisania na 3 sekundy.
2. W ciągu 3 sekund na pilocie nacisnąć dowolny przycisk przez ok. 1 sekundę.
   Skrzynka sterująca może być obsługiwana przez nowy pilot.

ⓘ Wszystkie piloty połączone ze skrzynką sterującą można wyrejestrować jednocześnie, a nie pojedynczo. W celu wyrejestrowania wszystkich pilotów nacisnąć przycisk przypisania na ok. 5 sekund.

Czyszczenie i konserwacja

WSKAZÓWKA

Nie używać żadnych agresywnych środków czyszczących ani roztworów chemicznych. Te środki mogą spowodować uszkodzenie obudowy, negatywnie wpłynąć na działanie urządzenia i szkodliwie wpłynąć na zwierzęta, rośliny i środowisko naturalne.

▶ Urządzenie umyć możliwie czystą wodą i miękką szczoteczką albo gąbką. W przypadku trudnych do usunięcia zanieczyszczeń zaleca się skorzystanie z zalecanych środków czyszczących.

Czyszczenie urządzenia

ⓘ Urządzenie czyścić nie tylko w razie potrzeby, ale co najmniej 2 razy w roku.

- W przypadku trudnych do usunięcia osadów wapna zaleca się stosowanie następujących środków czyszczących:
  – Środek czyszczący PumpClean marki OASE.
  – Środek czyszczący dla gospodarstwa domowego nie zawierający octu ani chloru.
- Po oczyszczeniu starannie spłukać wszystkie części czystą wodą.

Wymontowanie i czyszczenie pompy

- Wyciągnąć wtyczkę sieciową i odłączyć wszystkie przyłącza.
- Rozłożyć urządzenie tak, jak pokazano na rysunku.

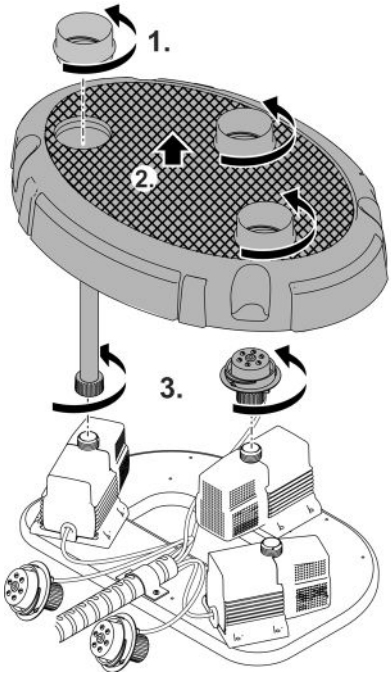

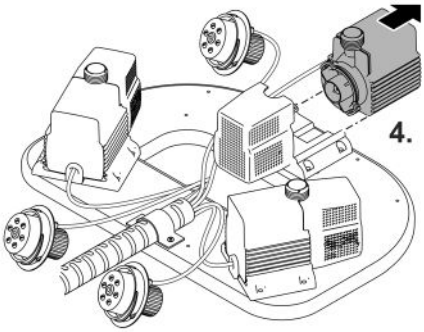

WTO0013

PL

Czyszczenie/wymiana zespołu wirnika

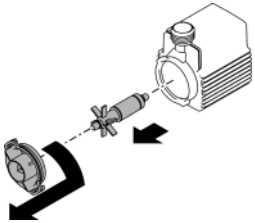

WTO0015

Wymiana baterii

WSKAZÓWKA

Elementy elektryczne mogą zostać uszkodzone przez wyładowanie statyczne lub wilgoć.

- ▶ Unikać kontaktu z podzespołami elektrycznymi lub przewodami. Jeśli nie da się tego uniknąć, należy wcześniej rozładować ładunki elektrostatyczne, uziemiając się na krótko np. do zwykłej rury grzewczej.
- ▶ Chronić wnętrze obudowy przed zanieczyszczeniami i wilgocią.

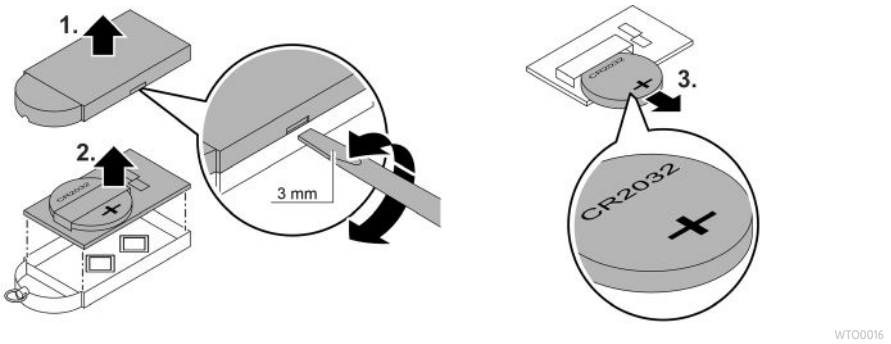

Magazynowanie / Przechowywanie w okresie zimowym

W przypadku mrozu należy zdemontować urządzenie Water Trio/Quintet. Przeprowadzić dokładne czyszczenie i skontrolować elementy pod kątem uszkodzeń. Pompy należy przechowywać zanurzone w zbiorniku z wodą, zabezpieczone przed mrozem. Zanurzenie wtyczek w wodzie jest niedopuszczalne.

Usuwanie usterek

Usterka	Przyczyna	Środek zaradczy
Pompy nie uruchamiają się	Brak napięcia sieciowego	Sprawdzić napięcie sieciowe Skontrolować przewody
Urządzenie nie reaguje na pilota	Pilot nie jest przypisany	Przypisać pilota
Niewystarczająca wysokość fontanny	Wirnik zablokowany lub zabrudzony	Wyczyścić zespół wirnika
	Zabrudzona obudowa filtra pompy	Wyczyścić obudowę filtra
	Dysze zabrudzone	Przeczyścić dysze
Urządzenie wyłącza się po krótkim okresie działania (ok. 10 sek.)	Zbyt wysoka temperatura wody	Przestrzegać maksymalnej temperatury wody +35°C. W celu ponownego włączenia odłączyć wtyczkę sieciową i ponownie podłączyć do gniazda sieciowego.
	Pompa pracowała na sucho	Skontrolować poziom wody, w razie potrzeby dolać wody. W celu ponownego włączenia odłączyć wtyczkę sieciową i ponownie podłączyć do gniazda sieciowego.

Dane techniczne

Zasilacz sieciowy ze sterownikiem			**100 VA / 12 V DC**
Pierwotne	Napięcie sieciowe	V AC	220 … 240
	Częstotliwość sieci	Hz	50/60
	Maks. pobór mocy	W	110
	Długość przewodu	m	2,0
Wtórny	Napięcie wyjściowe	V DC	12
	Maks. prąd wyjściowy	A	8,5
	Długość przewodu	m	0,5
Stopień ochrony			IP44
Klasa ochrony			II
Temperatura otoczenia		°C	-10 … +35
Wymiary (D x S x W)		mm	231 × 148 × 68
Masa		kg	2,3

			Water Trio	Water Quintet
Skrzynka sterująca	Napięcie zasilania	V DC	12	12
	Maks. pobór mocy	W	40	50
	Stopień ochrony		IP44	IP44
	Temperatura otoczenia	°C	+4 ... +40	+4 ... +40
	Wymiary (dł. × szer. × gł.)	mm	215 × 180 × 305	215 × 180 × 305
	Masa	kg	1,35	1,35
Obudowa pomp (z pompami i świa-tłami)	Wymiary (dł. × szer. × gł.)	mm	430 × 300 × 240	5
	Masa	kg	8,84	11,3
	Maks. głębokość zanurzenia	m	4	4
	Temperatura wody	°C	+4 ... +35	+4 ... +35
	Stopień ochrony		IP66	IP66
Pompa	Liczba	szt.	3	5
	Maks. wysokość pompowania	m	1,4	1,4
	Średnica strumienia	mm	5	5
	Długość przewodu	m	8	8
Lampa	Liczba	szt.	3	5
	Kolor światła		Światło ciepło białe	Światło ciepło białe
	Klasa efektywności energetycz-nej		G	G
	Długość przewodu	m	8	8
Pilot	Częstotliwość	MHz	433	433
	Maks. zasięg	m	80	80

Dopuszczalne parametry wody

		Świeża woda, woda stawowa
Odczyn pH		6.8 ... 8.5
Twardość	°dH	8 ... 15
Chlor wolny	mg/l	<0,3
Zawartość chlorków	mg/l	<250
Zawartość soli	%	<0,4
Sucha pozostałość	mg/l	<50
Temperatura	°C	+4 ... +35

Części ulegające zużyciu

- Jednostka wirnikowa

Usuwanie odpadów

WSKAZÓWKA

Urządzenia nie wolno wyrzucać do pojemnika na odpady komunalne.

- ▶ Urządzenie należy oddać w wyznaczonym punkcie zbiórki surowców wtórnych.
- ▶ W razie wystąpienia pytań prosimy zwrócić się do lokalnego przedsiębiorstwa gospodarki odpadami. Tak można otrzymać informacje o prawidłowej utylizacji urządzenia.
- ▶ Przed przystąpieniem do utylizacji należy odciąć przewód zasilający urządzenia.

WSKAZÓWKA

Utylizacja baterii

Baterii nie zalicza się do odpadów domowych.

- ▶ Baterie należy utylizować wyłącznie za pośrednictwem przewidzianego do tego celu systemu zwrotów.

Utylizacja baterii w krajach Unii Europejskiej

Użytkownik końcowy jest prawnie zobowiązany do zwrotu zużytych baterii. Zwrot jest bezpłatny.

- ▶ Baterie należy zwrócić w punkcie sprzedaży lub zutylizować za pośrednictwem publicznych systemów zwrotów i recyklingu w swoim mieście lub swojej gminie.

Oznakowanie baterii zawierających substancje szkodliwe

Pb = bateria zawiera ołów

Cd = bateria zawiera kadm

Hg = bateria zawiera rtęć

Li = bateria zawiera lit

⚠ VAROVÁNÍ

- ▶ Dříve než sáhnete do vody, odpojte všechny elektrické přístroje od elektrického proudu. V opačném případě hrozí vážné nebo smrtelné úrazy následkem zasažení elektrickým proudem.
- ▶ Tento přístroj smí používat děti od 8 let a osoby se sníženými tělesnými, senzorickými nebo mentálními schopnosti nebo s nedostatečnými zkušenostmi a znalostmi pouze v případě, že jsou pod dohledem, nebo že jsou poučeny o bezpečném používání přístroje a chápou nebezpečí, která z tohoto použití vyplývají. Děti si nesmí s přístrojem hrát. Čištění a uživatelská údržba nesmí být prováděna dětmi bez dozoru.

Bezpečnostní pokyny

Elektrická přípojka

- Na elektroinstalaci ve venkovním prostředí se vztahují zvláštní předpisy. Elektroinstalaci smí provést výhradně elektrikář.
  - Elektrikář má z důvodu svého odborného vzdělání, znalostí a zkušeností kvalifikaci a smí provádět elektroinstalační práce ve venkovním prostředí. Elektrikář dokáže rozpoznat možná rizika a zajistí dodržení místních a národních norem, předpisů a ustanovení.
  - S případnými otázkami a potížemi se obraťte na kvalifikovaného elektrikáře.
- Instalujte transformátor a síťový napájecí zdroj v bezpečné vzdálenosti 2 m od vody.
- Přístroje zapojujte pouze tehdy, shodují-li se elektrické údaje přístroje s dostupným napájením.
- Přístroj připojujte pouze do zásuvky instalované v souladu s předpisy. Přístroj musí být zajištěn pomocí ochranného zařízení chybného proudu s reakčním proudem maximálně 30 mA.
- Prodlužovací vedení a elektrický rozvaděč (např. zásuvkový systém) musí být určeny k užití ve venkovním prostředí (odstřikující voda).
- Chraňte otevřené zástrčky a zásuvky před vlhkostí.

Bezpečný provoz

- Nikdy se nedívejte přímo do světelného zdroje přístroje.
- Nepoužívejte přístroj, pokud jsou poškozeny elektrické vodiče nebo kryt.
- Nepoužívejte přístroj, pokud je jeho přívodní kabel poškozený. Přívodní kabel nelze vyměnit.
- Přístroj nepřenášejte ani netahejte za elektrické vodiče.
- Pokládejte vodiče tak, aby byly chráněny před poškozením a nikdo o ně nemohl zakopnout.
- Nikdy neprovádějte technické změny na přístroji.
- Provádějte na přístroji pouze činnosti, popisované v tomto návodu.
- Používejte pouze originální náhradní díly a příslušenství.
- Při potížích kontaktujte autorizovaný zákaznický servis nebo společnost OASE.

Použití v souladu s určeným účelem

Výrobek, popsaný v tomto návodu, používejte pouze následujícím způsobem:

- Vodotrysk k pevné instalaci do jezírek nebo vodních nádrží.
- Pro použití v koupacích jezírkách při dodržení národních předpisů pro zřizovatele.
- Provozujte pouze s originálním zdrojem napájení.
- Při dodržení technických údajů. (→ Technické údaje)
- Při dodržení dovolených hodnot vody. (→ Povolené hodnoty vody)

Pro přístroj platí následující omezení:

- Nikdy nepoužívejte jiné kapaliny než vodu.
- Nikdy neprovozujte bez průtoku vody.
- Nepoužívat ve spojení s chemikáliemi, potravinami, lehce zápalnými nebo výbušnými látkami.
- Nepoužívat pro komerční nebo průmyslové účely.
- Podle EMC (elektromagnetická kompatibilita) se jedná o přístroj třídy A. V obytných oblastech může být přístroj zdrojem rádiových rušivých signálů. Je na uživateli, aby přijal vhodná opatření.

Popis výrobku

Zařízení Water Trio a Water Quintet jsou dálkově ovládané vodotrysky s variabilními fontánami a s bílým osvětlením LED.

Přehled

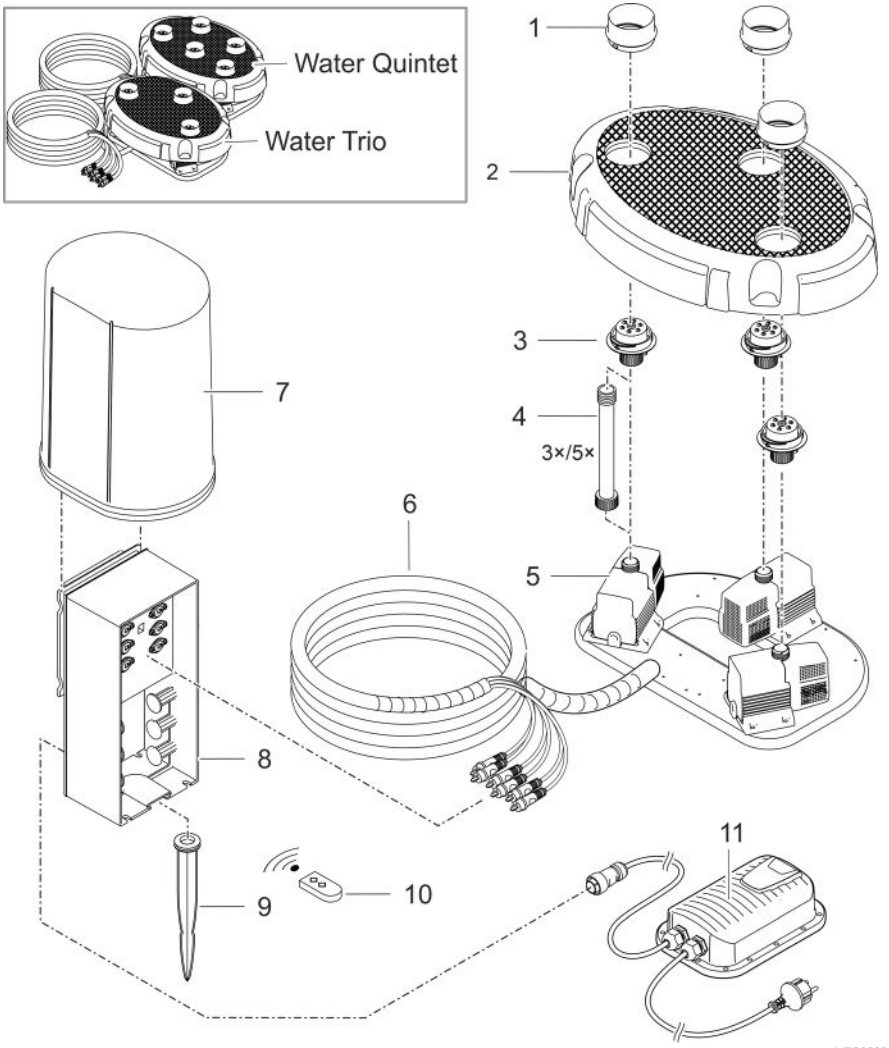

1	Ochrana trysky
2	Kryt
3	Osvětlená tryska
4	Prodlužovací trubka • Volitelné příslušenství ke zvýšení krytu nebo prodloužení osvětlených trysek až o 20 cm
5	Čerpadlo
6	Připojovací kabel s ochranou kabelu
7	Ochranný kryt
8	Skříňka řízení • Obsahuje programy pro nejrůznější výšku vodotrysku a intenzitu světla
9	Zapichovací kolík
10	Ruční ovladač (včetně baterie, typ CR 2032)
11	Spínací napájecí zdroj se síťovou zástrčkou

Symboly na přístroji

IP68 4.0 m	Přístroj je prachotěsný a vodotěsný do 4 m.
IP44	Přístroj je chráněn proti cizím tělesům (Ø ≥1 mm) a proti stříkající vodě.
	Bezpečnostní transformátor dodává na sekundární straně bezpečné velmi nízké napětí.
	Spínací napájecí zdroj mění nestabilizované vstupní napětí na konstantní výstupní napětí.
	Chraňte přístroj před vlhkostí a přímým slunečním zářením.
-10°C	Chraňte přístroj před teplotami nižšími než -10 °C.
	Nelikvidujte přístroj v běžném komunálním odpadu.
	Přečtěte si návod k použití.

Varianty instalace

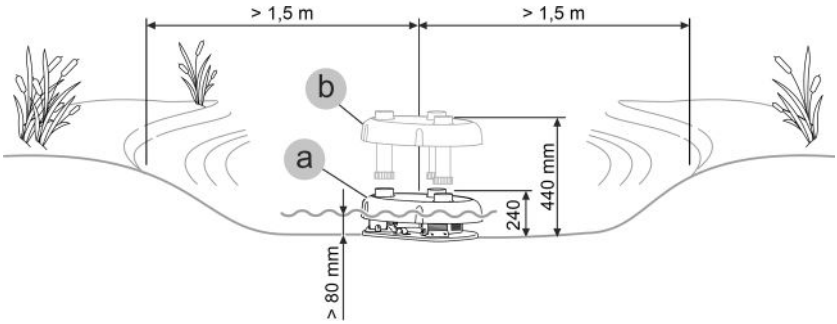

- Varianta (a): bez prodlužovacích trubek
  – Pokud voda dosahuje hloubky 80 až 240 mm, postavte přístroj bez prodlužovacích trubek na vodorovnou podložku.
- Varianta (b): s prodlužovacími trubkami
  – Pokud voda dosahuje hloubky 240 až 440 mm, postavte přístroj s prodlužovacími trubkami na vodorovnou podložku.

Instalace a připojení

Použití čerpadla je přípustné jen za dodržování uvedených parametrů vody. (→ Povolené hodnoty vody)

⚠ VAROVÁNÍ

Síťovým zdrojem protéká nebezpečné elektrické napětí, přístroj nesmíte instalovat přímo u vody. V opačném případě hrozí vážné nebo smrtelné úrazy následkem zasažení elektrickým proudem.

► Instalujte síťový zdroj tak, aby nemohl být zaplaven, v minimální vzdálenosti 2 m od vody.

UPOZORNĚNÍ

Při čerpání silně bahnité vody se případně oběžná jednotka čerpadla rychleji opotřebuje a je nutné ji dříve vyměnit.

► Dříve než instalujete čerpadlo vyčistěte jezírko nebo nádrž.

► Umístěte čerpadlo tak, aby neleželo přímo na dně. Tím zabráníte sání vody s kalem.

ⓘ Zabraňte přímému slunečnímu záření, které dopadá na neponořené součásti přístroje, protože může dojít k jejich výraznému zahřívání. Případně použijte ochranný kryt.

Montáž prodlužovacího prvku

Pro přizpůsobení výšky trysky hladině vody můžete namontovat prodlužovací trubky.

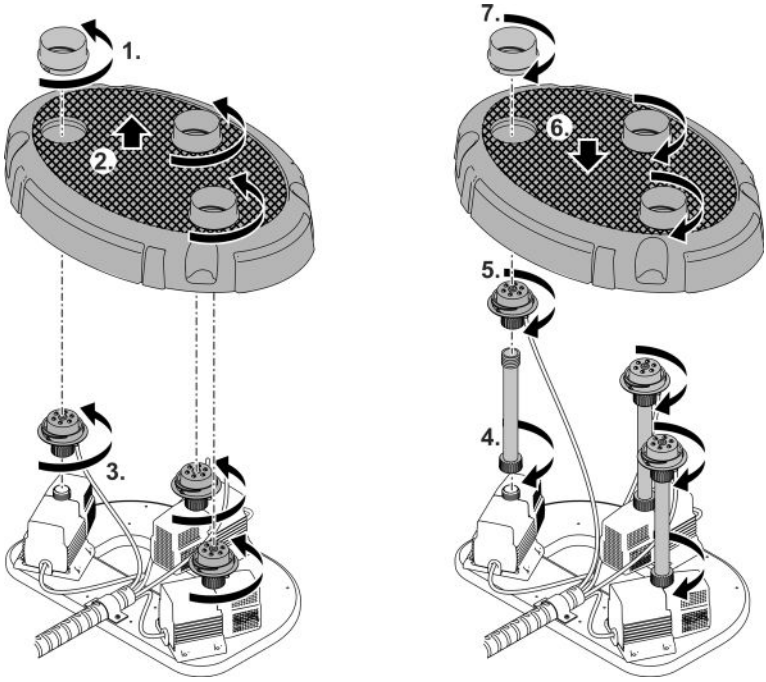

WTO0004

Instalace přístroje

- Postavte skříň čerpadla vodorovně na pevný podklad, zbavený bahna. Zajistěte bezpečnou stabilitu skříně čerpadla.
- Používejte čerpadla pouze za předpokladu, že jsou kompletně ponořena pod vodou.

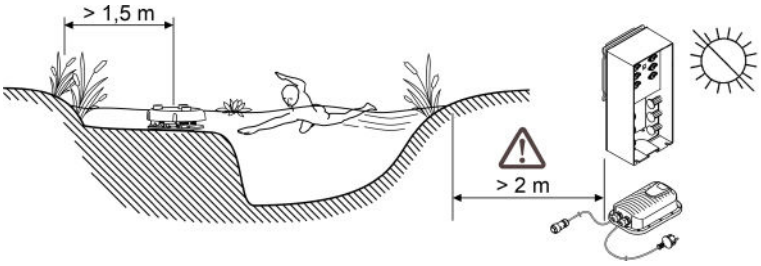

WTO0005

- Umístěte skříňku řízení a síťový napájecí zdroj tak, aby byly chráněny proti přímému slunečnímu záření. Vzdálenost od vody musí být větší než 2 m.
- Na měkkém podkladu můžete skříňku řízení ukotvit do země pomocí zapichovacího kolíku.
- Alternativně můžete skříňku řízení upevnit vhodnými šrouby např. na desku. (šrouby nejsou součástí dodaného výrobku)

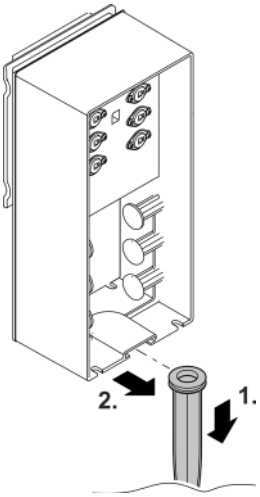

WTO0006

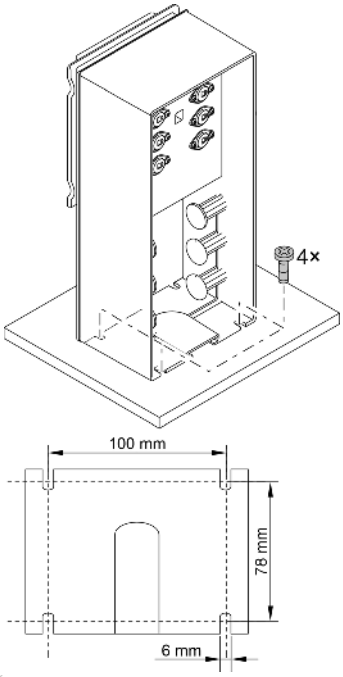

WTO0007

Připojte přístroj

- Připojte kabel síťového napájecího zdroje k zadní připojovací zásuvce skříňky řízení a pevně utáhněte převlečnou matici.
- Připojte zástrčku čerpadla a zástrčku osvětlení. Dodržte pořadí zástrček (značky na zástrčkách).
- Nasaďte na skříňku řízení ochranný kryt.

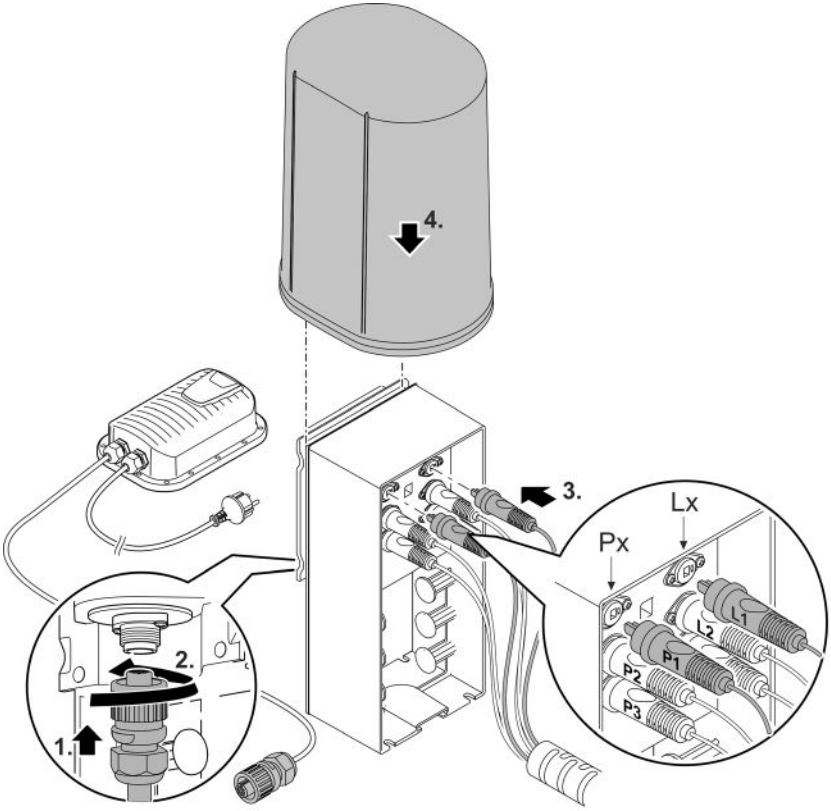

CS

Uvedení do provozu

UPOZORNĚNÍ

Přístroj se zničí, pokud se bude provozovat se stmívačem. Obsahuje citlivé elektrické součásti.

▶ Přístroj nepřipojujte ke stmívatelnému zdroji proudu.

UPOZORNĚNÍ

Čerpadlo nesmí běžet nasucho. Jinak dojde ke zničení čerpadla.

▶ Používejte čerpadlo pouze za předpokladu, že je ponořeno nebo zaplaveno.

Zapnutí / vypnutí

- **Zapnutí:** Zapojte síťovou zástrčku do zásuvky.
  – Přístroj se okamžitě zapne.
- **Vypnutí:** Odpojte síťovou zástrčku ze zásuvky.

Ovládání

Skříňka řízení je ovládána dálkově 2kanálovým ručním ovladačem.

Dosah ručního ovladače je maximálně 80 m. Překážky mezi ručním ovladačem a skříňkou řízení, slabé baterie v ručním ovladači nebo elektromagnetické záření elektrických přístrojů mají negativní vliv na dosah.

Nastavení přístroje

Pokud je skříňka řízení zapnutá (elektrická zástrčka zapojena), můžete pomocí ručního ovladače sekvenčně vybírat 9 pevně naprogramovaných programů pro vodotrysky nebo osvětlení.

Po každém zapnutí přístroje bude automaticky aktivován program 1.

- Tlačítko 1: Výběr dalšího programu.
- Tlačítko 2: Výběr předchozího programu.

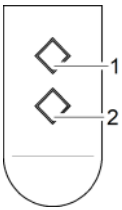

Programy	
P0	Přístroj je vypnutý, režim Stand-By
P1	Všechny fontány jsou aktivní, pevná výška max. do 30 cm Světlo je u všech fontán zapnuté
P2	Všechny fontány jsou aktivní, pevná výška max. do 70 cm Světlo je u všech fontán zapnuté
P3	Všechny fontány jsou aktivní, dynamická výška fontány, max. 70 cm Světlo je u všech fontán zapnuté
P4	Střídavě v intervalech je aktivní jedna fontána, max. výška 70 cm Světlo se zapne vždy u aktivní fontány
P5	Všechny fontány jsou aktivní, pevná výška max. do 110 cm Světlo je u všech fontán zapnuté
P6	Všechny fontány jsou aktivní, dynamická výška fontány, max. 110 cm Světlo je u všech fontán zapnuté
P7	Střídavě v intervalech je aktivní jedna fontána, max. výška 140 cm Světlo se zapne vždy u aktivní fontány
P8	Všechny fontány jsou aktivní, dynamická výška fontány, max. 140 cm Světlo je u všech fontán zapnuté
P9	Střídavě v intervalech je aktivních více fontán, max. výška 140 cm Světlo se zapne vždy u aktivních fontán

Upozornění:

– Zapíná-li se přístroj časovými hodinami, spustí se vždy program 1.

– Nelze vyloučit odchylky ve výškách fontán.

ⓘ Vodní proud můžete nasměrovat přemístěním pohyblivé trysky.

Naučit ruční ovladač

Ruční ovladač, který je součástí balení, je spárován se skříňkou řízení. Ke skříňce řízení můžete přihlásit až 10 ručních ovladačů.

Pro přihlášení dalšího ručního ovladače ke skříňce řízení postupujte takto:

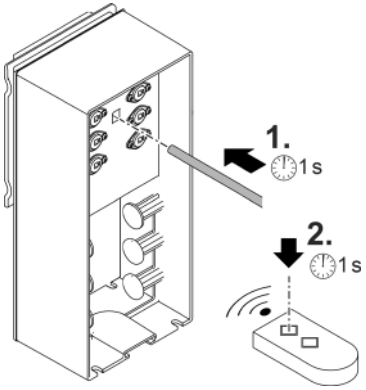

Spárování ručního ovladače:

1. Stiskněte na skříňce řízení špičatým předmětem tlačítko pro spárování (tužka, kancelářská svorka atd.) a podržte tlačítko stisknuté cca 1 sekundu.
   Skříňka řízení je nyní po dobu 3 sekund v režimu párování.
2. Stiskněte na ručním ovladači během těchto 3 sekund libovolné tlačítko a podržte je cca 1 sekundu stisknuté.
   Nyní můžete skříňku řízení ovládat pomocí nového ručního ovladače.

ⓘ Odhlásit od skříňky řízení můžete pouze všechny známé ruční ovladače současně, nelze odhlásit jednotlivý ovladač. K odhlášení všech ručních ovladačů stiskněte a podržte tlačítko pro párování cca 5 sekund.

Čištění a údržba

UPOZORNĚNÍ

Nepoužívejte žádné agresivní čisticí prostředky nebo chemické roztoky. Tyto prostředky mohou poškodit kryty, narušit funkci přístroje a škodí zvířatům, rostlinám i životnímu prostředí.

▶ Čistěte přístroj pokud je to možné pouze čistou vodou a měkkým kartáčkem nebo houbičkou. Ulpívající nečistoty čistěte doporučenými čisticími prostředky.

Čištění zařízení

ⓘ Přístroj čistěte podle potřeby, minimálně však 2krát ročně.

- Doporučené čisticí prostředky při obtížně odstranitelném zvápenatění:
  – Čistič čerpadel PumpClean od OASE.
  – Domácí čističe bez obsahu octa a chlóru.
- Po čištění důkladně opláchněte všechny díly čistou vodou.

Vyjmutí/vyčištění čerpadla

- Odpojte zástrčku a odpojte všechny přípojky.
- Rozeberte přístroj podle obrázku.

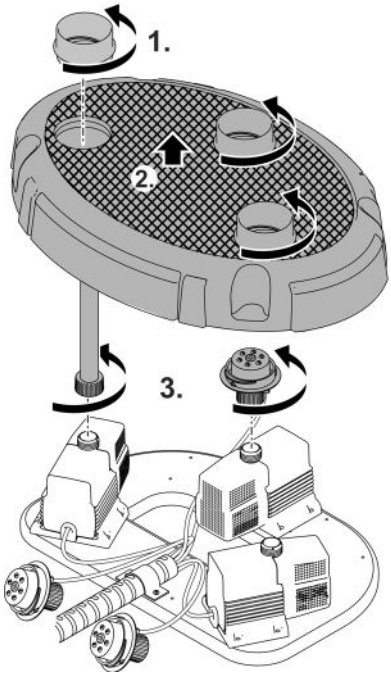

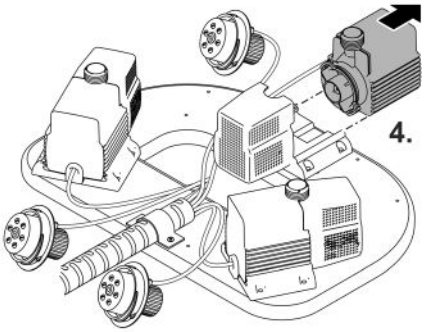

WTO0013

CS

Čištění/výměna rotoru

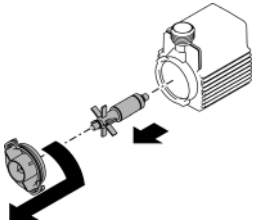

WTO0015

Výměna baterie

UPOZORNĚNÍ

Výboje statické elektřiny nebo vlhkost mohou zničit elektrické součásti.

- ▶ Nedotýkejte se elektrických součástí nebo vodičů. Pokud je to nevyhnutelné, zbavte se nejprve vlastního statického elektrického náboje tím, že se například na chvíli uzemníte dotykem trubky topení.
- ▶ Chraňte vnitřek skříňky před nečistotami a vlhkostí.

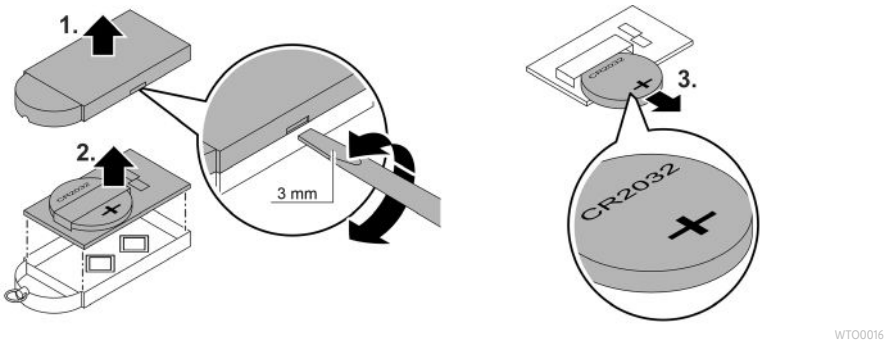

Uložení/zazimování

Při mrazech musíte zařízení Water Trio/Quintet odinstalovat. Proveďte důkladné čištění a zkontrolujte, zda nejsou součásti poškozené. Uložte čerpadla ponořená v nádrži s vodou v místě, které není ohroženo mrazem. Zástrčky nesmějí být ponořeny.

Odstraňování poruch

Porucha	Příčina	Řešení
Čerpadla neběží	Není přítomno síťové napětí	Zkontrolujte síťové napětí Zkontrolujte přívodní vedení
Přístroj nereaguje na ruční ovladač	Ruční ovladač není naladěn	Naučit ruční ovladač
Nedostatečná výška fontány	Rotorová jednotka je zablokovaná nebo znečištěná	Vyčistěte rotorovou jednotku
	Filtrační kryt čerpadla je znečištěný	Vyčistit misku filtru
	Trysky jsou znečištěné	Čištění trysek
Přístroj se po krátké době chodu vypne (cca 10 s)	Teplota vody je příliš vysoká	Dodržte maximální teplotu vody + 35 °C Pro opětovné zapnutí vytáhněte síťovou zástrčku a znovu ji zasuňte do zásuvky
	Čerpadlo běželo nasucho	Zkontrolujte hladinu vody a případně vodu doplňte. Pro opětovné zapnutí vytáhněte síťovou zástrčku a znovu ji zasuňte do zásuvky

Technické údaje

Spínací napájecí zdroj			**100 VA / 12 V DC**
Primární	Síťové napětí	V AC	220 až 240
	Frekvence sítě	Hz	50/60
	Max. příkon	W	110
	Délka vedení	m	2,0
Sekundární	Výstupní napětí	V DC	12
	Max. výstupní proud	A	8,5
	Délka vedení	m	0,5
Stupeň krytí			IP44
Třída ochrany			II
Okolní teplota		°C	-10 až +35
Rozměry (D × Š × V)		mm	231 × 148 × 68
Hmotnost		kg	2,3

			Water Trio	Water Quintet
Skříňka řízení	Připojovací napětí	V DC	12	12
	Max. příkon	W	40	50
	Stupeň krytí		IP44	IP44
	Okolní teplota	°C	+4 až +40	+4 až +40
	Rozměry (D x Š x H)	mm	215 × 180 × 305	215 × 180 × 305
	Hmotnost	kg	1,35	1,35
Těleso čerpadla (vč. čerpadel a osvětlení)	Rozměry (D x Š x H)	mm	430 × 300 × 240	5
	Hmotnost	kg	8,84	11,3
	Max. hloubka ponoru	m	4	4
	Teplota vody	°C	+4 až +35	+4 až +35
	Stupeň krytí		IP66	IP66
Čerpadlo	Počet	ks	3	5
	Max. čerpací výška	m	1,4	1,4
	Průměr paprsku	mm	5	5
	Délka vedení	m	8	8
Světla	Počet	ks	3	5
	Barva světla		teplý odstín bílé	teplý odstín bílé
	Třída energetické účinnosti		G	G
	Délka vedení	m	8	8
Ruční ovladač	Frekvence	MHz	433	433
	Max. dosah	m	80	80

Povolené hodnoty vody

		Čerstvá voda, voda z jezírka
Hodnota pH		6,8 ... 8,5
Tvrdost	°dH	8 ... 15
Volný chlor	mg/l	<0,3
Obsah chloridu	mg/l	<250
Obsah soli	%	<0,4
Celková odparka	mg/l	<50
Teplota	°C	+4 ... +35

Súčasti podliehajúce opotrebeniu

- Rotor

Likvidace

UPOZORNĚNÍ

Toto zařízení nesmí být likvidováno společně s komunálním odpadem.

- ▶ Likvidujte zařízení ve sběrném dvoře.
- ▶ V případě dotazů kontaktujte místní společnost k likvidaci odpadů. U ní získáte informace o správné likvidaci zařízení.
- ▶ Předtím znemožněte další použití přístroje odříznutím kabelů.

UPOZORNĚNÍ

Likvidace baterií

Baterie nepatří do domovního odpadu.

- ▶ Použité baterie likvidujte pouze na sběrných místech.

Likvidace baterií v rámci Evropské unie

Jako koncový uživatel máte povinnost vrátit vybité baterie v souladu s platnými zákony. Vrácení je bezplatné.

- ▶ Odevzdejte baterie v prodejnách nebo je likvidujte v rámci veřejných systémů sběrných míst a sběrných dvorů ve vašem měst nebo obci.

Označení škodlivých látek na baterii

Pb = baterie obsahuje olovo

Cd = baterie obsahuje kadmium

Hg = baterie obsahuje rtuť

Li = baterie obsahuje lithium

⚠ VÝSTRAHA

- ▶ Odpojte všetky elektrické prístroje vo vode od elektrickej siete, skôr ako siahnete do vody. V opačnom prípade hrozia ťažké zranenia alebo smrť elektrickým prúdom.
- ▶ Tento prístroj môžu používať deti staršie ako 8 rokov a osoby so zníženými fyzickými, zmyslovými alebo mentálnymi schopnosťami alebo s nedostatočnými skúsenosťami a znalosťami, keď sú pod dohľadom alebo boli poučené o bezpečnom používaní prístroja a pochopili nebezpečenstvá, ktoré z toho vyplývajú. Deti sa s prístrojom nesmú hrať. Deti nesmú vykonávať čistenie a používateľskú údržbu.

Bezpečnostné pokyny

Prípojka elektrickej energie

- Pre elektrickú inštaláciu vo vonkajšej oblasti platia osobitné predpisy. Elektrickú inštaláciu smie vykonať len kvalifikovaný elektrikár.
  - Kvalifikovaný elektrikár je kvalifikovaný na základe svojho odborného vzdelania, poznatkov a skúseností a smie vykonávať elektrickú inštaláciu vo vonkajšej oblasti. Dokážu rozpoznať možné nebezpečenstvá a dodržiavať regionálne a vnútroštátne normy, predpisy a ustanovenia.
  - Pri otázkach a problémoch sa obráťte na kvalifikovaného elektrikára.
- Osaďte transformátor, príp. sieťový zdroj v bezpečnostnej vzdialenosti min. 2 m od vody.
- Prístroj pripájajte iba vtedy, ak sa zhodujú elektrické údaje prístroja a napájania elektrickým prúdom.
- Prevádzkujte prístroj len na zásuvke, inštalovanej podľa predpisov. Prístroj musí byť zabezpečený ochranným zariadením proti chybnému prúdu s s nameraným chybným prúdom, ktorý nie je väčší než 30 mA.
- Predlžovacie rozvody a rozdeľovač prúdu (napr. lišty so zásuvkami) musia byť vhodné na používanie v vonku (chránené pred striekajúcou vodou).
- Otvorené zástrčky a zásuvky chráňte pred vlhkosťou.

Bezpečná prevádzka

- Nikdy sa nepozrite priamo do svetelného zdroja prístroja.
- Nepoužívajte prístroj, ak sú elektrické vedenia alebo kryty poškodené.
- Prístroj vyhoďte, ak je sieťový napájací kábel poškodený. Vedenie pre pripojenie do siete nie je možné vymeniť.
- Prístroj nenoste ani neťahajte za elektrické vedenie.
- Vedenia pokladajte tak, aby boli chránené pred poškodeniami a aby o ne nemohol nikto zakopnúť.
- Nikdy na prístroji nevykonávajte technické zmeny.
- Na prístroji vykonávajte iba činnosti, ktoré sú popísané v tomto návode.
- Používajte len originálne náhradné diely príslušenstvo.
- V prípade problémov sa obráťte na autorizovaný zákaznícky servis alebo na spoločnosť OASE.

Použitie v súlade s určeným účelom

Výrobok opísaný v tomto návode používajte výlučne týmto spôsobom

- Ako vodná hra na pevnú inštaláciu v jazierkach alebo nádobách s vodou.
- Na použitie v plaveckých jazierkach pri dodržaní vnútroštátnych predpisov pre zriaďovateľov.
- Prevádzkujte len s originálnym napájacím dielom.
- Pri dodržiavaní technických údajov. (→ Technické údaje)
- Pri dodržaní prípustných hodnôt vody. (→ Povolené hodnoty vody)

Pro prístroj platia nasledujúce obmedzenia:

- Nikdy neprevádzkujte s inými kvapalinami ako je voda.
- Nikdy neprevádzkujte bez prietoku vody.
- Nepoužívať v spojení s chemikáliami, potravinami, ľahko zápalnými alebo výbušnými látkami.
- Nepoužívať pre komerčné alebo priemyslové účely.
- Podľa EMV (elektromagnetickej znášanlivosti) je tento prístroj triedy A. V obytnom prostredí môže prístroj spôsobiť funkčné poruchy. Používateľ je povinný urobiť primerané opatrenia.

Popis výrobku

Water Trio a Water Quintet sú diaľkovo ovládateľné vodné hry s premenlivými fontánami a bielym LED osvetlením.

Prehľad

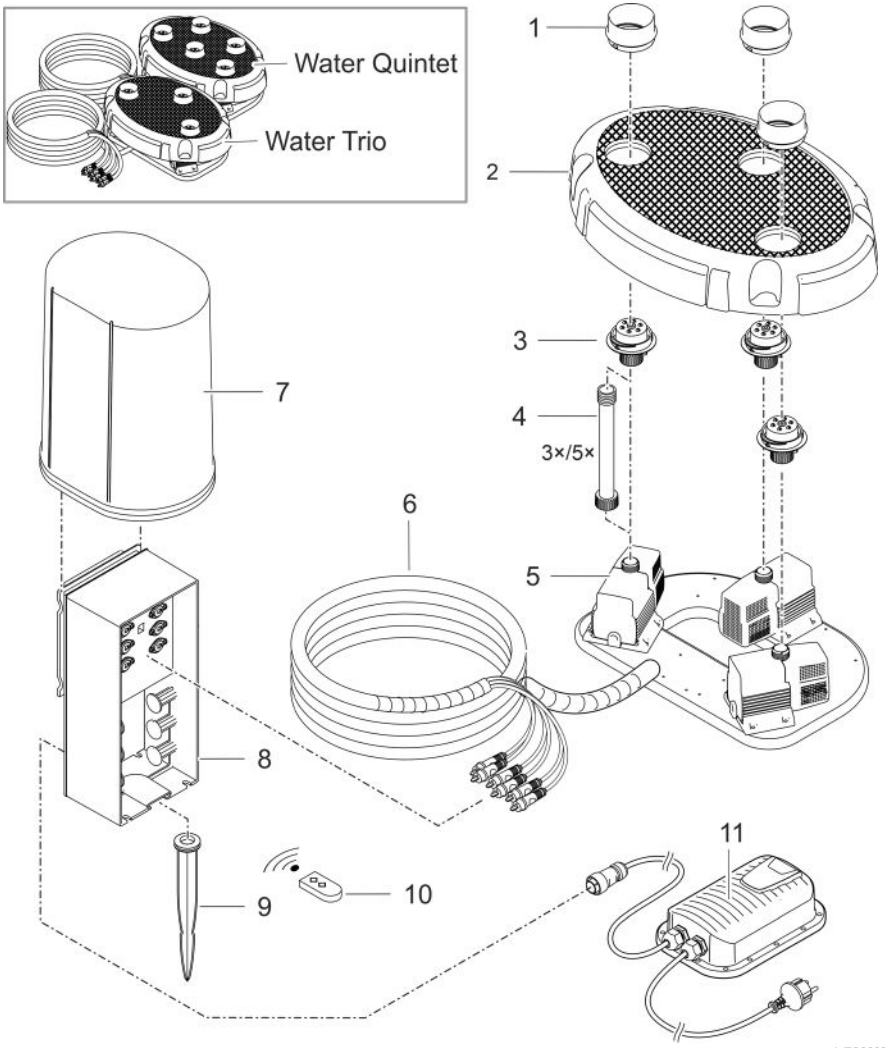

1	Ochrana dýzy
2	Kryt
3	Dýza, osvetlená
4	Predlžovacia rúrka • Voliteľná, na zvýšenie krytu, príp. osvetlených dýz o max. 20 cm
5	Čerpadlo
6	Pripojovací kábel s ochranou kábla
7	Ochranný kryt
8	Riadiaca skrinka • s programami pre rôzne výšky fontán a intenzitu svetla
9	Zapichovací kolík
10	Ručný vysielač (vrátane batérie, typ CR 2032)
11	Spínací zdroj so zástrčkou

Symboly na zariadení

IP68 4.0 m	Prístroj je prachotesný a vodotesný do 4 m.
IP44	Prístroj je chránený proti vniknutiu cudzích telies (Ø ≥1 mm) a striekajúcej vody.
	Bezpečnostný transformátor sekundárne dodáva bezpečné malé napätie.
	Spínací zdroj mení nestabilizované vstupné napätie do konštantného výstupného napätia.
	Prístroj chráňte pred priamym slnečným žiarením.
-10°C	Prístroj chráňte pred teplotami nižšími ako -10 °C.
	Prístroj nelikvidujte s bežným domovým odpadom.
	Prečítajte si návod na použitie.

SK

Varianty inštalácie

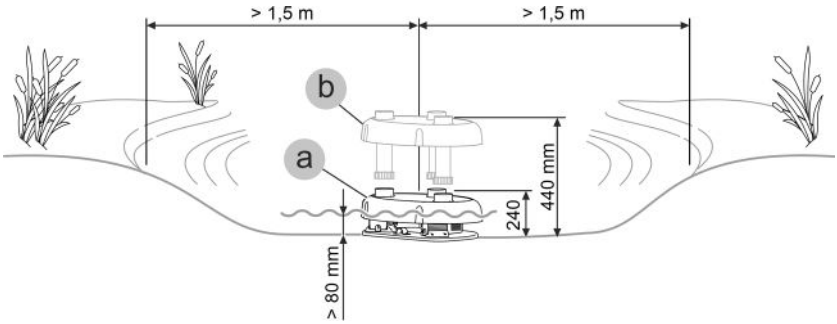

- Variant (a): bez predlžovacej rúrky
  – Pri hĺbkach vody od 80 do 240 mm sa prístroj umiestni bez predlžovacej rúrky na vodorovný podklad.
- Variant (a): s predlžovacou rúrkou
  – Pri hĺbkach vody od 240 do 440 mm sa prístroj umiestni s predlžovacou rúrkou, ktorá je súčasťou rozsahu dodávky, na vodorovný podklad.

Inštalácia a pripojenie

Použitie čerpadla je prípustné len pri dodržaní uvedených hodnôt vody. (→ Povolené hodnoty vody)

⚠ VÝSTRAHA

Sieťový zdroj vedie nebezpečné elektrické napätie a nesmie sa namontovať priamo k vode. V opačnom prípade hrozia ťažké zranenia alebo smrť elektrickým prúdom.

▶ Sieťový zdroj inštalujte chránený pred zaplavením a vo vzdialenosti minimálne 2 m od vody.

UPOZORNENIE

Pri čerpaní vody, ktorá je silno zanesená bahnom, sa poprípade rýchlejšie opotrebúva obežná jednotka čerpadla a musí sa predčasne vymeniť.

▶ Pred inštaláciou čerpadla dôkladne vyčistite jazierko, príp. bazén.

▶ Čerpadlo položte vyvýšene nad hladinu. Vďaka tomu sa predíde nasávaniu vody zanesenej bahnom.

ⓘ Neponorené komponenty zariadenia nevystavujte priamemu slnečnému svetlu, pretože sa môžu zohriať na vysokú teplotu. V prípade potreby použite ochranný kryt.

Montáž predlžovacej rúrky

Na prispôsobenie výšky dýzy hladine vody sa môžu namontovať predlžovacie rúrky.

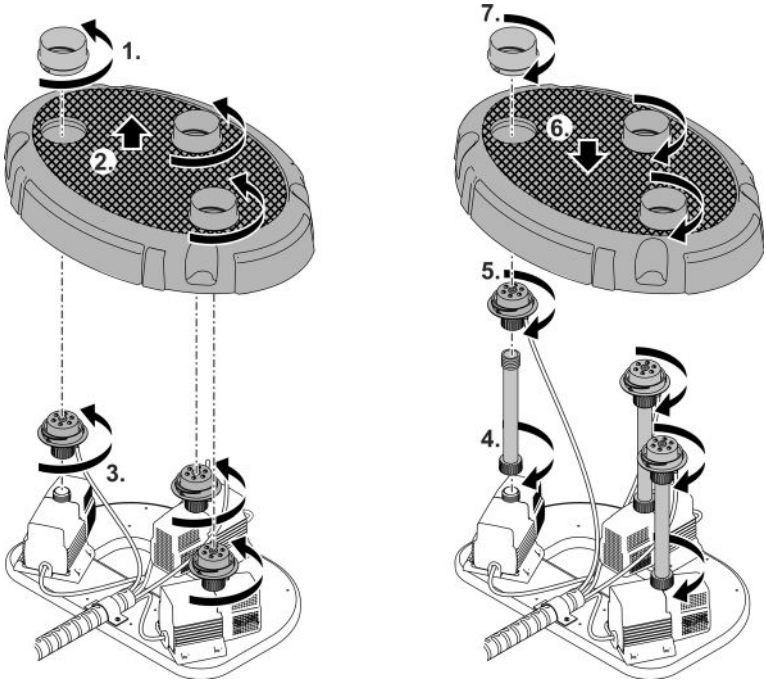

WTO0004

SK

Inštalácia prístroja

- Puzdro čerpadla postavte vodorovne na pevný podklad bez bahna. Zaistite bezpečné postavenie puzdra čerpadla.
- Prevádzkujte čerpadlá len vtedy, keď sú úplne ponorené pod vodou.

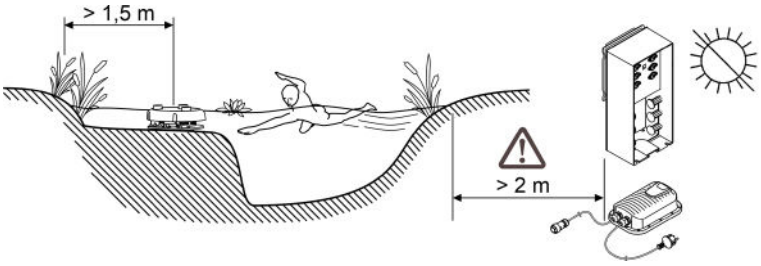

WTO0005

- Riadiacu skrinku a sieťový zdroj umiestnite do polohy chránenej pred priamym slnečným svetlom. Vzdialenosť od vody musí byť viac ako 2 m.
- Pri mäkkom podklade sa riadiaca skrinka môže ukotviť v zemi pomocou zapichovacieho kolíka.
- Prípadne sa môže riadiaca skrinka upevniť napríklad na platňu s vhodnými skrutkovými spojmi. (Skrutky nie sú súčasťou rozsahu dodávky.)

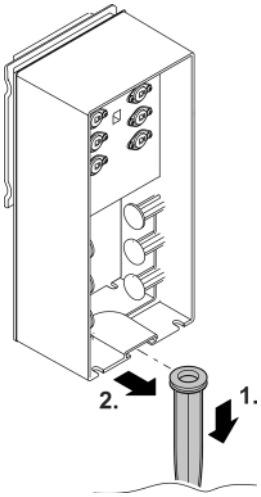

WTO0006

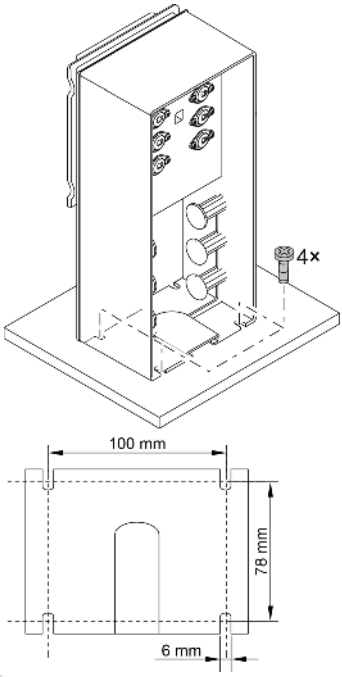

WTO0007

Zapojiť prístroj

- Sieťový kábel pripojte k zadnej zdierke riadiacej skrinky a prevlečnú maticu pevne utiahnite.
- Pripojte zástrčku čerpadlo a zástrčku svietidla. Dodržte poradie zástrčiek (označenia na zástrčkách).
- Ochranný kryt nasaďte na riadiacu skrinku.

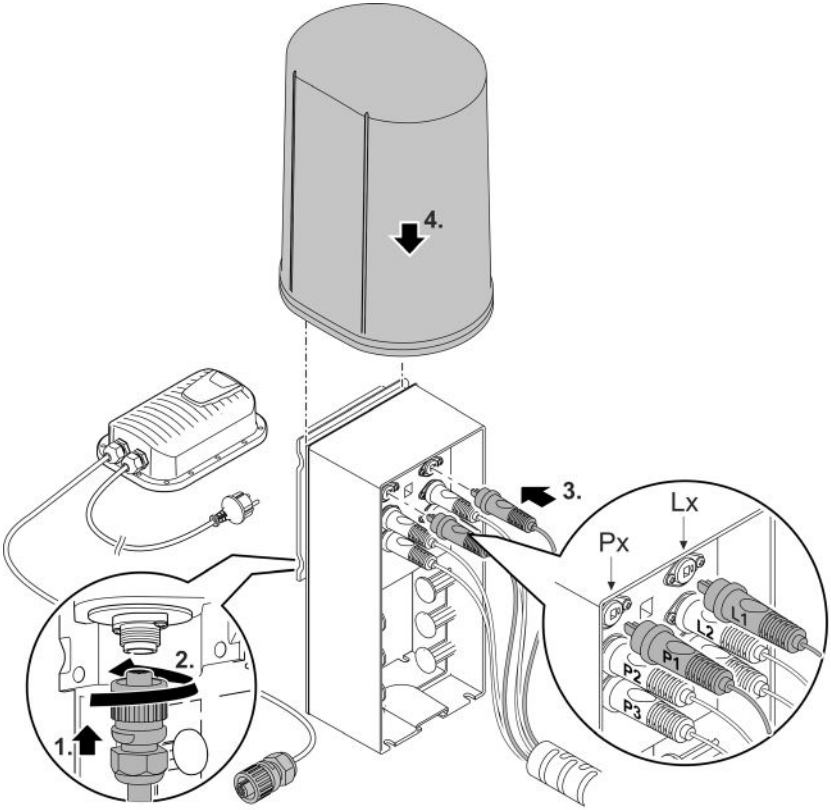

SK

Uvedenie do prevádzky

UPOZORNENIE

Prístroj sa zničí ak sa prevádzkuje s regulátorom. Obsahuje citlivé elektrické súčiastky.

▶ Nepripájajte prístroj k zdroju prúdu s regulovateľnou intenzitou napájania.

UPOZORNENIE

Čerpadlo nesmie bežať nasucho. V opačnom prípade sa čerpadlo zničí.

▶ Čerpadlo prevádzkujte len vtedy, keď je úplne ponorené alebo zatopené.

Zapnutie / Vypnutie

- **Zapnutie:** Zasuňte sieťovú zástrčku do zásuvky.
  – Prístroj sa okamžite zapne.
- **Vypnutie:** Vytiahnite sieťovú zástrčku zo zásuvky.

Obsluha

Riadiaca skrinka sa ovláda rádiovo prostredníctvom 2-kanálového ručného vysielača.

Dosah ručného vysielača je maximálne 80 m. Dosah môže byť ovplyvnený prekážkami medzi ručným vysielačom a riadiacou skrinkou, slabou batériou ručného vysielača alebo elektromagnetickým žiarením elektrických prístrojov.

Nastavenie prístroja

Pri zapnutej riadiacej skrinke (zasunutá sieťová zástrčka) je možné pomocou ručného vysielača zvoliť 9 pevne naprogramovaných obrazov vodnej, príp. svetelnej hry.

Po každom zapnutí prístroja je automaticky zvolený program 1.

- Tlačidlo 1: Zvoliť ďalší program.
- Tlačidlo 2: Zvoliť predchádzajúci program.

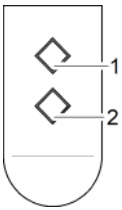

Programy	
P0	Prístroj vypnutý, pohotovostný režim
P1	Všetky fontány sú aktívne, pevná výška až do max. 30 cm Svetlo pri všetkých fontánach zapnuté
P2	Všetky fontány sú aktívne, pevná výška až do max. 70 cm Svetlo pri všetkých fontánach zapnuté
P3	Všetky fontány aktívne, dynamická výška fontány, max. 70 cm vysoká Svetlo pri všetkých fontánach zapnuté
P4	Striedavo v intervaloch je aktívna vždy jedna fontána, max. 70 cm vysoká Svetlo sa zapne vždy pre aktívnu fontánu
P5	Všetky fontány sú aktívne, pevná výška až do max. 110 cm Svetlo pri všetkých fontánach zapnuté
P6	Všetky fontány aktívne, dynamická výška fontány, max. 110 cm vysoká Svetlo pri všetkých fontánach zapnuté
P7	Striedavo v intervaloch je aktívna vždy jedna fontána, max. 140 cm vysoká Svetlo sa zapne vždy pre aktívnu fontánu
P8	Všetky fontány aktívne, dynamická výška fontány, max. 140 cm vysoká Svetlo pri všetkých fontánach zapnuté
P9	Striedavo aktívnych viacero fontán, max. 140 cm vysoké Svetlo sa zapne vždy pre aktívne fontány

Upozornenie:

– Ak sa prístroj zapína časovým spínačom, spustí vždy program 1.

– Sú možné odchýlky vo výškach fontán.

ⓘ Prúd vody môžete vyrovnať tak, že pohyblivú dýzu dáte do inej polohy.

Naladťe ručný vysielač

Ručný vysielač, ktorý je súčasťou rozsahu dodávky, je už naučený na riadiacu skrinku. Na riadiacej skrinke môžete prihlásiť až 10 ručných vysielačov.

Ak chcete na riadiacu skrinku prihlásiť ďalší ručný vysielač, postupujte nasledovne:

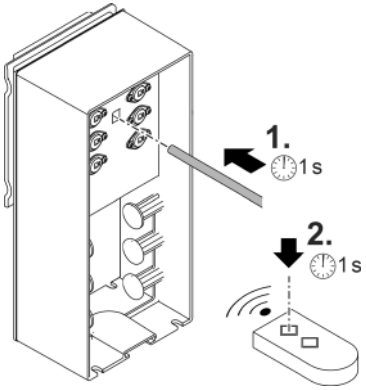

Naučenie ručného vysielača:

1. Na riadiacej skrinke stlačte tlačidlo učenia so špicatým predmetom (ceruzka, vyrovnaná kancelárska spinka atď.) po dobu cca 1 sekundy.
   Riadiaca skrinka sa teraz 3 sekundy nachádza v režime učenia.
2. Stlačte ľubovoľné tlačidlo na ručnom vysielači počas 3 sekúnd po dobu cca 1 sekundy.
   Riadiaca skrinka sa teraz môže ovládať pomocou nového ručného vysielača.

ⓘ Spoločne, nie jednotlivo, môžete odhlásiť všetky ručné vysielače, ktoré pozná riadiaca skrinka. Na odhlásenie všetkých ručných vysielačov stlačte tlačidlo učenia po dobu cca 5 sekúnd.

Čistenie a údržba

UPOZORNENIE

Nepoužívajte agresívne čistiace prostriedky ani chemické roztoky. Tieto prostriedky môžu poškodiť kryt, zhoršiť funkciu prístroja, a tým spôsobiť škody zvieratám, rastlinám a životnému prostrediu.

▶ Prístroj očistite len čistou vodou a mäkkou kefkou alebo špongiou; v prípade odolných nečistôt použite odporúčané čistiace prostriedky.

Čistenie prístroja

ⓘ Prístroj čistite podľa potreby, ale minimálne 2-krát ročne.

- Odporúčané čistiace prostriedky pri silnom usadzovaní vápnika:
  – čistič čerpadiel PumpClean od spoločnosti OASE.
  – čistiaci prostriedok bez obsahu octu a chlóru.
- Po čistení všetky diely dôkladne opláchnite čistou vodou.

Demontáž/čistenie čerpadla

- Vytiahnite zástrčku a odpojte všetky prípojky.
- Prístroj rozoberte podľa obrázka.

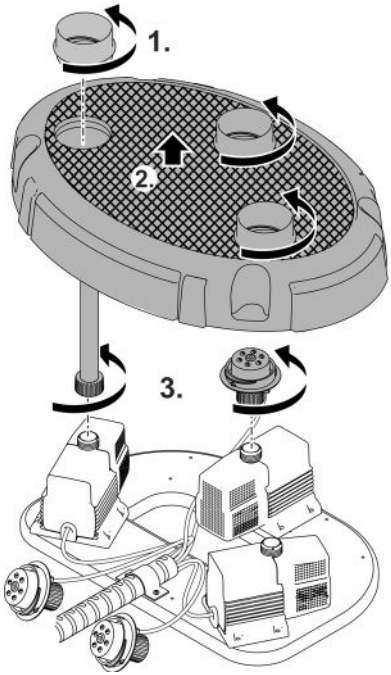

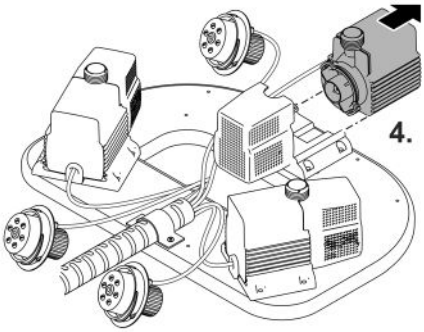

WTO0013

Vyčistenie/výmena obežnej jednotky

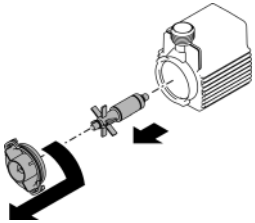

WTO0015

SK

Výmena batérie

UPOZORNENIE

Elektrické konštrukčné diely sa môžu zničiť statickým vybitím alebo vlhkosťou.

- ▶ Zabráňte dotyku elektrických konštrukčných dielov alebo vodiča. Ak je to nevyhnutné, zbavte sa predtým statického náboja tak, že sa napríklad krátkodobo uzemníte na holom vykurovacom potrubí.
- ▶ Chráňte vnútorný priestor puzdra pred nečistotami a vlhkosťou.

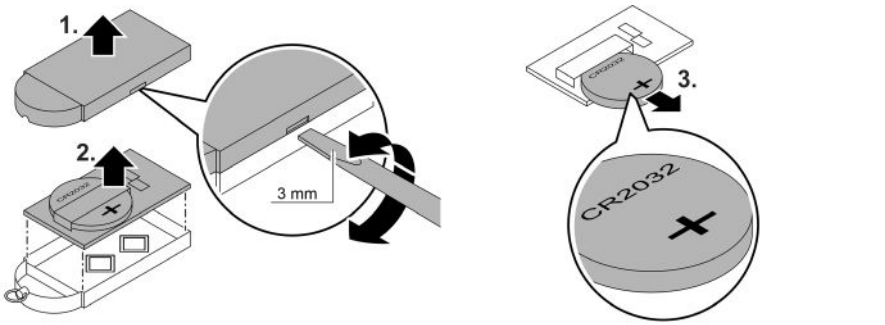

Uloženie/prezimovanie

Pri mrazoch sa musí prístroj Water Trio/Quintet demontovať. Vykonajte dôkladné čistenie a skontrolujte komponenty na poškodenie. Čerpadlo uchovávajte ponorené v nádobe s vodou pri teplote nad bodom mrazu. Zástrčky nesmú byť zaplavené.

Odstráňte poruchu

Porucha	Príčina	Náprava
Čerpadlá nefungujú	Chýba sieťové napätie	Skontrolujte sieťové napätie Skontrolujte prívodné vedenia.
Prístroj nereaguje na ručný vysielač	Ručný vysielač nie je naladený	Naladťe ručný vysielač
Nedostatočná výška fontány	Obežná jednotka je zablokovaná alebo znečistená	Vyčistite obežnú jednotku
	Filtračný kryt čerpadla je znečistený	Vyčistiť misku filtra
	Dýzy sú znečistené	Vyčistite dýzy
Prístroj sa po krátkej dobe chodu (cca 10 s) vypne	Teplota vody je príliš vysoká	Dodržiavajte maximálnu teplotu vody + 35 °C. Na opätovné zapnutie vytiahnite sieťovú zástrčku a nanovo zastrčte do zásuvky.
	Čerpadlo beží na sucho	Skontrolujte hladinu vody a v prípade potreby doplňte. Na opätovné zapnutie vytiahnite sieťovú zástrčku a nanovo zastrčte do zásuvky.

Technické údaje

Spínací zdroj			**100 VA/12 V DC**
Primárna	Sieťové napätie	V AC	220 ... 240
	Sieťová frekvencia	HZ	50/60
	Max. príkon	W	110
	Dĺžka vedenia	m	2,0
Sekundárna	Výstupné napätie	V DC	12
	Max. výstupný elektrický prúd	A	8,5
	Dĺžka vedenia	m	0,5
Trieda krytia			IP44
Trieda ochrany			II
Teplota okolitého prostredia		°C	-10 ... +35
Rozmery (D × Š × V)		mm	231 × 148 × 68
Hmotnosť		kg	2,3

			Water Trio	Water Quintet
Riadiaca skrinka	Napájacie napätie	V DC	12	12
	Max. príkon	W	40	50
	Trieda krytia		IP44	IP44
	Teplota okolitého prostredia	°C	+4 ... +40	+4 ... +40
	Rozmery (D × Š × H)	mm	215 × 180 × 305	215 × 180 × 305
	Hmotnosť	kg	1,35	1,35
Puzdro čerpadla (vrátane čerpadiel a svietidiel)	Rozmery (D × Š × H)	mm	430 × 300 × 240	5
	Hmotnosť	kg	8,84	11,3
	Max. hĺbka ponorenia	m	4	4
	Teplota vody	°C	+4 ... +35	+4 ... +35
	Trieda krytia		IP66	IP66
Čerpadlo	Počet	Kus	3	5
	Max. dopravná výška	m	1,4	1,4
	Priemer lúča	mm	5	5
	Dĺžka vedenia	m	8	8
Svietidlo	Počet	Kus	3	5
	Farba svetla		teplá biela	teplá biela
	Trieda energetickej účinnosti		G	G
	Dĺžka vedenia	m	8	8
Ručný vysielač	Frekvencia	MHz	433	433
	Max. dosah	m	80	80

Povolené hodnoty vody

		Čerstvá voda, voda z jazierka
Hodnota pH		6,8 ... 8,5
Tvrdosť	°dH	8 ... 15
Voľný chlór	mg/l	<0,3
Obsah chloridu	mg/l	<250
Obsah soli	%	<0,4
Celková sušina	mg/l	<50
Teplota	°C	+4 ... +35

Súčasti podliehajúce opotrebeniu

- Obežná jednotka

Likvidácia

UPOZORNENIE

Tento prístroj sa nesmie likvidovať spolu s domovým odpadom.

- ▶ Prístroj zlikvidujte prostredníctvom určeného systému na spätný odber.
- ▶ V prípade otázok sa obráťte na miestnu spoločnosť pre likvidáciu odpadu. Tá vám poskytne informácie o správnom zneškodnení prístroja.
- ▶ Prístroj znefunkčnite prerezaním kábla.

UPOZORNENIE

Likvidácia batérií

Batérie nepatria do domového odpadu.

- ▶ Batérie likvidujte len prostredníctvom špecializovaných zberní.

Likvidácia batérií v Európskom spoločenstve

Ako koncový používateľ ste zo zákona povinný odovzdať opotrebované batérie. Odovzdanie je bezodplatné.

- ▶ Batérie odovzdajte v mieste, kde ste ich kúpili alebo ich odovzdajte v rámci verejných systémov vrátenia a recyklácie vo svojom meste alebo obci.

Značky na batériách obsahujúcich škodlivé látky

Pb = batéria obsahuje olovo

Cd = batéria obsahuje kadmium

Hg = batéria obsahuje ortuť

Li = batéria obsahuje lítium

⚠ OPOZORILO

- ▶ Vse električne naprave in instalacije izključite iz električnega omrežja, preden sežete v vodo. Drugače lahko pride do hudih telesnih poškodb ali smrti zaradi električnega udara.
- ▶ To napravo lahko uporabljajo otroci, stari 8 let in več, ter osebe z zmanjšanimi telesnimi, zaznavnimi ali psihičnimi sposobnostmi ali osebe s pomanjkanjem izkušenj in znanja, če so pri tem pod nadzorom ali so bile seznanjene z varno uporabo naprave in razumejo posledične nevarnosti. Otroci se ne smejo igrati z napravo. Čiščenja in uporabniškega vzdrževanja ne smejo izvajati otroci, ki so brez nadzora.

Varnostna navodila

Priključitev na električno omrežje

- Za zunanjo električno inštalacijo veljajo posebni predpisi. Električno inštalacijo lahko izvede samo električar.
  - Električar je zaradi svoje strokovne izobrazbe, znanja in izkušenj kvalificiran, da izvaja zunanje električne inštalacije. Prepozna lahko možne nevarnosti ter upošteva regionalne in nacionalne standarde, predpise in določila.
  - Če imate kakršnakoli vprašanja in probleme, se obrnite na strokovnjaka.
- Transformator oz. napajalno enoto postavite z varnostno razdaljo od vode vsaj 2 m.
- Priključitev naprave je dovoljena le, če se električni podatki naprave ujemajo s podatki električnega napajanja.
- Napravo je dovoljeno povezati le v instalirano vtičnico, ki je v skladu s predpisi. Napravo morate zavarovati z varovalno napravo za okvarni tok z odmero okvarnega toka maksimalno 30 mA.
- Podaljšek napeljave in električni delilnik (npr. razdelilniki z več vtičnicami) morata biti primerna za uporabo na prostem (zaščitena pred škropljenjem).
- Nepokrite vtiče in vtičnice zaščitite pred vlago.

Varna uporaba

- V nobenem primeru ni dovoljeno gledati neposredno v vir svetlobe na napravi.
- Naprave ne uporabljajte, če so električni kabli ali ohišje poškodovani.
- Napravo odstranite, če je omrežni priključni vod poškodovan. Omrežnega priključnega voda ni možno zamenjati.
- Naprave ni dovoljeno prenašati ali je vleči za omrežni priključni kabel.
- Vode polagajte tako, da so zaščiteni pred poškodbami in da nihče ne more pasti čez njih.
- Naprave v nobenem primeru ni dovoljeno tehnično spreminjati.
- Na napravi opravljajte samo tista dela, ki so opisana v teh navodilih.
- Uporabljajte le originalne nadomestne dele in opremo.
- Pri težavah se obrnite na pooblaščeni servisni center ali družbo OASE.

Pravilna uporaba

Izdelek, opisan v tem priročniku, uporabljajte le na naslednji način:

- Kot vodni element za trajno namestitev v ribnike ali posode za vodo.
- Za uporabo v plavalnih ribnikih v skladu z nacionalnimi predpisi za namestitev.
- Uporabljajte samo z originalnim napajalnikom.
- Ob upoštevanju tehničnih podatkov. (→ Tehnični podatki)
- Ob upoštevanju dovoljenih vrednosti vode. (→ Dovoljene vrednosti vode)

Za napravo veljajo naslednje omejitve:

- Nikoli ne filtrirajte drugih tekočin kot vodo.
- Nikoli ne delajte brez pretoka vode.
- Ne uporabljajte v povezavi s kemikalijami, živili, lahko vnetljivimi ali eksplozivnimi materiali.
- Ne uporabljajte za profesionalne ali industrijske namene.
- Glede na EMC (elektromagnetno vzdržljivost) je to naprava razreda A. V bivanjskih okoljih lahko povzroči radijske motnje. Uporabnik je dolžan izvesti ustrezne ukrepe.

Opis izdelka

Water Trio In Water Quintet sta daljinsko vodena vodna elementa z različnimi fontanami in belo LED osvetlitvijo.

Pregled

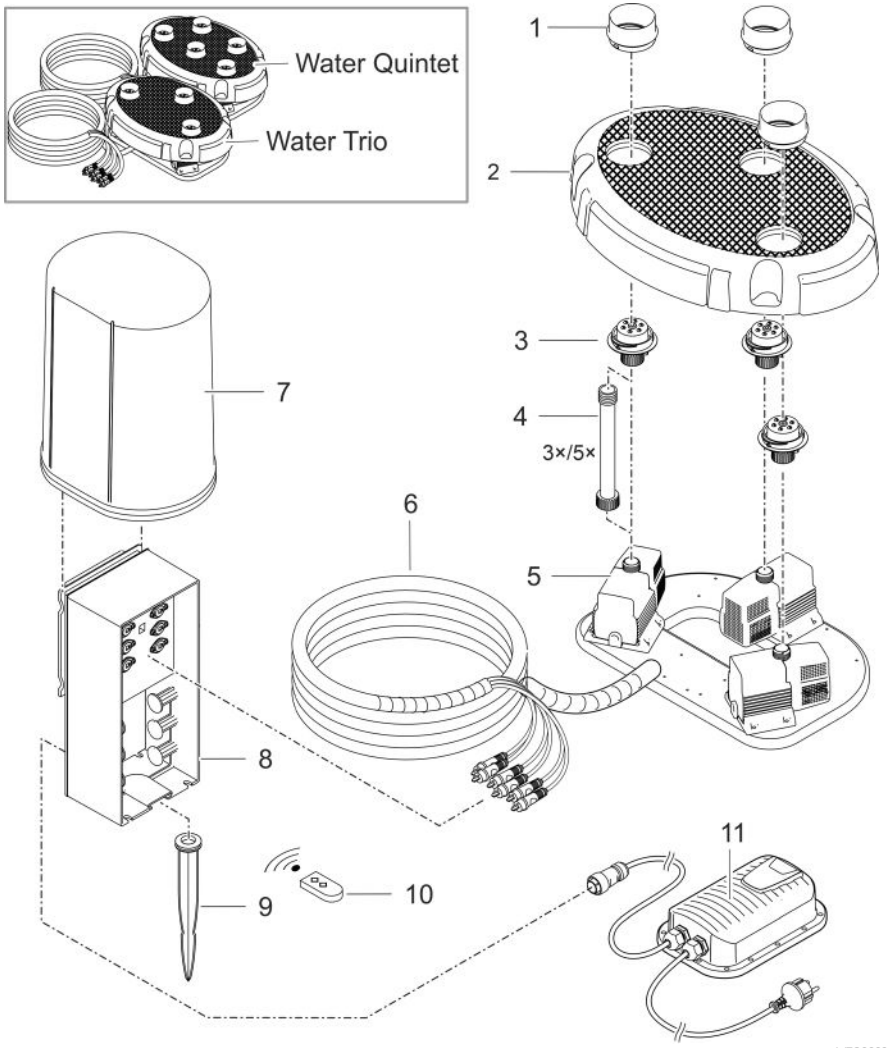

1	Zaščita šobe
2	Pokrov
3	Šoba, osvetljena
4	Cevni podaljšek • Izbirno, za zvišanje pokrova oz. osvetljenih šob do 20 cm
5	Črpalka
6	Priključni kabel z zaščito kabla
7	Zaščitni pokrov
8	Škatla za krmiljenje • s programi za različne višine fontane in jakosti svetlobe
9	Klin za zemljo
10	Ročni oddajnik (vklj. z baterijskim vložkom, tipa CR 2032)
11	Stikalni napajalnik z električnim vtičem

Simboli na napravi

	Naprava je do 4 m zatesnjena pred prahom in vodo.
	Naprava je zaščitena pred tujki (Ø ≥1 mm) in pršečo vodo.
	Varnostni transformator na sekundarni strani dobavlja varnostno nizko napetost.
	Stikalni napajalnik pretvori nestabilizirano vhodno napetost v konstantno izhodno napetost.
	Napravo zaščitite pred neposrednimi sončnimi žarki.
	Dodatno zaščitite napravo pred temperaturami, nižjimi od -10 °C.
	Naprave ne odvrzite med običajne gospodinjske odpadke.
	Preberite navodila za uporabo.

SL

Različice namestitve

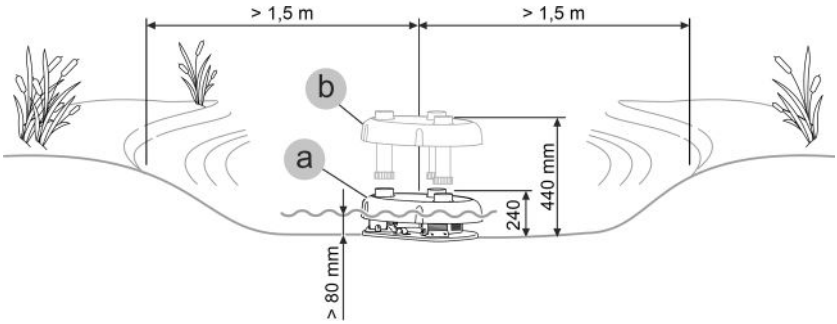

- Različica (a): brez podaljševalnih cevi
  – Pri globinah vode med 80 in 240 mm se naprava postavi na vodoravno površino brez podaljševalnih cevi.
- Različica (b): s podaljševalnimi cevmi
  – Pri globinah vode med 240 in 440 mm se naprava namesti na vodoravno površino s pomočjo podaljševalnih cevi, ki so vključene v obseg dobave.

Postavitev in priklop

Uporaba črpalke je dovoljena le ob upoštevanju navedenih vodnih vrednosti. (→ Dovoljene vrednosti vode)

⚠ OPOZORILO

Napajalnik ima nevarno električno napetost in ga ne smete postaviti neposredno ob vodo. Drugače lahko pride do hudih telesnih poškodb ali smrti zaradi električnega udara.

▶ Napajalno enoto postavite tako, da je zavarovana pred poplavami, na razdalji najmanj 2 m od vode.

NASVET

Pri črpanju močno zablatene vode se tekalna enota črpalke morebiti obrabi hitreje in jo je treba predčasno zamenjati.

▶ Temeljito očistite ribnik oz. bazen, preden postavite črpalko.

▶ Črpalko postavite višje od dna. To bo zmanjšalo sesanje blatne vode.

ⓘ Izogibajte se neposredni sončni svetlobi, ko komponente naprave niso potopljene, saj se lahko zelo segrejejo. Po potrebi uporabite zaščitni pokrov.

Nameščanje podaljška

Za nastavitev višine šob na nivo vode lahko namestite podaljševalne cevi.

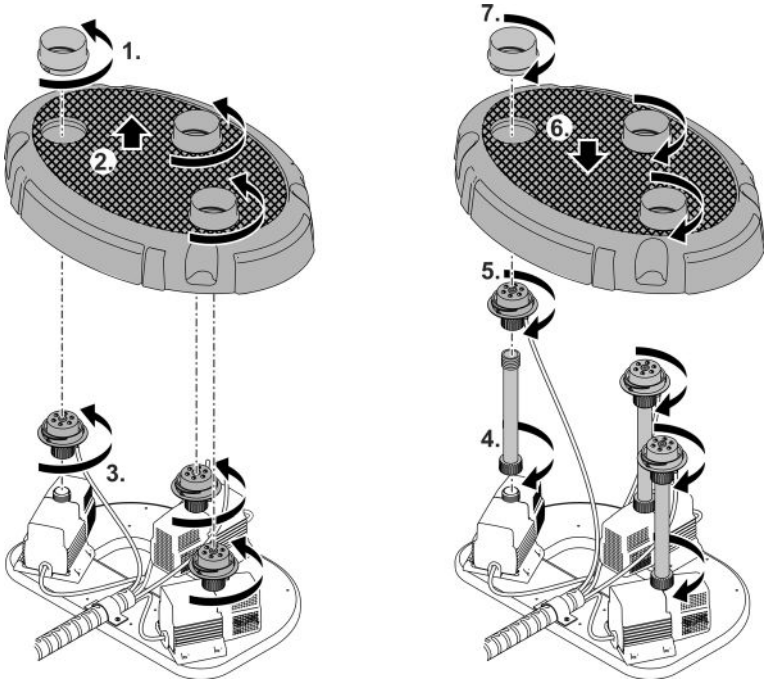

WTO0004

Postavitev naprave

- Ohišje črpalke namestite vodoravno na trdni podlagi brez blata. Pazite, da bo ohišje črpalke stabilno nameščeno.
- Črpalke uporabljajte le, ko so popolnoma potopljene v vodo.

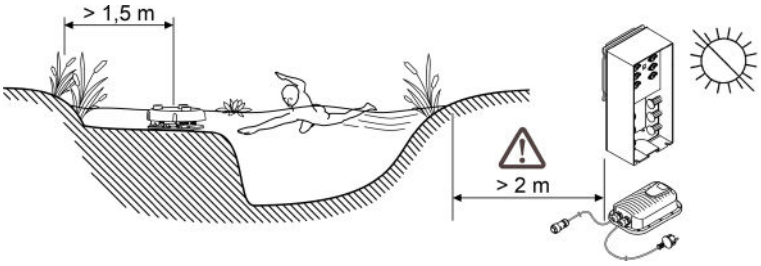

WTO0005

- Škatlo za krmiljenje in napajalno enoto postavite stran od neposredne sončne svetlobe. Razdalja do vode mora biti več kot 2 m.
- Če je podlaga mehka, lahko škatlo za krmiljenje pritrdite na tla s talno konico.
- Druga možnost je, da škatlo za krmiljenje npr. pritrdite na ploščo z ustreznimi vijačnimi spojniki. (Vijaki niso vključeni.)

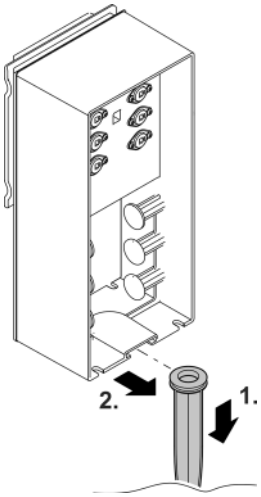

WTO0006

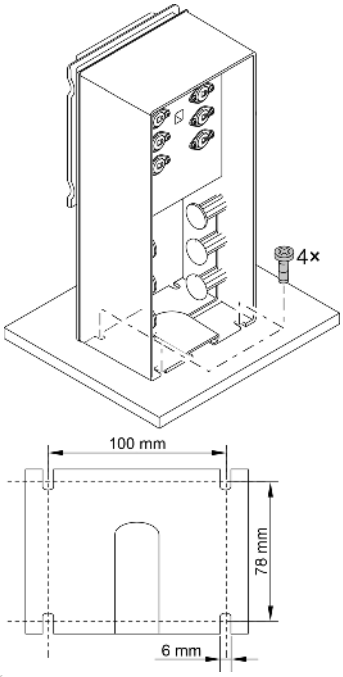

WTO0007

Priključite napravo

- Napajalni kabel priključite na zadnjo priključno vtičnico škatle za krmiljenje in trdno privijte pokrivno matico.
- Vtič črpalke priključite na vtiče svetil. Upoštevajte vrstni red, ki velja za vtiče (oznake na vtičih).
- Poveznite zaščitni pokrov čez škatlo za krmiljenje.

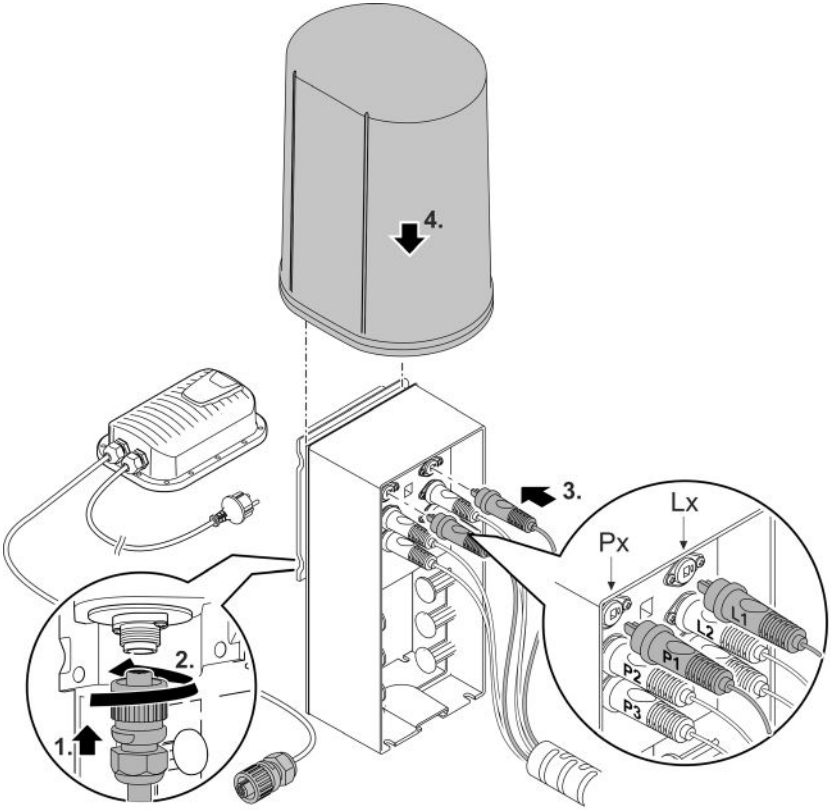

WTO0008

Zagon

NASVET

Naprava bo uničena, če jo boste uporabljali s senčnikom. Vsebuje občutljive električne sestavne dele.

► Naprave ne smete priključiti v senčni priključek.

NASVET

Črpalka ne sme delovati na suho. V nasprotnem primeru se lahko okvari.

► Črpalko uporabljajte samo, ko je potopljena ali poplavljena.

Vklop / izklop

- **Vklop:** Omrežni vtič priključite v omrežno vtičnico.
  – Naprava se takoj vklopi.
- **Izklop:** Omrežni vtič izvlecite iz omrežne vtičnice.

Upravljanje

Škatlo za krmiljenje upravljate radijsko z uporabo 2-kanalnega ročnega oddajnika.

Doseg ročnega oddajnika je maks. 80 m. Na doseg vplivajo ovire med ročnim oddajnikom in škatlo za krmiljenje, iztrošen baterijski vložek ročnega oddajnika ali elektromagnetno sevanje električnih naprav.

Nastavitev naprave

Ko je škatla za krmiljenje vklopljena (omrežni vtič priključen), lahko z ročnim oddajnikom zaporedno izberete 9 stalno programiranih vodnih ali svetlobnih učinkov.

Ob vsakem vklopu naprave se samodejno izbere program 1.

- Tipka 1: Izbira naslednjega programa.
- Tipka 2: Izbira prejšnjega programa.

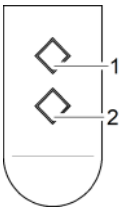

Programi	
P0	Naprava izključena, način »v pripravljenosti«
P1	Vse fontane vključene, fiksna višina do maks. 30 cm Svetilke vključene za vse fontane
P2	Vse fontane vključene, fiksna višina do maks. 70 cm Svetilke vključene za vse fontane
P3	Vse fontane vključene, dinamična višina maks. 70 cm Svetilke vključene za vse fontane
P4	Fontana deluje v intervalih, višina maks. 70 cm Svetilka sveti za zadevno vključeno fontano
P5	Vse fontane vključene, fiksna višina do maks. 110 cm Svetilke vključene za vse fontane
P6	Vse fontane vključene, dinamična višina maks. 110 cm Svetilke vključene za vse fontane
P7	Fontana deluje v intervalih, višina maks. 140 cm Svetilka sveti za zadevno vključeno fontano
P8	Vse fontane vključene, dinamična višina maks. 140 cm Svetilke vključene za vse fontane
P9	Več fontan izmenično deluje, višina maks. 140 cm Svetilka sveti za zadevne vključene fontane

Napotek:

– Če boste napravo preko časovnega urnega stikala vklopili, bo vedno začela s programom 1.

– Odstopanja pri višinah fontane so možna.

ⓘ Vodni curek lahko usmerite tako, da premaknete gibljivo šobo.

Programirajte »teach-in« ročni oddajnik.

Ročni oddajnik, ki je v obsegu dobave, je že programiran za škatlo za krmiljenje. V škatlo za krmiljenje lahko prijavite do 10 ročnih oddajnikov.

Če želite prijaviti dodatni ročni oddajnik na škatlo za krmiljenje, postopajte na naslednji način:

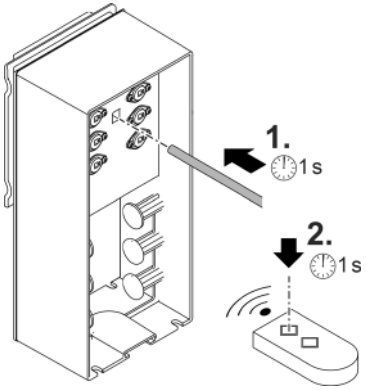

Programiranje ročnega oddajnika:

1. S koničastim predmetom (pisalo, poravnana sponka za papir itd.) pritisnite tipko za programiranje na škatli za krmiljenje za približno 1 sekundo.
   Škatla za krmiljenje je zdaj v načinu programiranja za 3 sekunde.
2. V 3 sekundah pritisnite katerokoli tipko na ročnem oddajniku za približno 1 sekundo.
   Škatlo za krmiljenje lahko zdaj upravljate z novim ročnim oddajnikom.

ⓘ Iz škatle za krmiljenje lahko hkrati odjavite le vse ročne oddajnike, ki jih pozna škatla za krmiljenje, ne pa tudi posameznih. Za odjavo vseh ročnih oddajnikov pritisnite tipko za programiranje za približno 5 sekund.

Čiščenje in vzdrževanje

NASVET

Ne uporabljajte agresivnih čistil ali kemičnih raztopin. Ta sredstva lahko poškodujejo ohišje, vplivajo na delovanje naprave in škodujejo živalim, rastlinam ter okolju.

▶ Napravo, če je mogoče, čistite samo s čisto vodo in mehko krtačo oz. gobo, pri trdovratni umazaniji si pomagajte s priporočenimi čistilnimi sredstvi.

Čiščenje naprave

ⓘ Napravo čistite po potrebi, vendar vsaj 2-krat letno.

- Priporočeno čistilno sredstvo pri trdovratnih poapnitvah:
  – Čistilo za črpalke PumpClean družbe OASE.
  – Hišna čistila, ki ne vsebujejo kisa ali klora.
- Po čiščenju morate vse dele temeljito izprati z vodo.

Odstranitev/čiščenje črpalke

- Izvlecite omrežni vtič in odstranite vse priključke.
- Napravo razstavite, kot je prikazano na sliki.

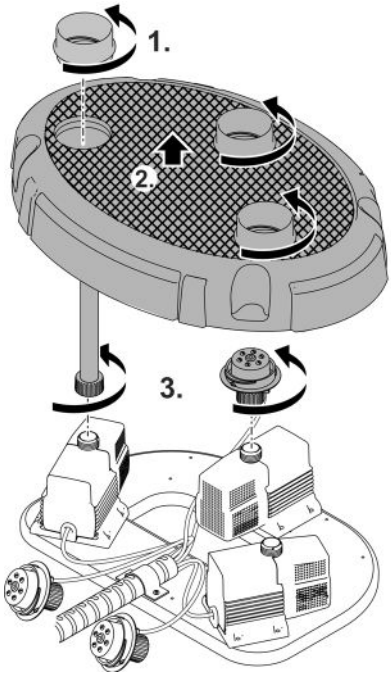

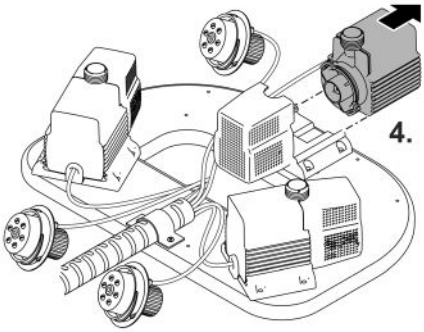

WTO0013

Čiščenje/zamenjava tekalne enote

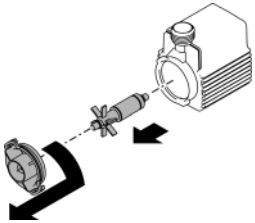

WTO0015

SL

Zamenjava baterije

NASVET

Električne komponente lahko uniči statična razelektritev ali vlaga.

- ▶ Izogibajte se dotikanju električnih komponent ali vodnikov. Če je to neizogibno, se predhodno razelektrite, na primer tako, da se za kratek čas ozemljite na goli ogrevalni cevi.
- ▶ Notranjost ohišja zaščitite pred umazanijo in vlago.

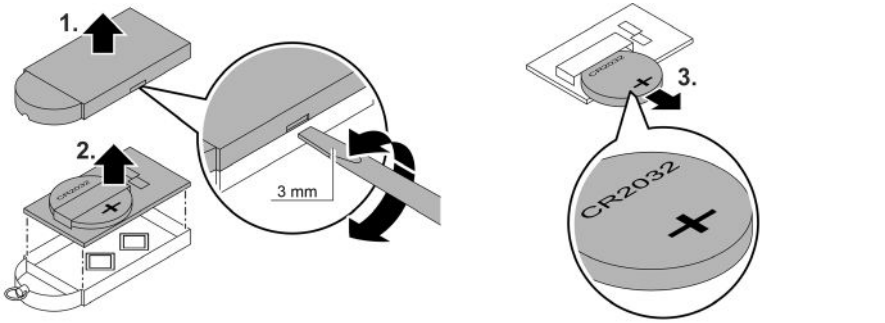

Skladiščenje/Prezimovanje

V primeru zmrzali je treba demontirati napravo Water Trio/Quintet. Napravo temeljito očistite in preglejte, če so komponente poškodovane. Črpalke hranite potopljene v posodi z vodo, kjer ni nevarnosti zmrzovanja. Vtiči ne smejo biti potopljeni v vodo.

Odpravljanje motenj

Motnja	Vzrok	Ukrep
Črpalke se ne zaženejo.	Ni omrežne napetosti.	Preverite omrežno napetost. Preverite dovodno napeljavo
Naprava se ne odziva na ukaze ročnega oddajnika.	Ročni oddajnik ni programiran »taught-in«	Programirajte ročni oddajnik
Vodomet prenizek	Tekalna enota je blokirana ali onesnažena.	Očistite tekalno enoto.
	Filtrsko ohišje črpalke je umazano.	Očistite filtrsko lupino.
	Šobe so onesnažene.	Očistite šobe.
Naprava se po krajšem teku (pribl. 10 s) izključi.	Temperatura vode previsoka	Upoštevajte maksimalno temperaturo vode +35° C. Za ponovni zagon iztaknite omrežni vtič in ga ponovno vtaknite v omrežno vtičnico.
	Črpalka je tekla na suho.	Preverite nivo vode in po potrebi dolijte vodo. Za ponovni zagon iztaknite omrežni vtič in ga ponovno vtaknite v omrežno vtičnico.

Tehnični podatki

Stikalni napajalnik			**100 VA/12 V DC**
Primarno	Omrežna napetost	V AC	220 ... 240
	Omrežna frekvenca	HZ	50/60
	Najv. moč	W	110
	Dolžina napeljave	m	2,0
Sekundarno	Izhodna napetost	V DC	12
	Najv. izhodna napetost	A	8,5
	Dolžina napeljave	m	0,5
Razred zaščite			IP44
Razred zaščite			II
Temperatura okolja		°C	-10 ... +35
Mere (D × Š × V)		mm	231 × 148 × 68
Teža		kg	2,3

			Water Trio	Water Quintet
Škatla za krmiljenje	Priključna napetost	V DC	12	12
	Najv. moč	W	40	50
	Vrsta zaščite		IP44	IP44
	Temperatura okolja	°C	+4 ... +40	+4 ... +40
	Mere (D × Š × G)	mm	215 × 180 × 305	215 × 180 × 305
	Teža	kg	1,35	1,35
Ohišje črpalke (vklj. črpalke in svetilke)	Mere (D × Š × G)	mm	430 × 300 × 240	5
	Teža	kg	8,84	11,3
	Najv. potopna globina	m	4	4
	Temperatura vode	°C	+4 ... +35	+4 ... +35
	Vrsta zaščite		IP66	IP66
Črpalka	Število	Kos	3	5
	Najv. višina črpanja	m	1,4	1,4
	Premer curka	mm	5	5
	Dolžina napeljave	m	8	8
Svetilke	Število	Kos	3	5
	Barva svetilke		topla bela	topla bela
	Razred energetske učinkovitosti		G	G
	Dolžina napeljave	m	8	8
Ročni oddajnik	Frekvenca	MHz	433	433
	Najv. domet	m	80	80

Dovoljene vrednosti vode

		Sveža voda, voda v ribniku
pH-vrednost		6,8 ... 8,5
Trdota	°dH	8 ... 15
Prosti klor	mg/l	<0,3
Vsebnost klorida	mg/l	<250
Vsebnost soli	%	<0,4
Celotni suhi ostanek	mg/l	<50
Temperatura	°C	+4 ... +35

Deli, ki se obrabijo

- Tekalna enota

Odlaganje odpadkov

NASVET

Te naprave ne smete zavreči med gospodinjske odpadke.

- ▶ Napravo odstranite skozi za to predviden sistem sprejemanja odpadkov.
- ▶ Če imate kakršna koli vprašanja, se obrnite na lokalno podjetje za odstranjevanje odpadkov. Tam boste prejeli informacije o tem, kako pravilno odstraniti napravo.
- ▶ Pred tem naredite napravo neuporabno tako, da odrežete kabel.

NASVET

Odlaganje baterij

Baterije ne sodijo med gospodinjske odpadke.

- ▶ Baterije zavrzite samo prek za to predvidenega sistema vračanja.

Odlaganje baterij znotraj Evropske skupnosti

Kot končni uporabnik ste zakonsko dolžni vrniti rabljene baterije. Vračilo je brezplačno.

- ▶ Baterije vrnite na prodajno mesto ali jih odstranite prek javnih sistemov za zbiranje in recikliranje v vašem mestu ali skupnosti.

Oznake na baterijah, ki vsebujejo škodljive snovi

Pb = baterija vsebuje svinec

Cd = baterija vsebuje kadmij

Hg = baterija vsebuje živo srebro

Li = baterija vsebuje litij

⚠ UPOZORENJE

- ▶ Prije posezanja u vodu odvojite sve električne uređaje koji se nalaze u vodi od električne mreže. U suprotnom postoji mogućnost teških ozljeda ili smrti zbog električnog udara.
- ▶ Djeca starija od 8 godina i osobe sa smanjenim tjelesnim, osjetilnim ili psihičkim sposobnostima ili s nedovoljnim iskustvom i znanjem smiju rabiti ovaj uređaj ako su pod nadzorom ili ako su podučene o sigurnoj uporabu uređaja i razumiju opasnosti koje iz toga proizlaze. Djeca se ne smiju igrati uređajem. Djeca ne smiju obavljati čišćenje i korisničko održavanje bez nadzora.

Sigurnosne napomene

Električni priključak

- Za električnu montažu na otvorenom vrijede posebni propisi. Električnu montažu smije obavljati samo elektrotehnički stručnjak.
  - Elektrotehnički stručnjak je kvalificiran na temelju svoje stručne izobrazbe, znanja i iskustava i smije obavljati električnu montažu na otvorenom. On može prepoznati moguće opasnosti i pridržava se regionalnih i nacionalnih norma, propisa i odredaba.
  - Za sva pitanja i probleme obratite se elektrotehničkom stručnjaku.
- Postavite transformator odnosno napajanje na sigurnoj udaljenosti od najmanje 2 m od vode.
- Priključite uređaj samo ako se električni podatci uređaja podudaraju s podatcima opskrbe elektroenergijom.
- Priključite uređaj samo u propisno montiranu utičnicu. Uređaj mora biti zaštićen zaštitnom strujnom sklopkom s nazivnim struje kvara od maksimalno 30 mA.
- Produžni kabeli i strujni razdjelnici (npr. adapteri s više utičnica) moraju biti prikladni za vanjsku upotrebu (zaštićeni od prskanja vode).
- Zaštitite otvorene prekidače i utičnice od vlage.

Siguran rad

- Ne gledajte nikada izravno u izvor svjetla uređaja.
- Ne rabite uređaj ako su električni vodovi ili kućište oštećeni.
- Ako se kabel za napajanje ošteti ređaj zbrinite u otpad. Kabel za napajanje ne može se zamijeniti.
- Ne nosite ili povlačite uređaj za električni vod.
- Položite vodove tako da su zaštićeni od oštećenja i da nitko ne može pasti preko njih.
- Nikada ne obavljajte tehničke izmjene na uređaju.
- Na uređaju obavljajte samo radove opisane u ovom priručniku.
- Uporabite samo originalne rezervne dijelove i pribor.
- U slučaju problema obratite se ovlaštenoj servisnoj službi ili tvrtki OASE.

Namjensko korištenje

U ovim uputama opisan proizvod upotrebljavajte isključivo kao što slijedi:

- Kao fontane za fiksno postavljanje u jezerca ili spremnike za vodu.
- Za uporabu u jezercima za plivanje u skladu s nacionalnim propisima za instalaciju.
- Pogon samo s originalnim ispravljačem.
- Uz pridržavanje tehničkih podataka. (→ Tehnički podatci)
- Uz pridržavanje dozvoljenih vrijednosti vode. (→ Dopuštene vrijednosti vode)

Za uređaj vrijede sljedeća ograničenja:

- Nikada ne koristite s bilo kojim drugim tekućinama osim vode.
- Nikada ne radite bez protoka vode.
- Ne primjenjujte u svezi s kemikalijama, namirnicama, lako zapaljivim ili eksplozivnim materijalima.
- Ne primjenjujte za profesionalne ili industrijske namjene.
- Prema EMC-u (Elektromagnetska kompatibilnost) ovo je uređaj razreda A. U stambenim prostorima uređaj može uzrokovati smetnje. Korisnik je obvezan poduzeti primjerene mjere.

Opis proizvoda

Water Trio i Water Quintet su fontane na daljinsko upravljanje s promjenjivim vodoskocima i bijelom LED rasvjetom.

Pregled

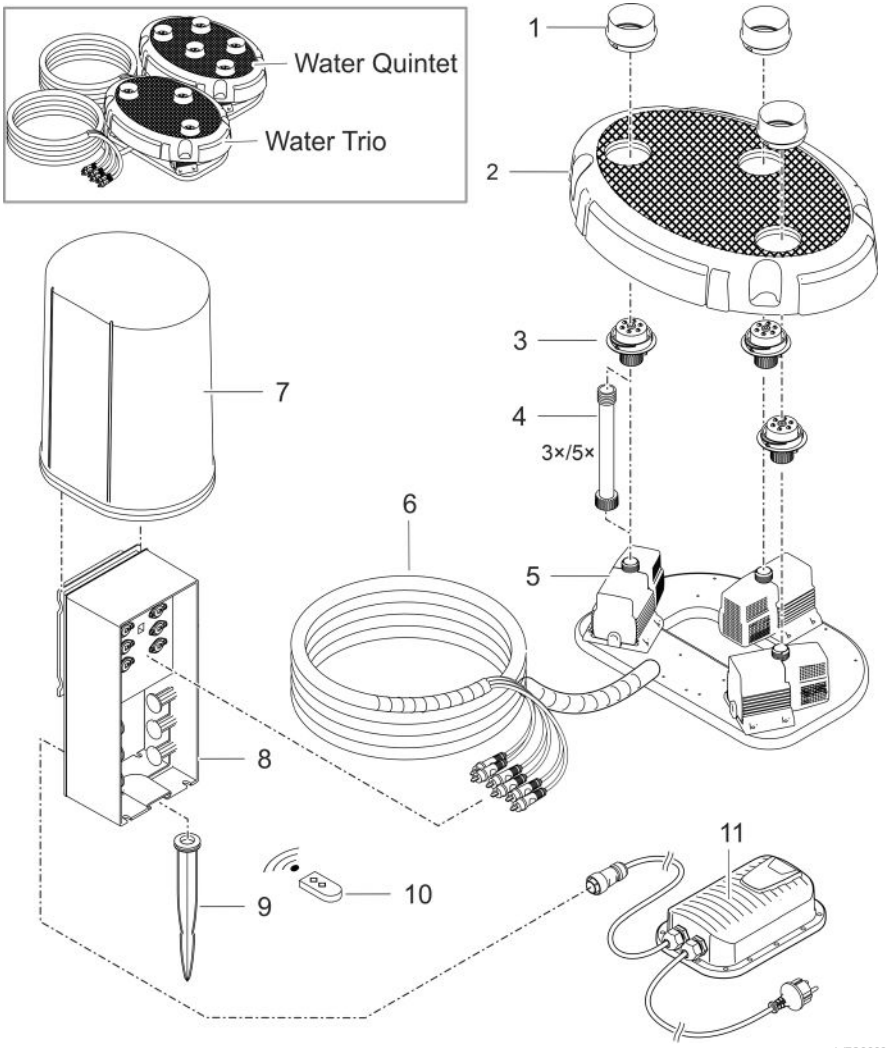

1	Zaštita mlaznice
2	Poklopac
3	Mlaznica, osvijetljena
4	Produžna cijev • neobavezna, za povećanje pokrivenosti odn. osvijetljenih mlaznica do 20 cm
5	Pumpa
6	Priključni kabel sa zaštitom
7	Štitnik
8	Upravljačka kutija • s programima za različite visine vodoskoka i jakost svjetla
9	Šiljak za uzemljenje
10	Ručni odašiljač (uključujući bateriju, tip CR 2032)
11	Prekidački pretvarač za napajanje s utikačem

Simboli na uređaju

IP68 4.0 m	Uređaj je nepropustan za prašinu i vodu do 4 m.
IP44	Uređaj je zaštićen od stranih tijela (Ø ≥1 mm) i raspršene vode.
	Sigurnosni transformator na sekundarnoj strani isporučuje sigurnosni niski napon.
	Rasklopno napajanje pretvara nestabilizirani ulazni napon u konstantni izlazni napon.
	Zaštitite uređaj od izravnog sunčanog zračenja.
-10°C	Zaštitite uređaj od temperatura ispod -10 °C.
	Ne zbrinjavajte uređaj s običnim kućnim otpadom.
	Pročitajte priručnik za uporabu.

Načini instalacije

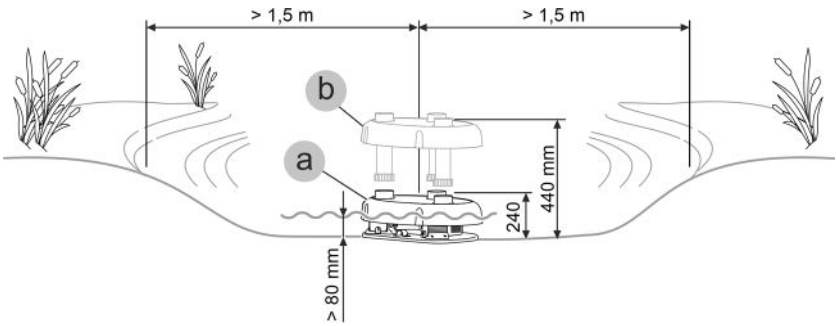

- Varijanta (a): bez produžne cijevi
  – Za dubine vode između 80 i 240 mm uređaj se postavlja na vodoravnu površinu bez produžnih cijevi.
- Varijanta (b): s produžnim cijevima
  – Za dubine vode između 240 i 440 mm uređaj se postavlja na vodoravnu površinu s produžnim cijevima iz opsega isporuke.

Postavljanje i priključivanje

Uporaba crpke dopuštena je samo uz pridržavanje navedenih vrijednosti vode. (→ Dopuštene vrijednosti vode)

⚠ UPOZORENJE

Napajanje dovodi opasan električni napon i ne smije se postaviti izravno uz vodu. U suprotnom postoji mogućnost teških ozljeda ili smrti zbog električnog udara.

► Napajanje postavljajte samo uz razmak na kojem ne može poplaviti od najmanje 2 m od vode.

NAPOMENA

Crpljenjem vrlo prljave vode rotor crpke može se brže pohabati, zbog čega ga valja prijevremeno zamijeniti.

► Temeljito očistite jezerce ili bazen prije nego što postavite pumpu.

► Pumpu postavite povišeno iznad dna. Na taj se način smanjuje usisavanje muljave vode.

ⓘ Izbjegavajte izravno sunčevo zračenje kod dijelova koji nisu potopljeni u vodi, jer se oni mogu jako zagrijati. Po potrebi koristite zaštitni poklopac.

Montiranje produžetka

Za prilagodbu visine mlaznice u skladu razinom vode mogu se ugraditi produžne cijevi.

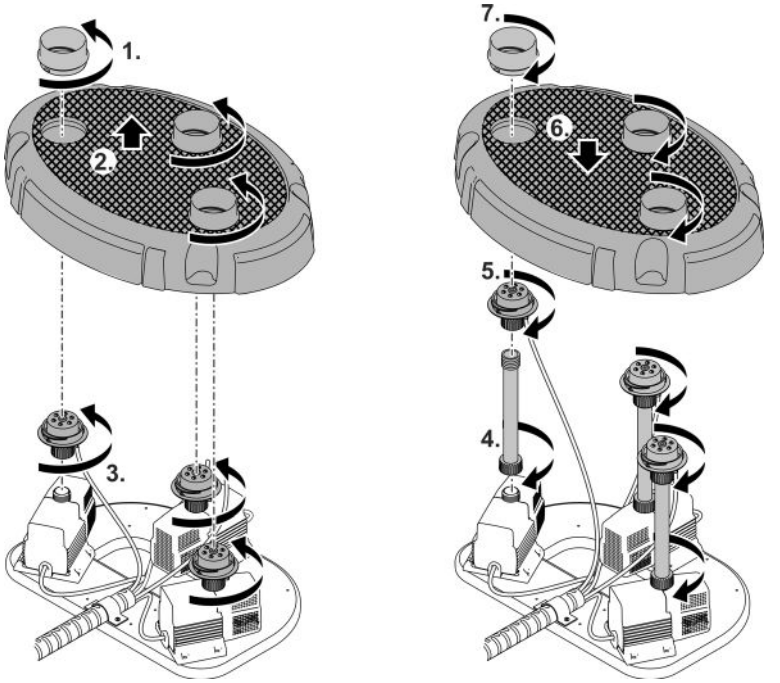

Postavljanje uređaja

- Postavite kućište pumpe vodoravno na čvrstu podlogu bez mulja. Pobrinite se da kućište pumpe stabilno stoji.
- Radite s pumpama samo ako su potpuno uronjene u vodu.

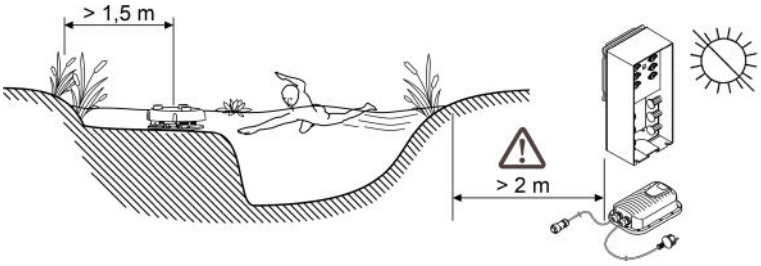

WTO0005

- Postavite upravljačku kutiju i napajanje dalje od izravne sunčeve svjetlosti. Udaljenost od vode mora iznositi više od 2 m.
- Ako je podloga mekana, upravljačka se kutija može pričvrstiti za tlo šiljkom za uzemljenje.
- Umjesto toga, upravljačku je kutiju moguće pričvrstiti npr. na ploču odgovarajućim vijčanim spojevima. (vijci nisu sadržani u opsegu isporuke)

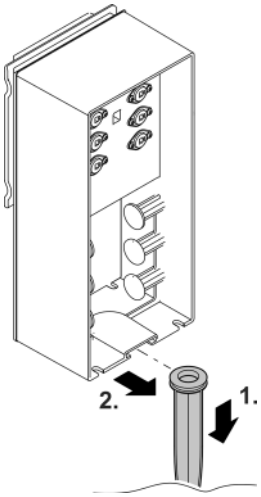

WTO0006

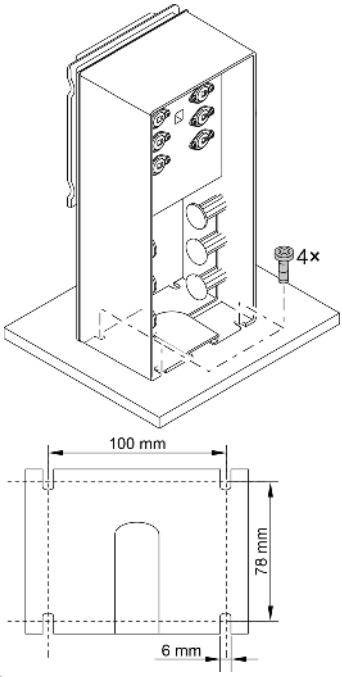

WTO0007

Priključivanje uređaja

- Priključite kabel napajanja na stražnju priključnu utičnicu upravljačke kutije i stegnite ga slijepim vijkom.
- Priključite utikače pumpe i utikače svjetla. Obratite pozornost na redoslijed utikača (oznake na utikačima).
- Navucite štitnik prijeko upravljačke kutije.

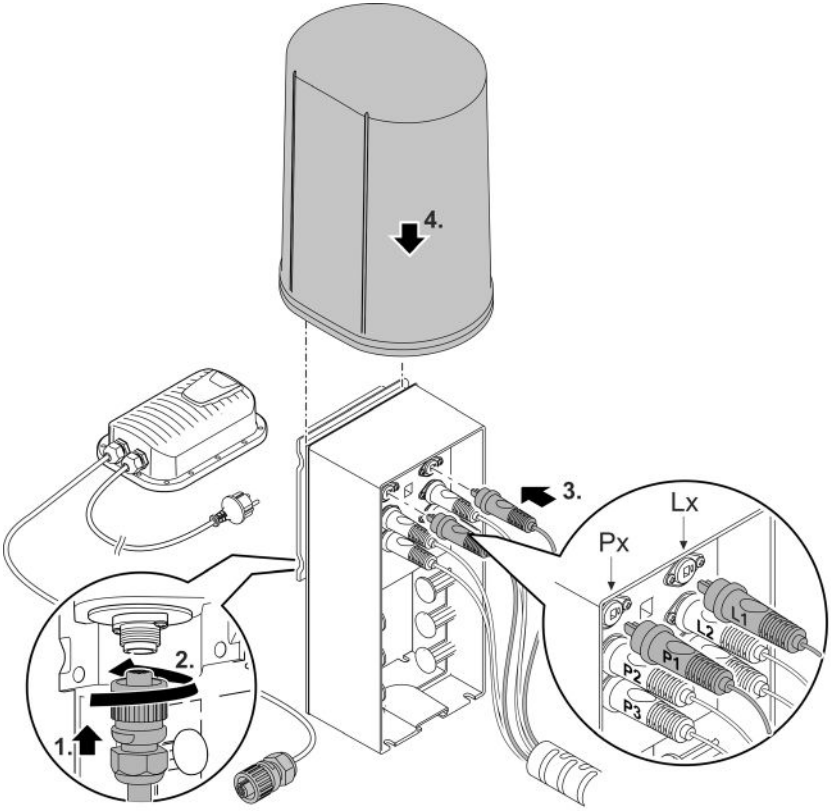

WTO0008

Stavljanje u pogon

NAPOMENA

Uređaj će se uništiti ako se koristi s prigušivačem. Sadrži osjetljive električne dijelove.

▶ Ne priključujte uređaj na električno napajanje s regulatorom.

NAPOMENA

Pumpa ne smije raditi na suho. U suprotnom će se pumpa uništiti.

▶ Pumpu stavljajte u pogon samo ako je ona potpuno potopljena odnosno uronjena pod vodu.

Uključivanje/isključivanje

- **Uključivanje:** Utaknite mrežni utikač u utičnicu.
  — Uređaj se odmah uključuje.
- **Isključivanje:** Izvucite mrežni utikač iz utičnice.

Rukovanje

Upravljačkom kutijom upravlja se pomoću 2-kanalnog ručnog odašiljača putem radija.

Domet ručnog odašiljača iznosi maksimalno 80 m. Na domet utječu prepreke između odašiljača i upravljačke kutije, slaba baterija ručnog odašiljača ili elektromagnetsko zračenje električnih uređaja.

Namještanje uređaja

Kada je upravljačka kutija uključena (mrežni utikač priključen), moguće je sekvencijalno odabrati 9 trajno programiranih vodenih ili svjetlosnih efekata pomoću ručnog odašiljača.

Nakon svakog uključivanja uređaja automatski se bira program 1.

- Tipka 1: odabrati sljedeći program.
- Tipka 2: odabrati prethodni program.

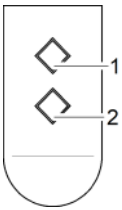

Programi	
P0	Uređaj isključen, Stand-By mod
P1	Svi vodoskoci su aktivni, stalna visina do maks. 30 cm Svjetlo je kod svih vodoskoka uključeno
P2	Svi vodoskoci su aktivni, stalna visina do maks. 70 cm Svjetlo je kod svih vodoskoka uključeno
P3	Svi vodoskoci su aktivni, dinamična visina vodoskoka, maks. 70 cm visoki Svjetlo je kod svih vodoskoka uključeno
P4	Jedan vodoskok je izmjenično u razmacima aktivan, maks. 70 cm visok Svjetlo se priključuje dotičnom aktivnom vodoskoku
P5	Svi vodoskoci su aktivni, stalna visina do maks. 110 cm Svjetlo je kod svih vodoskoka uključeno
P6	Svi vodoskoci su aktivni, dinamična visina vodoskoka, maks. 110 cm visoki Svjetlo je kod svih vodoskoka uključeno
P7	Jedan vodoskok je izmjenično u razmacima aktivan, maks. 140 cm visok Svjetlo se priključuje dotičnom aktivnom vodoskoku
P8	Svi vodoskoci su aktivni, dinamična visina vodoskoka, maks. 140 cm visoki Svjetlo je kod svih vodoskoka uključeno
P9	Više vodoskoka je naizmjenično aktivno, maks. 140 cm visoki Svjetlo se priključuje dotičnom aktivnom vodoskoku

Napomena:

– Ukoliko se uređaj uključuje putem vremenske sklopke, počinje uvijek programom 1.

– Odstupanja su moguća kod visine vodoskoka.

ⓘ Mlaz vode možete usmjeriti premještanjem pomične mlaznice.

Učitajte ručni predajnik.

U opsegu isporuke sadržani ručni odašiljač je već programiran s upravljačkom kutijom. Možete prijaviti do 10 odašiljača na upravljačku kutiju.

Ako želite prijaviti dodatni ručni odašiljač na upravljačku kutiju, postupite na sljedeći način:

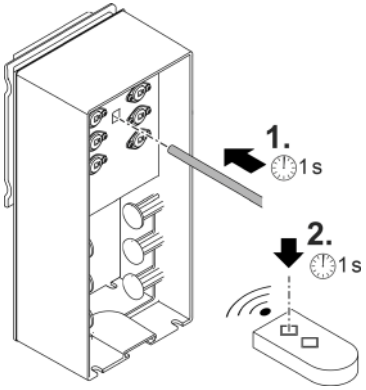

Programiranje ručnog odašiljača:

1. Šiljastim predmetom pritišćite tipku za programiranje na upravljačkoj kutiji (olovkom, ispravljenom spajalicom za papir itd.) otprilike 1 sekundu.
   Upravljačka kutija je sada u modu programiranja 3 sekunde.
2. Unutar 3 sekunde pritišćite bilo koju tipku na ručnom odašiljaču otprilike 1 sekundu.
   Upravljačkom kutijom sada možete upravljati s novim ručnim odašiljačem.

ⓘ Možete se odjaviti samo sa svih ručnih odašiljača poznatih upravljačkoj kutiji, a ne pojedinačnih. Za odjavu sa svih ručnih odašiljača pritišćite tipku za programiranje oko 5 sekundi.

Čišćenje i održavanje

NAPOMENA

Ne rabite agresivna sredstva za čišćenje ili kemijska otapala. Ta sredstva mogu oštetiti kućište, ometati funkcioniranje uređaja i štete životinjama, biljkama i okolišu.

▶ Uređaj čistite samo čistom vodom i mekanom četkom ili spužvom, kod tvrdokornih zaprljanja uz pomoć preporučenih sredstava za čišćenje.

Čišćenje uređaja

ⓘ Čistite uređaj po potrebi, ali najmanje 2 puta godišnje.

- Preporučena sredstva za čišćenje tvrdokornih naslaga vapnenca:
  – Sredstvo za čišćenje PumpClean tvrtke OASE.
  – Kućansko sredstvo za čišćenje bez octa i klora.
- Nakon čišćenja sve dijelove isperite čistom vodom.

Uklanjanje/čišćenje crpke

- Izvucite utikač i skinite sve priključke.
- Rastavite uređaj kao što je prikazano na ilustraciji.

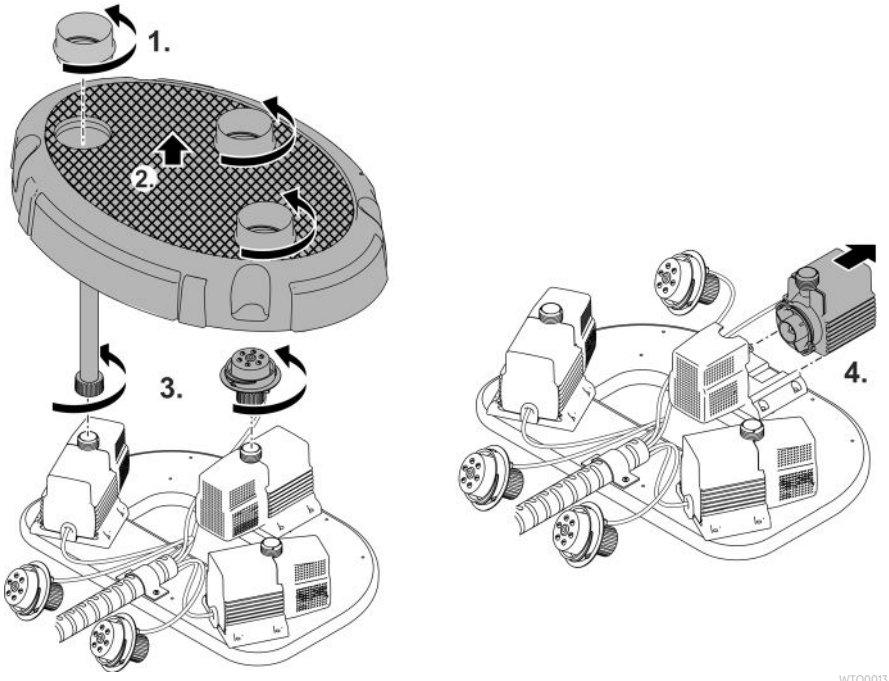

WTO0013

Čišćenje/zamjena rotora

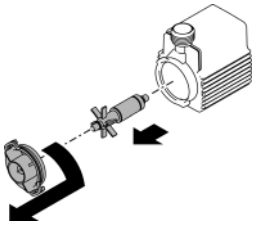

WTO0015

HR

Mijenjanje baterije

NAPOMENA

Električne komponente mogu se uništiti statičkim pražnjenjem ili vlagom.

- ▶ Izbjegavajte dodirivanje električnih komponenti ili vodiča. Ako je to neizbježno, prethodno se oslobodite od statičkog elektriciteta, na primjer, kratkim uzemljavanjem na neizoliranu cijev grijanja.
- ▶ Zaštitite unutrašnjost kućišta od prljavštine i vlage.

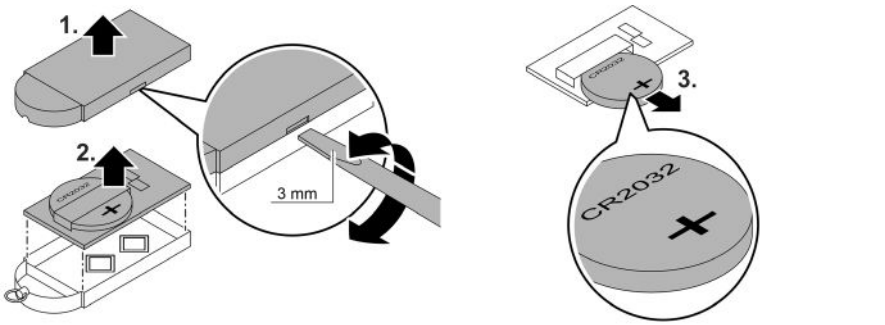

Skladištenje / čuvanje tijekom zime

U slučaju mraza Water Trio/Quintet treba deinstalirati. Temeljito očistite uređaj i provjerite jesu li komponente oštećene. Pohranite pumpe na mjestu bez mraza i uronjene u spremnik s vodom. Utikači ne smiju biti potopljeni.

Otklanjanje neispravnosti

Neispravnost	Uzrok	Rješenje
Pumpe nisu u pogonu	Nema mrežnog napona	Provjerite mrežni napon Provjerite dovodne vodove
Uređaj ne reagira na ručni odašiljač	Ručni odašiljač nije programiran	Programirajte ručni odašiljač.
Nedostatna visina vodoskoka	Rotor je blokiran ili zaprljan	Očistite rotor
	Filtarska posuda pumpe je zaprljana	Očistite filtarsku posudu
	Cjevčice su zaprljane	Cjevčice očistiti
Uređaj se isključuje nakon kraćeg rada (10 sekundi)	Temperatura vode je previsoka	Pridržavati se maks. temperature vode do +35°C Za ponovno uključenje mrežni utikač izvući i iznova utaknuti u utičnicu
	Pumpe rade na suho	Vodostaj kontrolirati i u danom slučaju vodu nadolijevati. Za ponovno uključenje mrežni utikač izvući i iznova utaknuti u utičnicu

Tehnički podatci

Rasklopno napajanje			**100 VA / 12 V DC**
Primarni	Mrežni napon	V AC	220 ... 240
	Mrežna frekvencija	Hz	50/60
	Maks. primljena snaga	W	110
	Duljina voda	m	2,0
Sekundarni	Izlazni napon	V DC	12
	Maks. izlazna struja	A	8,5
	Duljina voda	m	0,5
Način zaštite			IP44
Razred zaštite			II
Okolna temperatura		°C	-10 ... +35
Dimenzije (D × Š × V)		mm	231 × 148 × 68
Masa		kg	2,3

			Water Trio	Water Quintet
Upravljačka kutija	Priključni napon	V DC	12	12
	Maks. primljena snaga	W	40	50
	Stupanj zaštite		IP44	IP44
	Okolna temperatura	°C	+4 … +40	+4 … +40
	Dimenzije (D × Š × D)	mm	215 × 180 × 305	215 × 180 × 305
	Masa	kg	1,35	1,35
Kućište pumpe (uklj. pumpe i svjetiljke)	Dimenzije (D × Š × D)	mm	430 × 300 × 240	5
	Masa	kg	8,84	11,3
	Maks. dubina uranjanja	m	4	4
	Temperatura vode	°C	+4 … +35	+4 … +35
	Stupanj zaštite		IP66	IP66
Pumpa	Količina	Komad	3	5
	Maks. visina pumpanja	m	1,4	1,4
	Promjer zrake	mm	5	5
	Duljina voda	m	8	8
Svjetiljka	Količina	Komad	3	5
	Boja svjetla		topla bijela	topla bijela
	Razred energetske učinkovitosti		G	G
	Duljina voda	m	8	8
Ručni odašiljač	Frekvencija	MHz	433	433
	Maks. doseg	m	80	80

Dopuštene vrijednosti vode

		Svježa voda, jezerska voda
pH-vrijednost		6,8 … 8,5
Tvrdoća	°dH	8 … 15
Slobodni klor	mg/l	<0,3
Udio klora	mg/l	<250
Udio soli	%	<0,4
Ukupan suhi ostatak	mg/l	<50
Temperatura	°C	+4 … +35

Potrošni dijelovi

- Radna jedinica

Zbrinjavanje

NAPOMENA

Ovaj uređaj ne smije se odlagati u kućni otpad.

- ▶ Zbrinite uređaj preko predviđenog sustava prikupljanja otpada.
- ▶ Ako imate pitanja, obratite se lokalnoj tvrtki za zbrinjavanje otpada. Ondje možete pronaći informacije o pravilnom zbrinjavanju uređaja.
- ▶ Onesposobite uređaj odsijecanjem kabela.

NAPOMENA

Zbrinjavanje baterija u otpad

Baterije se ne bacaju u kućni otpad.

- ▶ Baterija zbrinjavajte samo u za to predviđeni sustav prikupljanja otpada.

Zbrinjavanje baterija u otpad unutar Europske zajednice

Kao krajnji korisnik, zakonski ste obvezani na povrat rabljenih baterija. Povrat se ne naplaćuje.

- ▶ Baterija vratite na mjesto gdje ste ih kupili ili zbrinite ih preko javnog sustava za zbrinjavanje ili reciklažu vašeg grada ili općine.

Oznake baterija koje sadrže štetne tvari

PB = baterija sadrži olovo

Cd = baterija sadrži kadmij

Hg = baterija sadrži živu

Li = baterija sadrži litij

⚠ AVERTIZARE

- ▶ Deconectați de la rețeaua electrică toate aparatele electrice din apă, înainte de a introduce mâna în apă. Nerespectarea acestui lucru poate duce la vătămări grave sau la moarte prin electrocutare.
- ▶ Acest aparat poate fi utilizat de copii cu vârste peste 8 ani, precum și de persoane cu abilități fizice, senzoriale sau mentale reduse sau lipsă de experiență și cunoștințe, dacă sunt supravegheate și au fost instruite cu privire la utilizarea în siguranță a aparatului și au înțeles pericolele implicate. Copiii nu au voie să se joace cu aparatul. Este interzisă curăţarea şi întreţinerea curentă de către copii fără supraveghere.

Indicații de securitate

Conexiunea electrică

- Pentru instalația electrică din exterior se aplică dispoziții speciale. Instalația electrică poate fi executată numai de către un electrician calificat.
  - Datorită pregătirii de specialitate, cunoștințelor și experienței, electricianul este calificat şi are permisiunea să execute instalații electrice în exterior. Acesta identifică posibilele pericole și respectă normele, prevederile și dispozițiile regionale și naționale.
  - Pentru întrebări şi probleme, vă rugăm să vă adresaţi unui electrician specializat.
- Instalați transformatorul sau blocul de alimentare la o distanță de siguranță de cel puțin 2 m față de apă.
- Racordați aparatul numai dacă datele electrice ale aparatului coincid cu cele ale instalației de alimentare cu energie electrică.
- Conectați aparatul numai la o priză instalată corect. Aparatul trebuie să dispună de un sistem de protecţie împotriva curenţilor vagabonzi cu o eroare de calcul a curentului de maxim 30 mA.
- Cablurile prelungitoare şi distribuitoarele de energie electrică (de exemplu reglete de prize) trebuie să fie compatibile pentru utilizarea în aer liber (cu protecţie împotriva stropilor de apă).
- Protejaţi ștecherele și conectorii cu mufă neacoperiți împotriva umidităţii.

Funcţionare sigură

- Nu priviţi niciodată direct în sursa de iluminare a aparatului.
- Nu utilizați aparatul în cazul în care cablurile electrice sau carcasa sunt deteriorate.
- Eliminați aparatul dacă cablul de alimentare este deteriorat. Cablul de alimentare al acestui aparat nu poate fi înlocuit.
- Nu transportați sau trageți aparatul de cablul de alimentare.
- Pozați cablurile astfel încât să fie protejate împotriva deteriorărilor și să nu se împiedice nimeni de acestea.
- Nu efectuaţi niciodată modificări tehnice ale aparatului.
- Executați la aparat numai lucrările care sunt descrise în aceste instrucțiuni.
- Utilizaţi numai piese de schimb şi accesorii originale.
- În caz de probleme, contactați serviciului autorizat pentru clienți sau OASE.

Utilizarea în conformitate cu destinaţia

Utilizați produsul descris în acest manual doar după cum urmează:

- Ca joc de apă pentru instalarea permanentă în iazuri sau rezervoare de apă.
- Pentru utilizarea în iazuri pentru înotat cu respectarea normelor de instalare naționale.
- Acționați numai cu partea pentru racordare la rețea orginală.
- Cu respectarea datelor tehnice. (→ Date tehnice)
- Cu respectarea valorilor admisibile pentru apă. (→ Valori permise ale apei)

Pentru aparat sunt valabile următoarele restricţii:

- Nu este admisă în nicio situaţie acționarea cu alte lichide cu excepţia apei.
- Nu se va utiliza niciodată fără debit de apă.
- NU utilizaţi în combinaţie cu substanţe chimice, alimente, substanţe uşor inflamabile sau explozive
- Nu utilizaţi în scopuri profesionale sau industriale.
- Conform Compatibilității Electromagnetice, acesta este un aparat de clasă A. Într-un mediu rezidențial, aparatul poate provoca interferențe radio. Depinde de utilizator să ia măsurile adecvate.

Descrierea produsului

Water Trio și Water Quintet sunt jocuri de apă controlate de la distanță, cu fântâni variate și iluminare cu LED alb.

Vedere de ansamblu

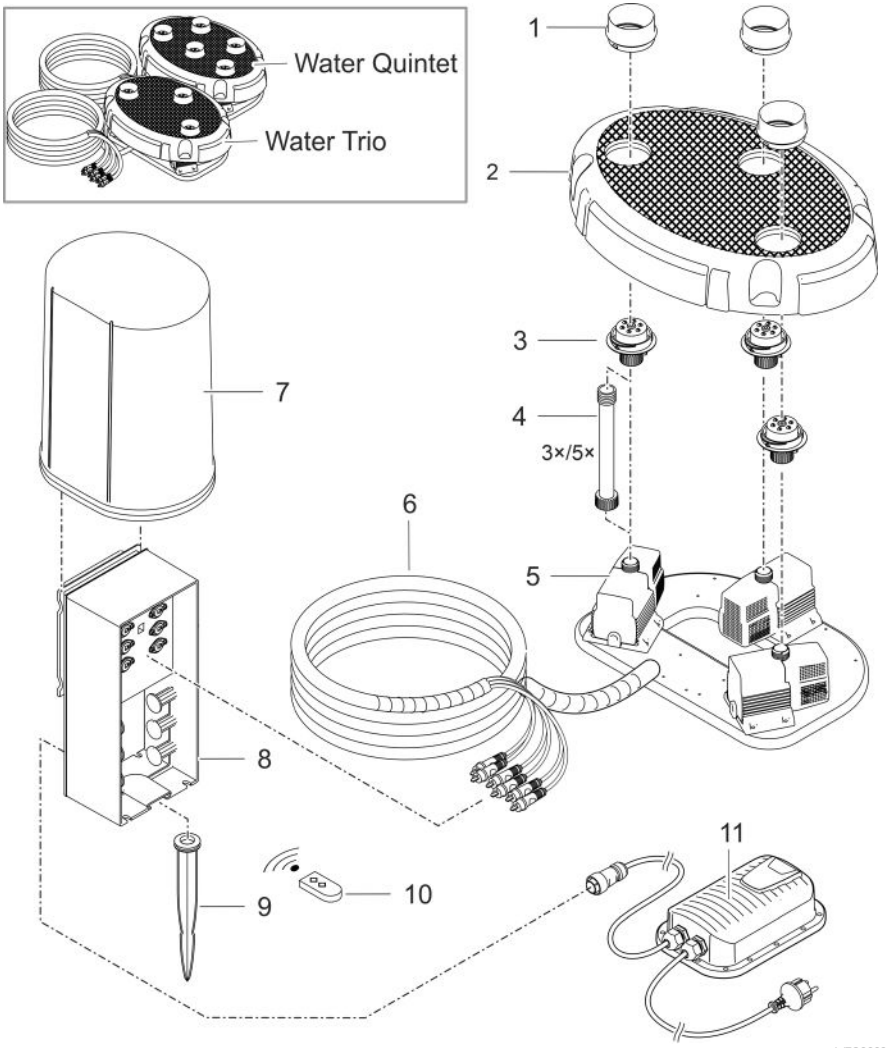

1	Apărătoarea duzei
2	Capac
3	Duză, iluminată
4	Țeavă prelungitoare • opțional, pentru a mări acoperirea sau duzele iluminate cu până la 20 cm
5	Pompă
6	Cablu de conectare cu protecție pentru cablu
7	Carcasă de protecție
8	Cutie de comandă • cu programe pentru diferite înălțimi ale fântânilor și intensități luminoase
9	Pilon pentru pământ
10	Emițător portabil (inclusiv baterie, tip CR 2032)
11	Alimentator cu întrerupător de rețea, cu ștecher

Simbolurile de pe aparat

IP68 4.0 m	Aparatul este etanșat împotriva prafului și a apei până la 4 m.
IP44	Aparatul este protejat împotriva obiectelor străine (Ø ≥1 mm) și a stropilor de apă.
	Un transformator de siguranță furnizează pe partea secundară o tensiune redusă de siguranță.
	O sursă de alimentare în comutație transformă o tensiune de intrare nestabilizată într-o tensiune de ieșire constantă.
	Protejați aparatul împotriva razelor directe ale soarelui.
-10°C	În plus, protejați aparatul împotriva temperaturilor sub -10°C.
	Nu eliminați aparatul împreună cu deșeurile menajere obișnuite.
	Citiți instrucțiunile de utilizare.

RO

Variante de instalare

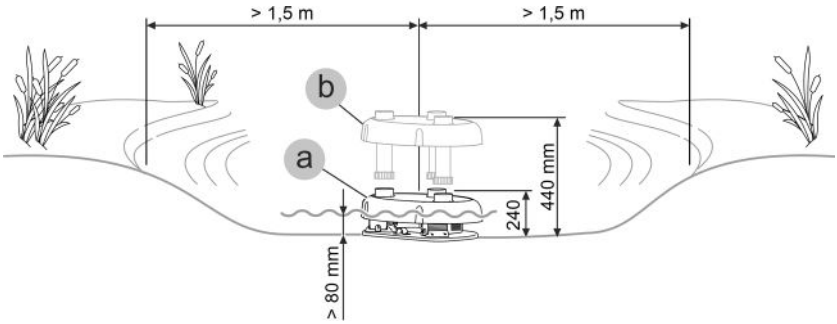

- Varianta (a): fără țevi prelungitoare
  – Pentru adâncimile apei cuprinse între 80 și 240 mm, dispozitivul se așează pe o suprafață orizontală, fără țevi prelungitoare.
- Varianta (b): cu țevi prelungitoare
  – Pentru adâncimile apei cuprinse între 240 și 440 mm, dispozitivul se așează pe o suprafață orizontală folosind țevile prelungitoare incluse în pachetul de livrare.

Amplasarea şi racordarea

Utilizarea pompei este admisă numai prin respectarea valorilor date ale apei. (→ Valori permise ale apei)

⚠ AVERTIZARE

Alimentatorul de rețea este sub o tensiune periculoasă și nu trebuie introdus direct în apă. Nerespectarea acestui lucru poate duce la vătămări grave sau la moarte prin electrocutare.

▶ Instalați alimentatorul de rețea doar la o distanță de siguranță de minim 2 m față de apă.

INDICAȚIE

Dacă este alimentată apă cu mult mâl, unitatea de funcţionare se uzează mai repede şi trebuie înlocuită prematur.

▶ Curățați temeinic iazul sau bazinul, înainte de amplasarea pompei.

▶ Instalați pompa ridicată față de sol. Astfel se reduce aspirarea apei cu mâl.

ⓘ Evitați radiația solară directă în cazul componentelor neimersate în apă, deoarece acestea se pot încălzi astfel foarte tare. Utilizați un capac de protecție dacă este necesar.

Montarea extensiei

Pot fi montate țevi prelungitoare pentru a regla înălțimea duzei la nivelul apei.

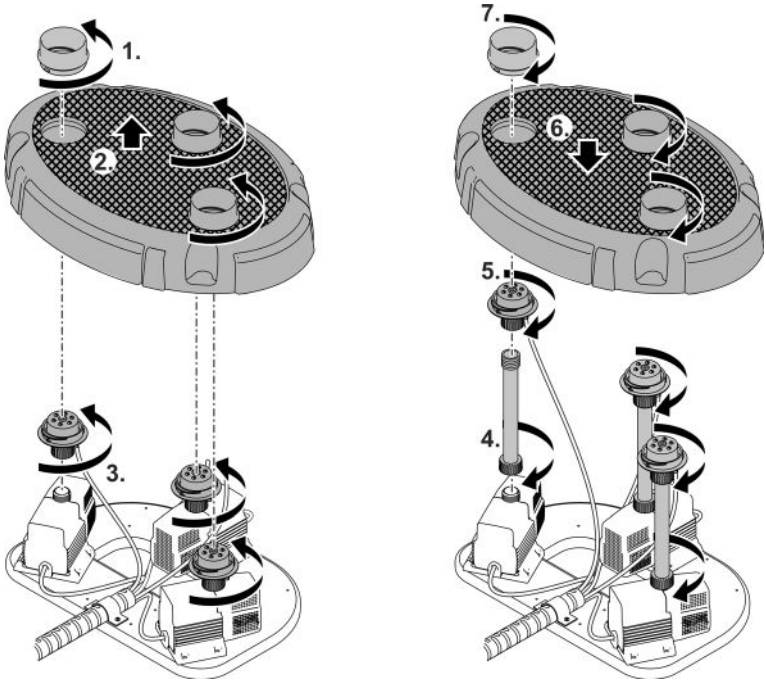

WTO0004

RO

Amplasarea aparatului

- Așezați carcasa pompei orizontal pe o suprafață fermă, fără noroi. Asigurați carcasei pompei o poziție stabilă.
- Acționați pompele numai atunci când sunt complet scufundată în apă.

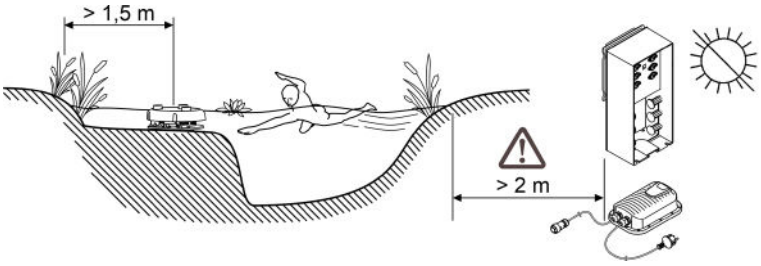

WTO0005

- Poziționați cutia de comandă și sursa de alimentare departe de lumina directă a soarelui. Distanța până la apă trebuie să fie mai mare de 2 m.
- Dacă pământul este moale, cutia de comandă poate fi ancorată la sol cu un pilon pentru pământ.
- Alternativ, cutia de comandă poate, de exemplu, să fie fixată pe o placă folosind șuruburi adecvate. (Șuruburile nu sunt incluse.)

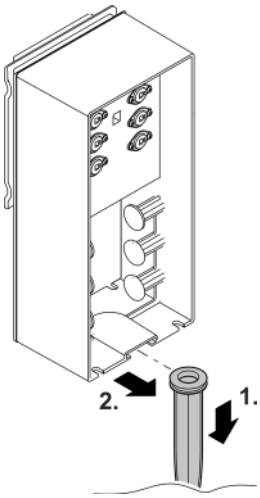

WTO0006

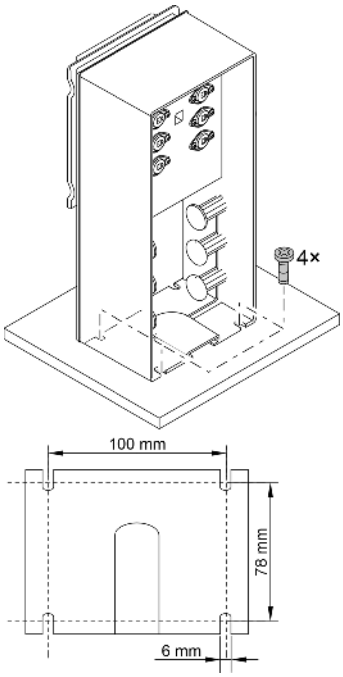

WTO0007

Conectaţi aparatul

- Conectați cablul de alimentare la mufa de conectare din spate a cutiei de comandă și înșurubați piulița de îmbinare.
- Conectați ștecherele pompei și ștecherele de lumină. Respectați ordinea de conectare a ștecherelor (marcajele de pe ștechere).
- Puneți capacul de protecție peste cutia de comandă.

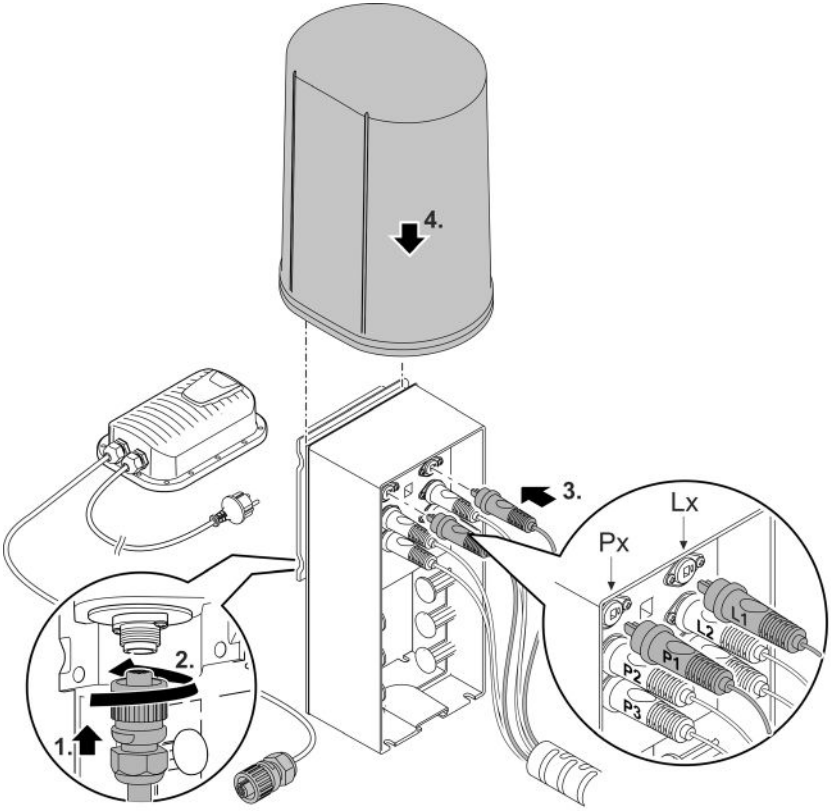

WTO0008

RO

Punerea în funcțiune

INDICAȚIE

Aparatul se distruge, dacă este acționat cu un reostat. Conține componente electrice sensibile.

▶ Nu conectați aparatul la o alimentare cu curent cu intensitate reglabilă.

INDICAȚIE

Nu este permisă funcționarea uscată a pompei. În caz contrar, pompa se distruge.

▶ Acționați pompa numai atunci când este complet scufundată în apă sau amorsată.

Activare / dezactivare

- **Activare:** Introduceţi ştecărul în priză.
  – Aparatul porneşte imediat.
- **Dezactivare:** Scoateţi ştecărul din priză.

Modalitatea de operare

Cutia de comandă este operată prin radio folosind un emițător portabil cu 2 canale.

Raza de acțiune a emițătorului portabil este de maximum 80 m. Obstacolele dintre emițătorul portabil și cutia de comandă, o baterie slabă în emițătorul portabil sau radiațiile electromagnetice de la dispozitivele electrice afectează raza de acțiune.

Setarea aparatului

Când cutia de comandă este pornită (ștecherul este conectat), 9 efecte de apă sau lumină programate permanent pot fi selectate secvențial cu emițătorul portabil.

De fiecare dată când dispozitivul este pornit, programul 1 este selectat automat.

- Tasta 1: Selectarea programului următor.
- Tasta 2: Selectarea programului anterior.

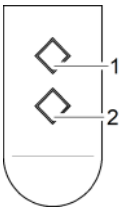

Programe	
P0	Aparatul este deconectat, modul Stand-By
P1	Toate fântânile active, înălțime fixă până la max. 30 cm Iluminatul tuturor fântânilor este activat
P2	Toate fântânile active, înălțime fixă până la max. 70 cm Iluminatul tuturor fântânilor este activat
P3	Toate fântânile active, înălțimea dinamică a fântânii, max. 70 cm Iluminatul tuturor fântânilor este activat
P4	O fântână activă alternativ în intervale, max. 70 cm înălțime Iluminatul este aprins pentru fiecare fântână activă
P5	Toate fântânile active, înălțime fixă până la max. 110 cm Iluminatul tuturor fântânilor este activat
P6	Toate fântânile active, înălțimea dinamică a fântânii, max. 110 cm Iluminatul tuturor fântânilor este activat
P7	O fântână activă alternativ în intervale, max. 140 cm înălțime Iluminatul este aprins pentru fiecare fântână activă
P8	Toate fântânile active, înălțimea dinamică a fântânii, max. 140 cm Iluminatul tuturor fântânilor este activat
P9	Mai multe fântâni active alternativ, max. 140 cm înălțime Iluminatul se aprinde la fântânile active

Indicație:

– Dacă aparatul este pornit prin intermediul unui comutator contorizat, începe în toate cazurile programul 1.

– Sunt posibile abateri de la înălțimea fântânilor.

ⓘ Puteți direcționa jetul de apă prin repoziționarea duzei mobile.

Acordaţi telecomanda la cutia de comandă

Emițătorul portabil inclus în pachetul de livrare a fost deja programat pentru cutia de comandă. Puteți înregistra până la 10 emițătoare portabile pe cutia de comandă.

Dacă doriți să înregistrați un alt emițător portabil pe cutia de comandă, procedați după cum urmează:

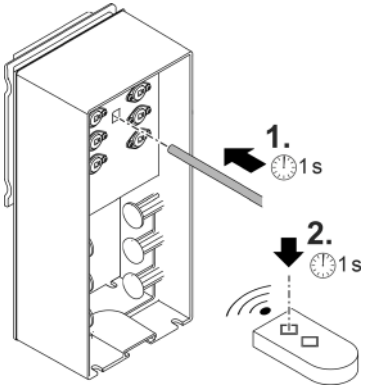

Programarea emițătorului portabil:

1. Apăsați butonul de programare de pe cutia de comandă cu un obiect ascuțit (pix, agrafă îndreptată etc.) timp de cca. 1 secundă.
   Cutia de comandă este acum în modul de programare timp de 3 secunde.
2. În cele 3 secunde, apăsați orice buton de pe emițătorul portabil timp de aprox. 1 secundă.
   Cutia de comandă poate fi acum operată cu noul emițător portabil.

ⓘ Emițătoarele portabile cunoscute de cutia de comandă pot fi deconectate doar toate deodată, nu și individual. Pentru a deconecta toate emițătoarele portabile, apăsați butonul de programare timp de aprox. 5 secunde.

Curăţarea şi întreţinerea

INDICAȚIE

Nu utilizați agenți de curățare agresivi sau soluții chimice. Aceste substanțe pot să deterioreze carcasa, să afecteze funcționarea aparatului și sunt toxice pentru animale, plante și mediul înconjurător

▶ Dacă este posibil, curățați aparatul cu apă curată și o perie moale sau un burete; în caz de murdărie persistentă, utilizați agenții de curățare recomandați.

Curăţaţi aparatul

ⓘ Curățați aparatul în funcție de necesitate, dar cel puțin de 2 ori pe an.

- Agenţi de curăţare recomandaţi în cazul depunerilor de calcar persistente:
  – Detergent pentru pompe PumpClean de la OASE.
  – Detergent casnic fără oţet şi clor.
- După curăţare clătiţi temeinic toate piesele cu apă curată.

Demontarea/curăţarea pompei

- Trageți ștecherul de rețea și îndepărtați toate conexiunile.
- Demontați aparatul așa cum se indică în figură.ță.

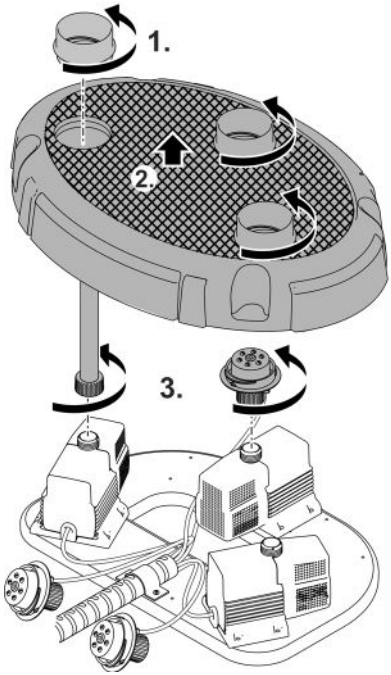

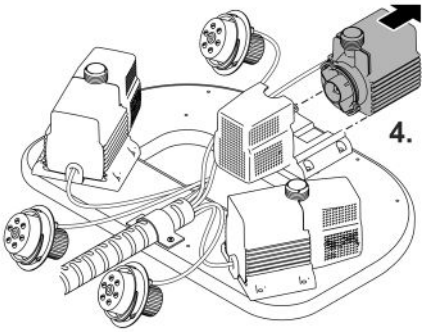

WTO0013

Curăţaţi/ înlocuiţi unitatea de funcţionare

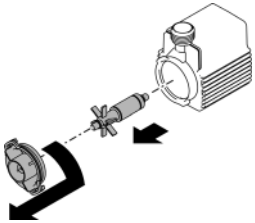

WTO0015

RO

Înlocuirea bateriei

INDICAȚIE

Componentele electrice pot fi distruse de descărcări statice sau umiditate.

- ▶ Evitați atingerea componentelor electrice sau a conductorilor. Dacă acest lucru este inevitabil, descărcați-vă de electricitatea statică în prealabil, de exemplu așezându-vă pentru scurt timp pe o conductă de încălzire goală.
- ▶ Protejați interiorul carcasei de murdărie și umiditate.

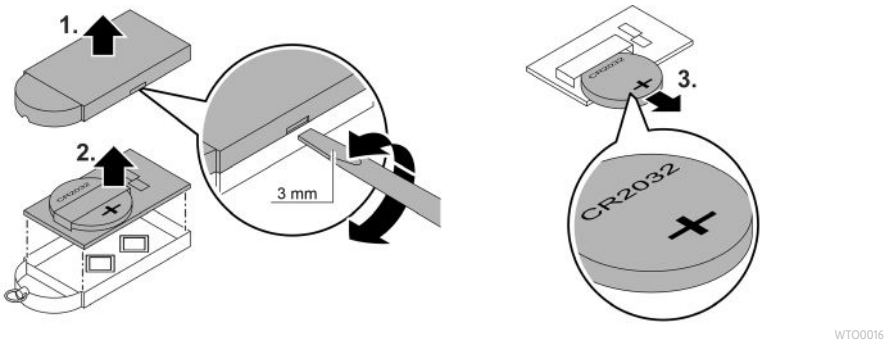

Depozitare/depozitare pe timp de iarnă

În timpul perioadei de îngheț Water Trio/Quintet trebuie dezinstalat. Efectuați o curățare temeinică și verificați dacă componentele prezintă deteriorări. Depozitați pompele scufundate într-un recipient cu apă, ferit de îngheț. Nu este permisă inundarea ștecherelor.

Resetarea defecțiunii

Defecțiune	Cauză	Remediere
Pompa nu pornește	Tensiunea de rețea lipsește	Verificați tensiunea de rețea Controlați conductorii de alimentare
Aparatul nu răspunde la emițătorul portabil	Emițătorul portabil nu este programat pentru cutia de comandă	Programați emițătorul portabil pentru cutia de comandă
Înălțime fântână insuficientă	Unitatea de funcționare blocată sau murdară	Curățați unitatea de funcționare
	Carcasa de filtrare a pompei este murdară	Curățați carcasa de filtrare
	Duzele sunt murdare	Curățați duzele
Aparatul se deconectează după o scurtă funcționare (cca. 10 s)	Temperatura apei prea ridicată	Respectați temperatura maximă a apei de + 35°C. Pentru repornire, se introduce ștecherul în priză.
	Pompa funcționează fără apă	Verificați nivelul apei și completați cu apă dacă este necesar. Pentru repornire, se introduce ștecherul în priză.

Date tehnice

Sursă de alimentare cu comutare			**100 VA / 12 V c.c.**
Primar	Tensiunea rețelei	V c.a.	220 ... 240
	Frecvența rețelei	Hz	50/60
	Consum max. de energie	W	110
	Lungimea cablului	m	2,0
Secundar	Tensiune de ieșire	V c.c.	12
	Curent de ieșire max.	A	8,5
	Lungimea cablului	m	0,5
Clasă protecție			IP44
Clasa de protecție			II
Temperatură ambiantă		°C	-10 ... +35
Dimensiuni (L × l × h)		mm	231 × 148 × 68
Masa		kg	2,3

			Water Trio	Water Quintet
Cutie de comandă	Tensiune de conexiune	V c.c.	12	12
	Consum max. de energie	W	40	50
	Clasă protecție		IP44	IP44
	Temperatură ambiantă	°C	+4 ... +40	+4 ... +40
	Dimensiuni (L × l × h)	mm	215 × 180 × 305	215 × 180 × 305
	Masa	kg	1,35	1,35
Carcasa pompei (incl. pompe și lumini)	Dimensiuni (L × l × h)	mm	430 × 300 × 240	5
	Masa	kg	8,84	11,3
	Adâncimea max. de scufundare	m	4	4
	Temperatura apei	°C	+4 ... +35	+4 ... +35
	Clasă protecție		IP66	IP66
Pompă	Cantitate	Bucată	3	5
	Înălțime max. de pompare	m	1,4	1,4
	Diametrul fasciculului	mm	5	5
	Lungimea cablului	m	8	8
Bec	Cantitate	Bucată	3	5
	Culoarea apei		alb cald	alb cald
	Clasă de eficiență energetică		G	G
	Lungimea cablului	m	8	8
Emițător portabil	Frecvență	MHz	433	433
	Rază max.	m	80	80

Valori permise ale apei

		Apă curată, apă de iaz
Valoare pH		6.8 ... 8.5
Duritate	°dH	8 ... 15
Clor liber	mg/l	<0,3
Conținut de cloruri	mg/l	<250
Conținut de sare	%	<0,4
Total resturi uscate	mg/l	<50
Temperatură	°C	+4 ... +35

Consumabile

- Unitate de funcţionare

Îndepărtarea deşeurilor

INDICAȚIE

Nu este permisă eliminarea ca deșeu menajer a acestui aparat.

- ▶ Eliminați aparatul prin sistemul de colectare prevăzut în acest scop.
- ▶ În cazul în care aveți întrebări, adresați-vă societăților locale de colectare a deșeurilor. Acolo primiți informații în legătură cu eliminarea corespunzătoare a aparatului.
- ▶ Faceți inutilizabil aparatul prin secționarea cablurilor.

INDICAȚIE

Eliminarea bateriilor

Bateriile nu fac parte din categoria deșeurilor menajere.

- ▶ Eliminați bateriile doar prin sistemul de returnare prevăzut în acest scop.

Eliminarea bateriilor în cadrul Comunității Europene

Ca utilizator final, aveți obligația legală de returnare a bateriilor uzate. Returnarea nu se retribuie.

- ▶ Predați bateriile la punctul de vânzare sau eliminați bateriile prin sistemul de returnare și reciclare din localitatea dvs.

Marcaj pe bateriile care conțin substanțe toxice

PB = bateria conţine plumb

Cd = bateria conţine cadmiu

Hg = bateria conţine mercur

Li = bateria conţine litiu

⚠ ПРЕДУПРЕЖДЕНИЕ

- ▶ Преди да бъркате във водата, изключете всички електрически уреди във водата от електрическата мрежа. В противен случай има опасност от тежки наранявания или смърт поради токов удар.
- ▶ Този уред може да се използва от деца от 8-годишна възраст и нагоре, както и от хора с намалени физически, сензорни или умствени възможности или такива, които нямат опит и познания, само ако са наблюдавани или инструктирани за безопасната употреба и разбират произтичащите от това опасности. Децата не играят с уреда. Почистването и поддръжката не трябва да се извършват от деца без надзор.

Указания за безопасност

Електрическо свързване

- По отношение на електрическата инсталация на открито важат специални правила. Електрическата инсталация трябва да се изпълнява само от електротехник.
  - Електротехникът е квалифициран въз основа на своето професионално образование, знания и опит, и има право да изпълнява електрически инсталации на открито. Той може да разпознава възможни опасности и спазва регионалните и националните стандарти, правила и предписания.
  - При въпроси и проблеми се обръщайте към електроспециалист.
- Инсталирайте трансформатора и респ. мрежовия адаптор на безопасно разстояние от водата поне 2 м.
- Свързвайте уреда само ако електрическите данни на уреда и електрозахранването съвпадат.
- Свързвайте уреда само към инсталирана според предписанията контактна кутия. Уредът трябва да е обезопасен със защитно съоръжение за ток на утечка с номинален ток на утечка от максимум 30 mA.
- Удължаващи кабели и токови разпределители (напр. многогнездови контакти) трябва да са подходящи за използване на открито (защитени от пръски вода).
- Защитете отворените щепсели и контакти от влага.

Безопасна работа

- Никога не гледайте директно в източника на светлина на уреда.
- Не използвайте уреда, ако електрическите проводници или корпусът са повредени.
- Изхвърлете уреда, ако захранващият кабел е повреден. Захранващият кабел не може да се сменя.
- Не носете, съответно не теглете уреда за електрическия проводник.
- Полагайте проводниците така, че да са защитени от повреди и никой да не се спъва в тях.
- Никога не извършвайте технически промени по уреда.
- По уреда извършвайте само работите, които са описани в настоящото ръководство.
- Използвайте само оригинални резервни части и аксесоари.
- При проблеми се обърнете към оторизирания сервиз или към OASE.

Употреба по предназначение

Използвайте продукта, описан в това ръководство, само както следва:

- Като градински фонтан за стабилен монтаж в езера и водни басейни.
- За използване в плувни басейни и басейни за къпане при спазване на националните разпоредби за изграждане на подобни съоръжения.
- Работете само с оригинална захранваща секция.
- При спазване на техническите данни. (→ Технически данни)
- При спазване на допустимите стойности на водата. (→ Допустими стойности на водата)

За уреда са валидни следните ограничения:

- Никога не използвайте други течности, освен вода.
- Никога не използвайте уреда без вода.
- Не използвайте уреда заедно с химикали, хранителни продукти, лесно запалими или взривоопасни вещества.
- Не използвайте уреда за производствени или промишлени цели.
- По отношение на EMC (електромагнитна съвместимост) това е уред от клас A. В жилищна среда уредът може да причини радиосмущения. Потребителят трябва да предприеме подходящи мерки.

Описание на продукта

Water Trio и Water Quintet са дистанционно управляеми градински фонтани с вариращи отскоци на водата и бяло LED-осветление.

Преглед

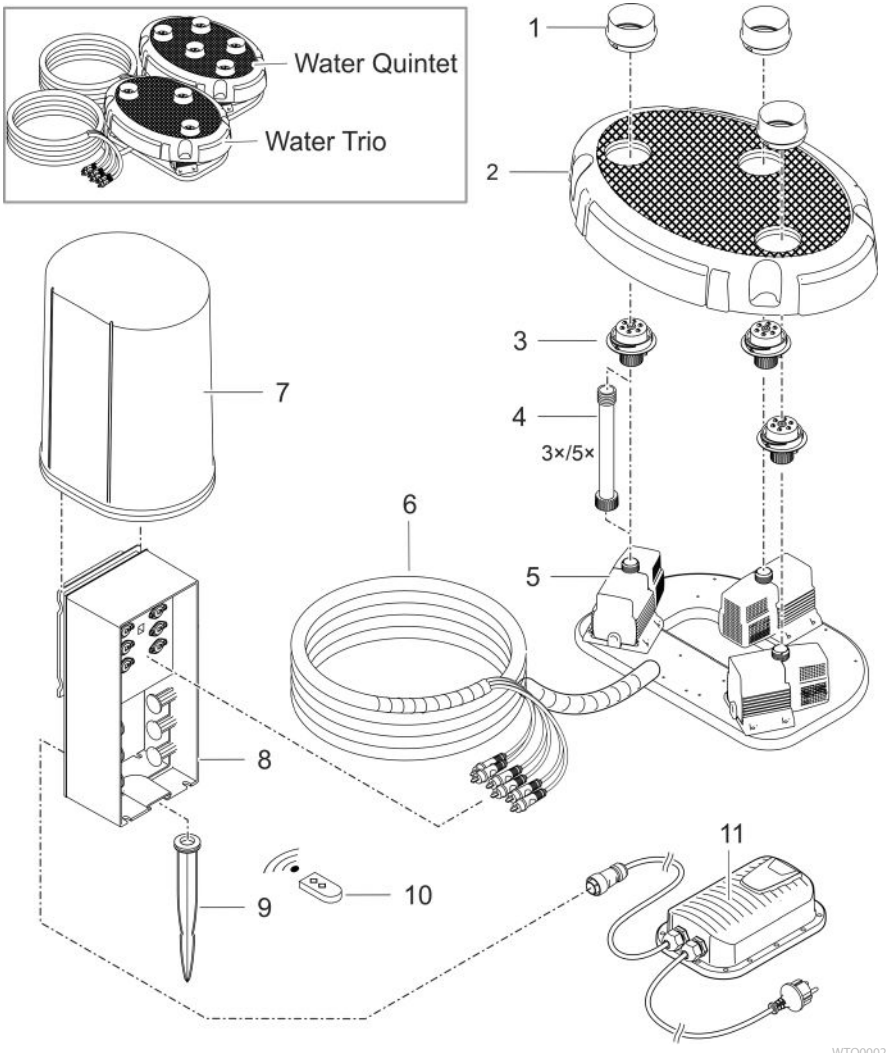

1	Защита на дюзите
2	Покритие
3	Дюза, осветена
4	Удължаваща тръба • допълнително, за увеличаване на покритието и респ. на осветените дюзи с до 20 см
5	Помпа
6	Свързващ кабел с кабелна защита
7	Предпазен капак
8	Кутия за управление • с програми за различните височини на фонтана и интензивност на светлината
9	Стойка за забиване в земята
10	Ръчен предавател (включително батерия, тип CR 2032)
11	Импулсен захранващ блок с щепсел

Символи върху уреда

IP68 4.0 m	Уредът е прахо- и водонепроницаем до 4 m.
IP44	Уредът е защитен срещу чужди тела (Ø ≥1 mm) и водни пръски.
	Защитният трансформатор осигурява защита чрез вторично защитно свръхниско напрежение.
	Импулсният захранващ блок преобразува нестабилизираното входящо напрежение в постоянно изходно напрежение.
	Пазете уреда от пряка слънчева светлина.
-10°C	Пазете трансформатора от температури под -10°C.
	Не изхвърляйте уреда с обичайните битови отпадъци.
	Прочетете ръководството за употреба.

BG

Варианти за монтаж

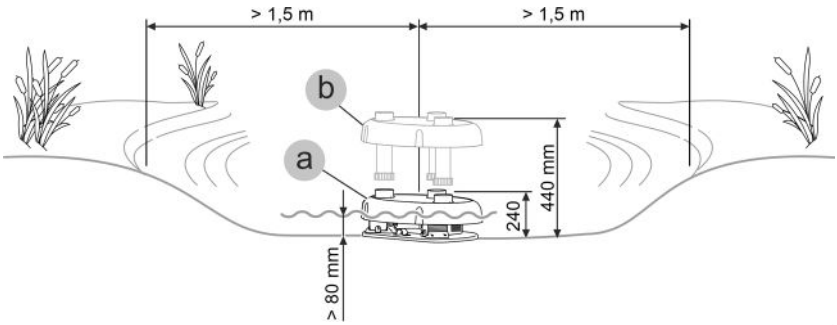

- Вариант (a): без удължаващи тръби
  – При дълбочини на водата между 80 и 240 mm уредът без удължителни тръби се монтира на хоризонтална подложка.
- Вариант (b): с удължаващи тръби
  – При дълбочини на водата между 240 и 440 mm уредът с удължителни тръби, включени в доставката, се монтира на хоризонтална подложка.

Монтаж и свързване

Използването на помпата е допустимо само при спазване на посочените стойности на водата. (→ Допустими стойности на водата)

⚠ ПРЕДУПРЕЖДЕНИЕ

Мрежовият адаптер има опасно електрическо напрежение и не бива да се монтира директно във водата. В противен случай има опасност от тежки наранявания или смърт поради токов удар.

▶ Поставете мрежовия адаптер на разстояние от минимум 2 m до водата – на място, защитено от вода.

УКАЗАНИЕ

При изпомпване на силно затлачена вода работният елемент на помпата може да се износи по-бързо и трябва да бъде сменян преждевременно.

▶ Преди да инсталирате помпата, почистете езерото основно.

▶ Монтирайте помпата над дъното. По този начин се намалява засмукването на вода с утайка.

ⓘ Избягвайте пряка слънчева светлина при непотопени компоненти на уреда, тъй като те могат да се нагреят силно. За целта използвайте предпазен капак.

Монтиране на удължение

За адаптиране на височината на дюзите на нивото на водата могат да бъдат монтирани удължителни тръби.

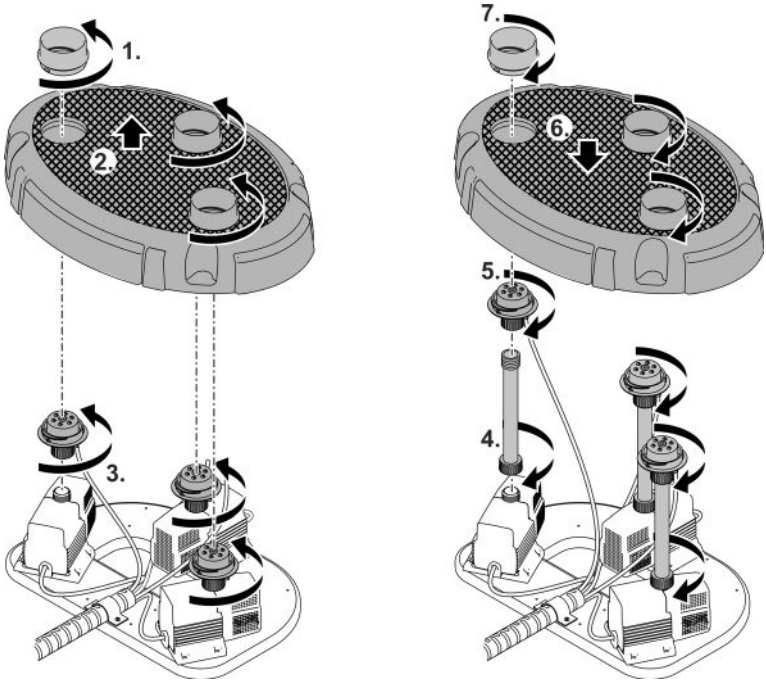

WTO0004

Инсталиране на уреда

- Поставете корпуса на помпата хоризонтално върху твърда, чиста от утайка основа. Осигурете стабилно положение на корпуса на помпата.
- Използвайте помпите само ако те са напълно потопени под вода.

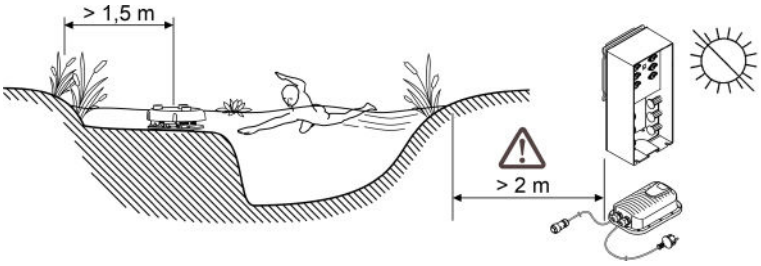

WTO0005

- Позиционирайте кутията за управление и мрежовия адаптор на защитено от директна слънчева светлина място. Разстоянието до водата трябва да е минимум 2 м.
- При мека основа кутията за управление може да бъде закрепена на дъното със стойка за забиване в земята.
- Като алтернативен вариант кутията за управление може напр. да бъде закрепена на плоча с подходящи свързващи елементи. (Винтове не са включени в доставката.)

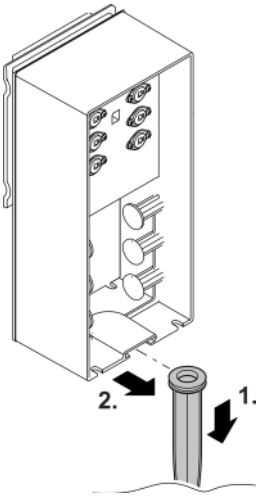

WTO0006

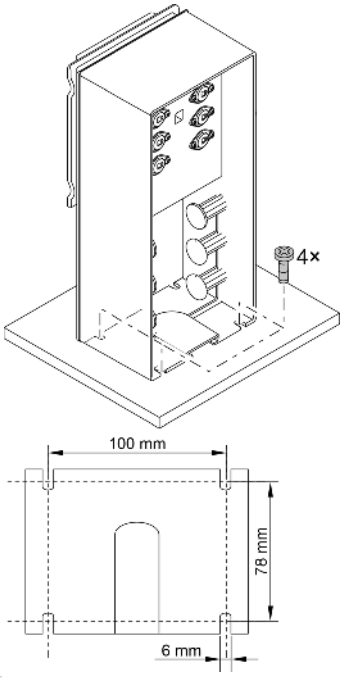

WTO0007

Свържете уреда

- Поставете мрежовия кабел в задното гнездо на кутията за управление и го затегнете с холендрова гайка.
- Свържете щекера на помпата и щекера на осветлението. Спазвайте последователността на щепселите (маркировки на щепселите).
- Поставете защитния кожух върху кутията за управление.

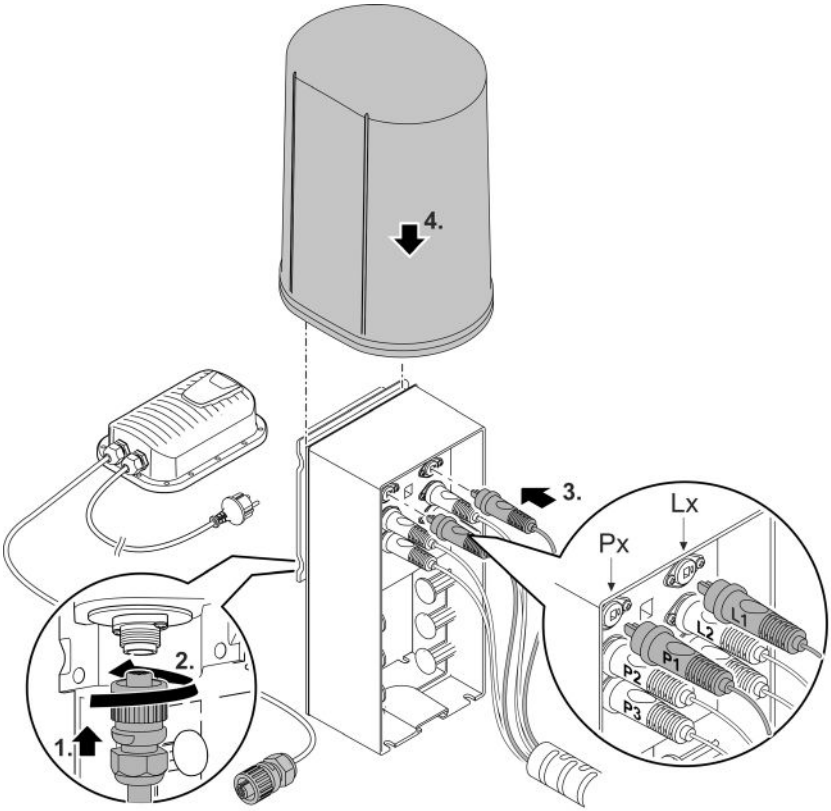

WTO0008

BG

Пускане в експлоатация

УКАЗАНИЕ

Уредът се повреждa, когато се работи с димер. Съдържа чувствителни електрически компоненти.

▶ Не свързвайте уреда към електрозахранване с димер.

УКАЗАНИЕ

Помпата не трябва да работи без вода. В противен случай помпата ще се повреди.

▶ Използвайте помпата само когато тя е потопена или наводнена.

Включване / Изключване

- **Включване:** Включете щепсела в контакта.
  – Уредът се включва веднага.
- **Изключване:** Извадете щепсела от контакта.

Обслужване

Кутията за управление се обслужва дистанционно чрез 2-канален ръчен предавател.

Обхватът на ръчния предавател възлиза максимум на 80 м. Препятствия между ръчния предавател и кутията за управление, слаба батерия на предавателя или електромагнитно излъчване от електрически уреди рефлектират върху обхвата.

Инсталиране на уреда

При включена кутия за управление (щепселът е включен) с ръчния предавател могат да бъдат избирани последователно 9 постоянно програмирани отскоци на водата и промяна на светлината.

След включването на уреда автоматично е заложена програма 1.

- Бутон 1: Избиране на следващата програма.
- Бутон 2: Избиране на предходната програма.

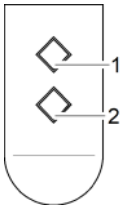

Програми

P0	Уред ИЗКЛ., Режим Stand-by.
P1	Всички фонтани са активни, постоянна височина до макс. 30 см Светлината е включена на всички фонтани
P2	Всички фонтани са активни, постоянна височина до макс. 70 см Светлината е включена на всички фонтани
P3	Всички фонтани са активни, динамична височина на фонтана макс. 70 см Светлината е включена на всички фонтани
P4	На смени един фонтан активен на интервали, макс. 70 см височина Светлината се включва на съответния активен фонтан
P5	Всички фонтани са активни, постоянна височина до макс. 110 см Светлината е включена на всички фонтани
P6	Всички фонтани са активни, динамична височина на фонтана макс. 110 см Светлината е включена на всички фонтани
P7	На смени един фонтан активен на интервали, активно, макс. 140 см височина Светлината се включва на съответния активен фонтан
P8	Всички фонтани са активни, динамична височина на фонтана макс. 140 см Светлината е включена на всички фонтани
P9	Сменящо се няколко фонтана са активни на една смяна, макс. 140 см височина Светлината се включва на съответните активни фонтани

Забележка:

– Ако уредът се включи през часовник-прекъсвач, винаги стартира програма 1.

– Възможни са отклонения във височината на фонтаните.

ⓘ Можете да насочвате водната струя като позиционирате подвижната дюза.

Програмирайте ръчния предавател

Съдържащият се в обхвата на доставката ръчен предавател вече е програмиран към кутията за управление. Вие може да регистрирате до 10 ръчни предавателя към кутията за управление.

Ако желаете да регистрирате друг ръчен предавател към кутията за управление, подходете както следва:

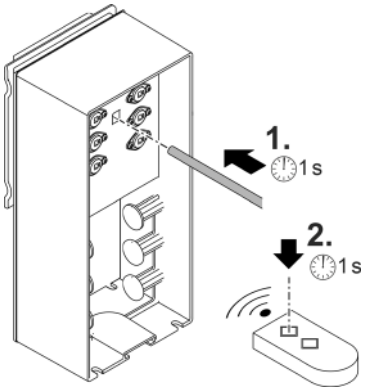

Обучаване на ръчен предавател:

1. Натиснете програмиращия бутон на кутията за управление с остър предмет (щифт, изправен кламер и др) за около 1 секунда.
   Сега кутията за управление за 3 секунди се намира в режим на програмиране.
2. В рамките на тези 3 секунди натиснете произволен бутон и задръжте за около 1 секунда.
   Сега кутията за управление може да бъде обслужвана чрез ръчния предавател.

ⓘ Можете да отпишете само всички ръчни предаватели, свързани с кутията на управление, но не и поотделно. За отписването на всички ръчни предаватели натиснете програмиращия бутон за около 5 секунди.

Почистване и поддръжка

УКАЗАНИЕ

Не използвайте агресивни почистващи препарати или химически разтвори. Тези средства могат да повредят корпуса, да нарушат функционирането на уреда и са вредни за животните, растенията и околната среда.

▶ Почистете уреда по-възможност с чиста вода и мека четка или гъба; при упорити замърсявания с помощта на препоръчаните почистващи препарати.

Почистете уреда

ⓘ Почиствайте уреда при необходимост, но най-малко 2 пъти годишно.

- Препоръчани почистващи препарати при упорити варовикови отлагания:
  – Почистващ препарат за помпата PumpClean от OASE.
  – Домакински почистващ препарат без съдържание на оцет и хлор.
- След почистването изплакнете основно всички части с чиста вода.

Демонтиране/почистване на помпата

- Изключете мрежовия адаптер и разединете всички връзки.
- Разглобете уреда, както е показано на изображението.

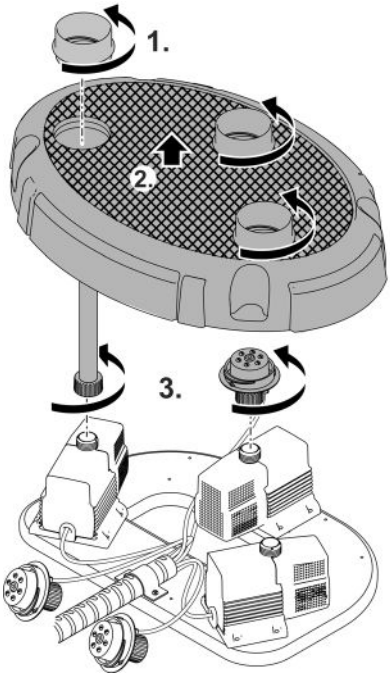

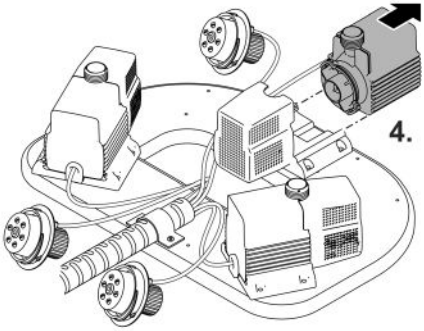

WTO0013

Почистване/смяна на работния елемент

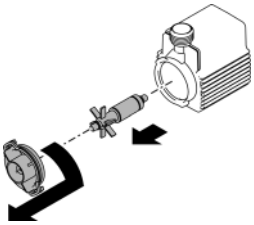

WTO0015

BG

Смяна на батерията

УКАЗАНИЕ

Електрическите компоненти могат да бъдат разрушени от статично разтоварване или влага.

- ▶ Избягвайте контакт с електрически компоненти или проводници. Когато това не може да се избегне, свалете преди това статичния заряд, като например направите заземяване за кратко на метална отоплителна тръба.
- ▶ Защитете вътрешната част на корпуса от замърсяване и влага.

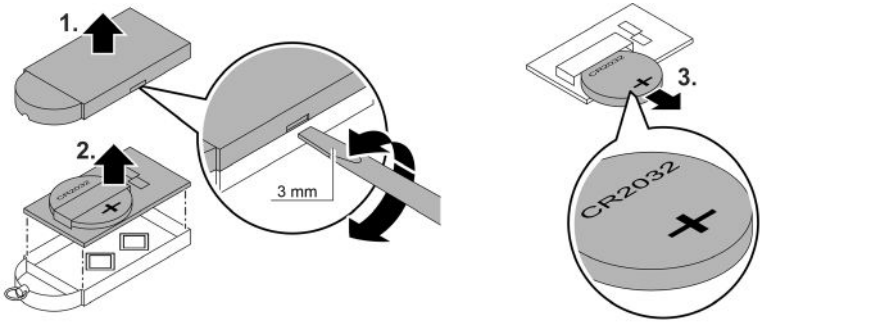

WTO0016

Съхранение/Зазимяване

При студ уредът Trio/Quintet трябва да се демонтира. Направете основно почистване и проверете компонентите за повреди. Съхранявайте помпите потопени в съд с вода, която да не замръзва. Щепселите не трябва да се мокрят.

Отстраняване на неизправности

Неизправност	Причина	Помощ за отстраняване
Помпата не се задейства	Липсва напрежение в мрежата	Проверете напрежението в мрежата Проверете захранващите проводници
Уредът не реагира на ръчния предавател	Ръчният предавател не е програмиран	Настройте дистанционното управление
Недостатъчна височина на фонтаните	Работният елемент е блокиран или замърсен	Почистете работния елемент
	Корпусът на филтъра на помпата е замърсен	Почистете филтъра
	Дюзите са замърсени	Почистете дюзите
Уредът изключва след кратко време работа (около 10 сек.)	Температурата на водата е прекалено висока	Спазвайте максималната температура на водата от +35°C За повторно включване изтеглете щепсела от мрежата и отново го включете в контакта.
	Помпата е работила на сухо	Проверете нивото на водата и евентуално долейте. За повторно включване изтеглете щепсела от мрежата и отново го включете в контакта.

Технически данни

Импулсен захранващ блок			**100 VA / 12 V DC**
Първичен	Мрежово напрежение	V AC	220 … 240
	Мрежова честота	HZ	50/60
	Макс. консумация на енергия	W	110
	Дължина на кабела	m	2,0
Вторичен	Изходно напрежение	V DC	12
	Макс. изходна мощност	A	8,5
	Дължина на кабела	m	0,5
Клас защита			IP44
Клас на защита			II
Околна температура		°C	-10 ... +35
Размери (Д × Ш × В)		mm	231 × 148 × 68
Тегло		kg	2,3

BG

			Water Trio	Water Quintet
Кутия за управление	Захранващо напрежение	V DC	12	12
	Макс. консумация на енергия	W	40	50
	Клас защита		IP44	IP44
	Околна температура	°C	+4 ... +40	+4 ... +40
	Размери (Дълж × Шир × Дълб)	mm	215 × 180 × 305	215 × 180 × 305
	Тегло	kg	1,35	1,35
Корпус на помпата (вкл. помпи и лампи)	Размери (Дълж × Шир × Дълб)	mm	430 × 300 × 240	5
	Тегло	kg	8,84	11,3
	Макс. дълбочина	m	4	4
	Температура на водата	°C	+4 ... +35	+4 ... +35
	Клас защита		IP66	IP66
Помпа	номер	брой	3	5
	Макс. височина на изпомпване	m	1,4	1,4
	Диаметър на струята	mm	5	5
	Дължина на кабела	m	8	8
Осветителен елемент	номер	брой	3	5
	Цвят на светлината		топло бяло	топло бяло
	Клас на енергийна ефективност		G	G
	Дължина на кабела	m	8	8
Ръчен предавател	честота	MHz	433	433
	Макс. обхват диапазон	m	80	80

Допустими стойности на водата

		Чиста вода, вода от воден басейн
pH-стойност		6,8 … 8,5
Твърдост	°dH	8 … 15
Свободен хлор	mg/l	<0,3
Хлоридно съдържание	mg/l	<250
Съдържание на сол	%	<0,4
Общ сух остатък	mg/l	<50
Температура	°C	+4 … +35

Бързо износващи се части

- Работен елемент

Изхвърляне

УКАЗАНИЕ

Този уред не бива да се изхвърля като битов отпадък.

- ▶ Изхвърлете уреда чрез предвидената за тази цел система за обратно приемане.
- ▶ При въпроси се обърнете към местен пункт за събиране на отпадъци. Там ще получите информация за правилното изхвърляне на уреда.
- ▶ Направете уреда негоден за употреба, като отрежете кабелите.

УКАЗАНИЕ

Изхвърляне като отпадък на батерии

Батериите да не се изхвърлят при битовите отпадъци.

- ▶ Изхвърляйте батериите само чрез предвидената за целта система за обратно приемане.

Изхвърляне като отпадък на батерии в рамките на Европейската общност

Като крайни потребители сте задължени от закона да връщате употребените батерии. Връщането обратно не се заплаща.

- ▶ Върнете батериите на мястото на продажба или ги изхвърлете чрез обществените системи за събиране и рециклиране във вашия град или общност.

Маркировка за батерии, съдържащи опасни вещества

Pb = батерията съдържа олово

Cd = батерията съдържа кадмий

Hg = батерията съдържа живак

Li = батерията съдържа литий

⚠ УВАГА!

- ▶ Перед тим, як занурити руки у воду, відключіть від мережі електроживлення усі пристрої, які знаходяться у воді. Це може призвести до серйозних травм або смерті від ураження електричним струмом.
- ▶ Цей пристрій може використовуватися дітьми віком від 8 років, а також особами зі зниженими фізичними, сенсорними або розумовими здібностями або відсутністю досвіду та знань, якщо вони при цьому знаходяться під наглядом або пройшли інструктаж щодо безпечного користування пристроєм та розуміють усі наслідки небезпеки при роботі з ним. Діти не можуть гратися з приладом. Дітям заборонено чистити чи обслуговувати без належного контролю з боку дорослих.

Інструкція з техніки безпеки

Підключення до мережі

- Для електричних пристроїв на відкритому повітрі застосовуються спеціальні правила. Електромонтажні роботи може виконувати лише кваліфікований електрик.
  - Електрик повинен мати відповідну кваліфікацію, знання та досвід, і мати дозвіл проводити електромонтажні роботи на вулиці. Він повинен усвідомлювати можливу небезпеку та дотримуватися регіональних та національних стандартів, правил та норм.
  - У разі виникнення питань і проблем звертайтеся до кваліфікованого електрика.
- Встановіть трансформатор або блок живлення на безпечній відстані від води, не менше 2 м.
- Під'єднуйте пристрій лише у випадку, якщо його електричні характеристики збігаються з даними джерела живлення.
- Підключайте пристрій тільки до правильно встановленої розетки. Обладнання повинно бути захищено за допомогою пристрою захисного вимкнення з максимальним розрахунковим струмом 30 мА.
- Подовжувачі й розподільники (наприклад, колодки) повинні бути призначені для використання на відкритому повітрі (захищені від водяних бризок).
- Відкриті штекери та роз'єми слід захистити від вологи.

Безпечна робота

- Заборонено дивитися прямо на джерело світла приладу.
- Не використовуйте пристрій у разі пошкодження електричних з'єднань або корпусу.
- Утилізуйте пристрій, якщо мережевий з'єднувальний кабель пошкоджено. Мережевий з'єднувальний кабель замінити неможливо.
- Не переносьте і не тягніть пристрій за електричний кабель.
- Кабелі слід прокладати так, щоб захистити їх від пошкоджень і не створювати небезпеку падіння для людей.
- Не здійснюйте технічних змін у пристрої.
- Проводьте з пристроєм тільки ті роботи, які описані в цій інструкції.
- Використовуйте тільки оригінальні запасні частини і оригінальні комплектуючі.
- Якщо виникли проблеми, зверніться до уповноваженої служби обслуговування клієнтів або в компанію OASE.

Використання пристрою за призначенням

Використовуйте пристрій, описаний у цій інструкції, лише наступним чином:

- Фонтан для стаціонарного встановлення у ставках або у водних резервуарах.
- Для використання у плавальних ставках за умови дотримання державних норм.
- Використовуйте тільки оригінальний блок живлення.
- Відповідно до технічних характеристик. (→ Технічні характеристики)
- З дотриманням дозволених параметрів якості води. (→ Допустимі характеристики води)

На прилад поширюються наступні обмеження:

- Ніколи не перекачуйте іншу рідину, крім води.
- Ніколи не експлуатувати без подачі води.
- Не допускати контакту з хімікатами, харчовими продуктами, легкозаймистими та вибуховими матеріалами
- Не для комерційного або промислового використання.
- Відповідно до норм електромагнітної сумісності (EMC) - це пристрій класу A. У житлових районах пристрій може спричиняти радіоперешкоди. Користувач повинен вжити належних заходів.

Опис виробу

Water Trio та Water Quintet - це фонтани з дистанційним керуванням із різноманітними струменями та білим світлодіодним підсвічуванням.

Огляд

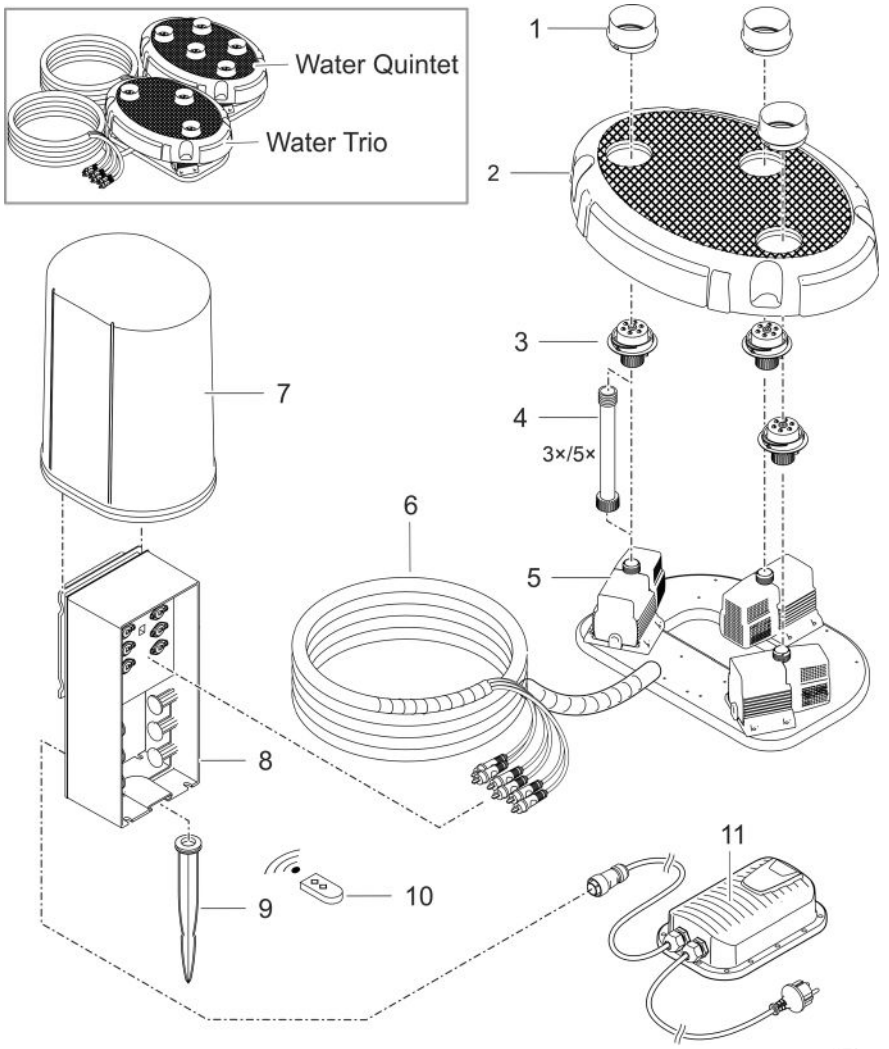

1	Захист форсунки
2	Кришка
3	Форсунка з підсвічуванням
4	Подовжувальна трубка • додатково, щоб збільшити висоту кришки або форсунки до 20 см
5	Насос
6	Мережевий кабель із захисним покриттям
7	Захисний кожух
8	Блок керування • з програмами для створення різної висоти струменів та інтенсивності підсвічування
9	Кронштейн
10	Пульт дистанційного керування (з батареєю, типу CR 2032)
11	Блок живлення з мережевим штекером

Символи на пристрої

IP68 4.0 m	Пристрій водонепроникний до 4 м і має захист від пилу.
IP44	Пристрій має захист від потрапляння сторонніх предметів (Ø ≥1 мм) та від бризок води.
	Захисний трансформатор подає безпечну низьку напругу для інших приладів.
	Імпульсний блок живлення перетворює нестабілізовану вхідну напругу в постійну вихідну напругу.
	Захистіть пристрій від дії прямих сонячних променів.
-10°C	Захистіть пристрій від дії температури нижче -10 °C.
	Заборонено утилізувати пристрій із звичайним побутовим сміттям.
	Прочитайте інструкцію з експлуатації.

UK

Варіанти встановлення

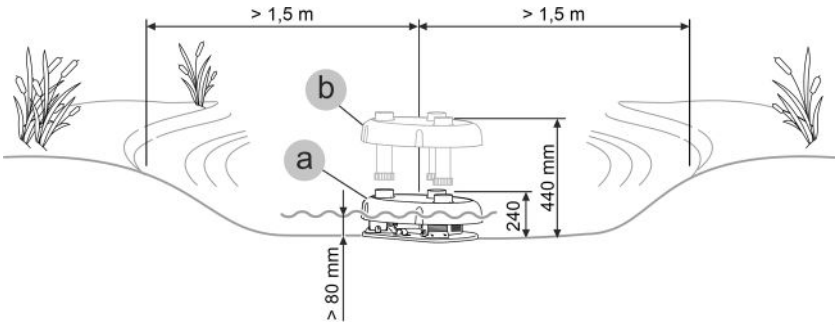

- Варіант (a): без подовжувальних трубок
  – Для глибини від 80 до 240 мм пристрій розміщується на горизонтальній поверхні без подовжувальних трубок.
- Варіант (b): з подовжувальними трубками
  – Для глибини від 240 до 440 мм пристрій розміщується на горизонтальній поверхні за допомогою подовжувальних трубок, що входять в комплект поставки.

Встановлення та підключення

Експлуатація насоса дозволена тільки з дотриманням вказаного об'єму води.
(→ Допустимі характеристики води)

⚠ УВАГА!

Блок живлення знаходиться під небезпечною електричною напругою і не повинен встановлюватися безпосередньо на воді. Це може призвести до серйозних травм або смерті від ураження електричним струмом.

▶ Щоб на блок живлення не могла потрапити вода, встановлюйте його на відстані не менше 2 м від води.

ПРИМІТКА

У разі подачі сильно замуленої води зношування насоса може відбуватися швидше, тому його необхідно вчасно замінювати.

▶ Ретельно почистіть ставок або водойму перед встановленням насоса.

▶ Встановіть насос вище над дном. Це дозволяє уникнути засмоктування мулу.

ⓘ Уникайте прямих сонячних променів на компоненти пристрою, які не занурені у воду, оскільки це може призвести до їх сильного нагрівання. При необхідності використовуйте захисне покриття.

Встановлення подовжувача

Для регулювання висоти форсунки щодо рівня води встановлюються подовжувальні трубки.

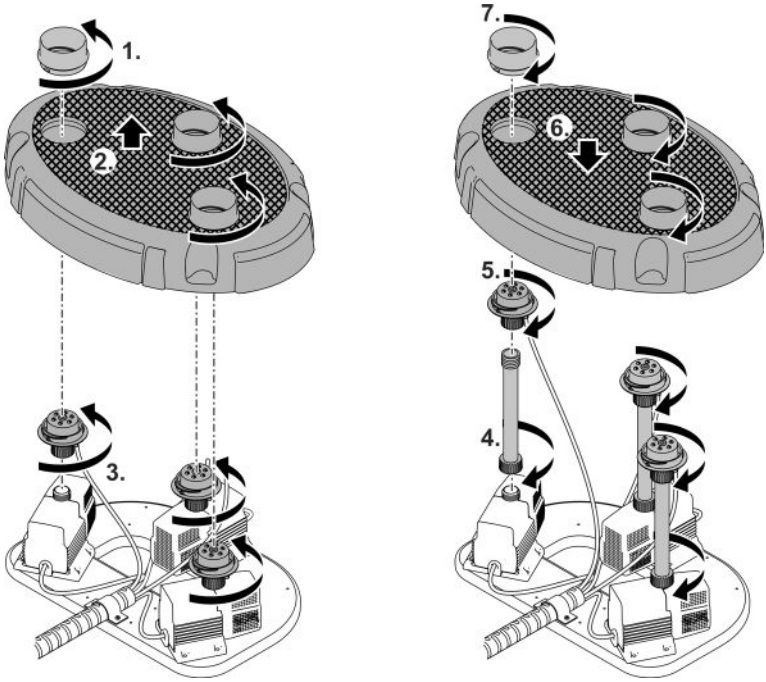

WTO0004

Встановлення пристрою

- Помістіть корпус з насосами горизонтально на тверду поверхню, що не містить мулу. Переконайтеся, що корпус з насосами стоїть надійно.
- Експлуатуйте насоси лише тоді, коли вони повністю занурені у воду.

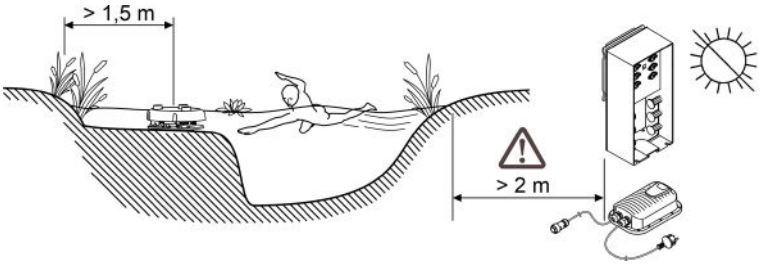

WTO0005

- Розташуйте блок керування та блок живлення подалі від впливу прямих сонячних променів. Відстань до води повинна бути більше 2 м.
- Якщо ґрунт м'який, блок керування можна прикріпити до землі за допомогою заземлюючого стержня.
- Крім того, блок керування можна прикріпити, наприклад, до панелі за допомогою відповідних гвинтових з'єднань. (Гвинти не входять в комплект поставки.)

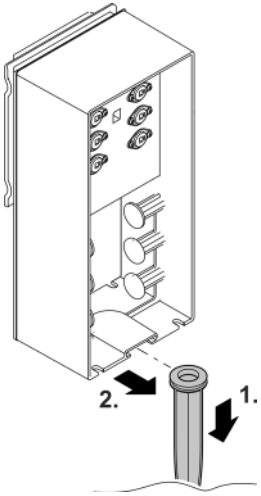

WTO0006

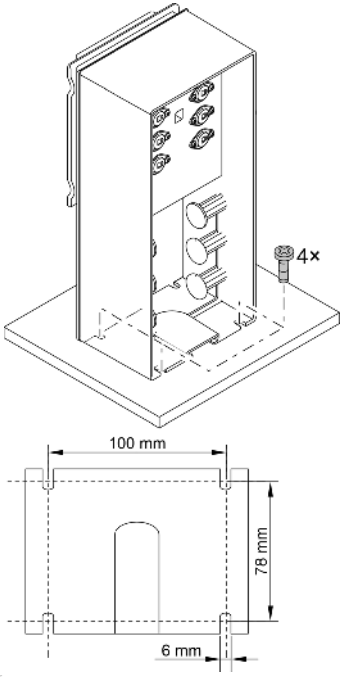

WTO0007

Підключити пристрій

- Під'єднайте кабель живлення до заднього роз'єму блоку керування та затягніть накидну гайку.
- Підключіть штекери насосів та штекери світильників. Зверніть увагу на послідовність штекерів (на штекерах є маркування).
- Встановіть захисний кожух на блок керування.

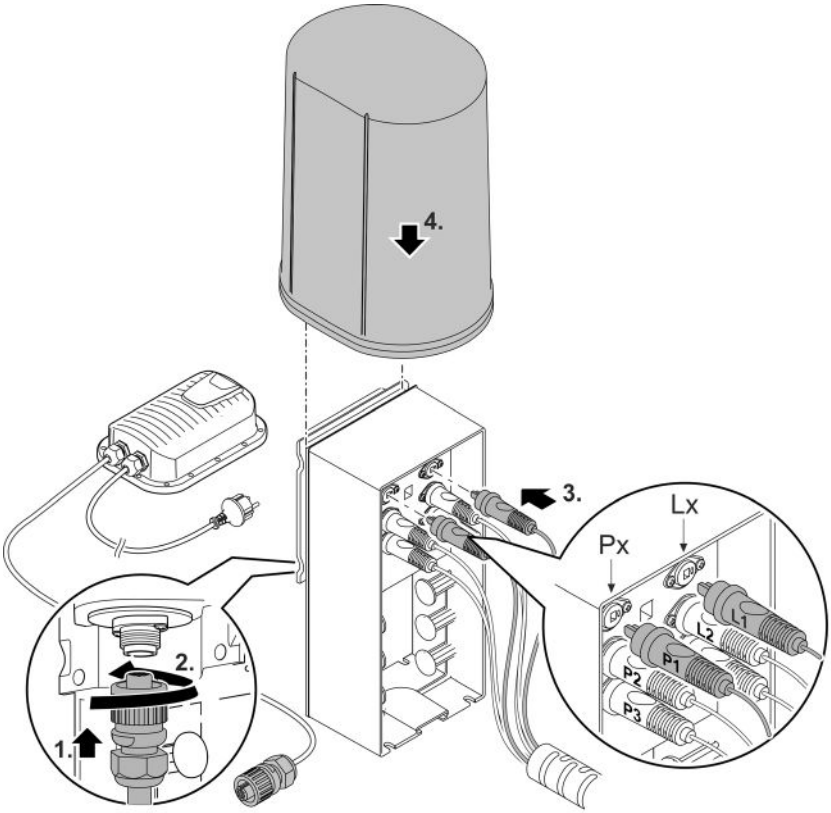

WTO0008

UK

Введення в експлуатацію

ПРИМІТКА

Пристрій пошкоджується, коли він використовується з реостатом. Він містить чутливі електричні елементи.

▶ Не приєднуйте пристрій до джерела живлення з можливістю регулювання.

ПРИМІТКА

Не допускати роботу насоса в сухому стані. Інакше насос руйнується.

▶ Експлуатувати насос, тільки коли він занурений чи вкритий водою.

Вмикання/вимикання

- **Увімкнення:** Вставте штекер в розетку.
  – Пристрій вмикається одразу.
- **Вимкнення:** Витягніть штекер із розетки.

Обслуговування

Блок керування управляється по радіо за допомогою 2-канального пульта дистанційного керування.

Радіус дії пульта дистанційного керування складає максимально 180 м. Перешкоди між пультом дистанційного керування і блоком керування, низький заряд акумуляторної батареї пульта або електромагнітне випромінювання від електричних пристроїв негативно впливають на дальність дії.

Налаштування пристрою

Коли блок керування увімкнено (штекер вставлений), за допомогою пульта дистанційного керування можна послідовно вибрати 9 запрограмованих струменів води або ефектів підсвічування.

При кожному включенні приладу автоматично вибирається програма 1.

- Кнопка 1: Вибір наступної програми.
- Кнопка 2: Вибір попередньої програми.

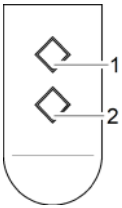

Програми	
P0	Прилад вимкнений, режим очікування
P1	Всі струмені води активні, стабільна висота до макс. 30 см Підсвічуються всі струмені води
P2	Всі струмені води активні, стабільна висота до макс. 70 см Підсвічуються всі струмені води
P3	Всі струмені води активні, висота динамічно змінюється до макс. 70 см Підсвічуються всі струмені води
P4	Через певні проміжки часу поперемінно активний один струмінь води, макс. висота 70 см Підсвічується активний струмінь води
P5	Всі струмені води активні, стабільна висота до макс. 110 см Підсвічуються всі струмені води
P6	Всі струмені води активні, висота динамічно змінюється до макс. 110 см Підсвічуються всі струмені води
P7	Через певні проміжки часу поперемінно активний один струмінь води, макс. висота 140 см Підсвічується активний струмінь води
P8	Всі струмені води активні, висота динамічно змінюється до макс. 140 см Підсвічуються всі струмені води
P9	Через певні проміжки часу поперемінно активні декілька струменів води, макс. висота 140 см. Підсвічуються активні струмені води

Примітка:

– Якщо прилад включається за допомогою таймера, завжди запускається програма 1.
– Можливі відхилення у показниках висоти струменя води.

ⓘ Ви можете направити струмінь води, змінивши положення рухомої форсунки.

UK

Налаштувати пульт дистанційного управління на сигнал

Пульт дистанційного керування, що входить в комплект, вже прив'язаний до блока керування. Ви можете прив'язати до блока керування до 10 пультів.

Якщо ви хочете прив'язати до блока керування інший пульт, виконайте такі дії:

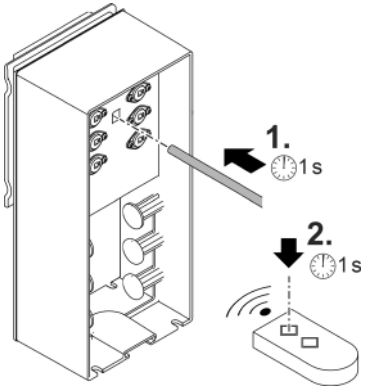

Налаштування пульта дистанційного керування:

1. Натисніть кнопку налаштування на блоці керування гострим предметом (ручкою, скріпкою тощо) приблизно на 1 секунду.
   Блок керування перейде в режим налаштування на 3 секунди.
2. Протягом 3 секунд натисніть будь-яку кнопку на пульті дистанційного керування приблизно на 1 секунду.
   Тепер блоком керування можна управляти за допомогою нового пульта.

ⓘ Ви можете одразу відв'язати всі пульти, а не тільки один. Щоб відв'язати всі пульти, натисніть кнопку програмування протягом приблизно 5 секунд.

Чистка і догляд

ПРИМІТКА

Не використовуйте агресивні миючі засоби або хімічні розчини. Ці засоби можуть пошкодити корпус, погіршити функціонування пристрою та завдати шкоди тваринам, рослинам та навколишньому середовищу.

▶ По можливості очищайте пристрій чистою водою та м'якою щіткою або губкою. При стійкому забрудненні використовуйте рекомендовані миючі засоби.

Очищення пристрою

ⓘ Очищайте пристрій у разі необхідності, але щонайменше 2 рази на рік.

- Рекомендовані засоби для чищення при стійкому вапняному відкладенні:
  – Фільтр насоса PumpClean від OASE.
  – Побутові засоби для чищення на основі оцтової кислоти та хлору.
- Ретельно промити всі деталі чистою водою після чистки.

Демонтаж/очищення насосу

- Витягніть штекер та від'єднайте усі підключення.
- Розберіть пристрій, як показано на малюнку.

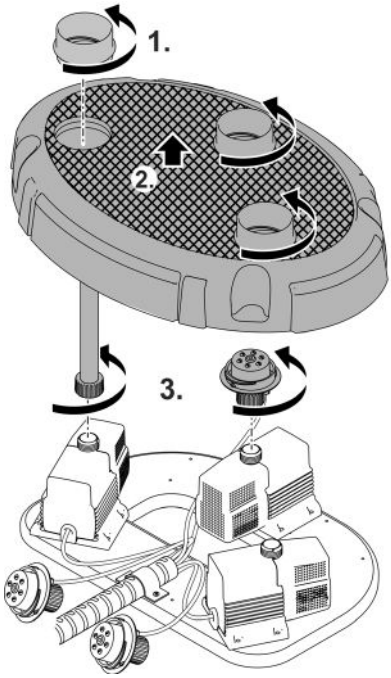

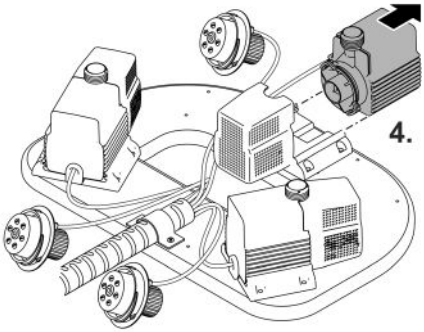

WTO0013

Очищення/заміна турбіни

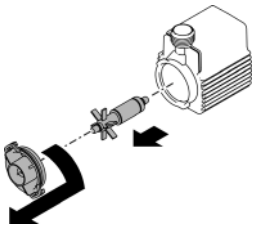

WTO0015

Замініть батарею

ПРИМІТКА

Електричні компоненти можуть бути пошкоджені статичним розрядом або вологою.

- ▶ Не торкайтеся електричних компонентів або проводів. Якщо цього неможливо уникнути, попередньо зніміть з себе статичну електрику, наприклад, доторкнувшись до труби опалення.
- ▶ Забезпечте захист внутрішньої частини корпусу від потрапляння бруду та вологи.

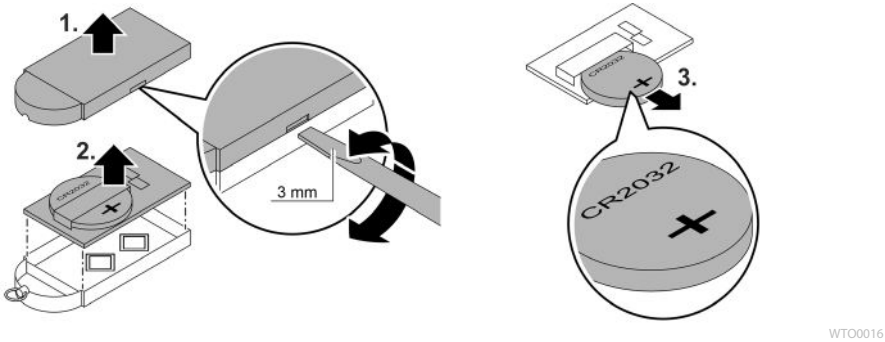

WTO0016

Зберігання пристрою, в т. ч. взимку

При температурі нижче нуля слід демонтувати Water Trio/Quintet. Проведіть ретельну очистку та перевірте компоненти на наявність пошкоджень. Зберігайте насоси зануреними в незамерзаючій ємності з водою. Забороняється намочувати штекери.

Усунення несправностей

Несправність	Причина	Усунення
Насоси не запускаються.	Відсутня напруга в електричній мережі.	Перевірити напругу в мережі Перевірити трубопроводи
Прилад не реагує на сигнал пульта дистанційного керування.	Пульт дистанційного керування не прив'язаний.	Прив'язати пульт дистанційного керування.
Недостатня висота струменя води.	Робоче колесо заблоковане або забруднене.	Очистити робоче колесо.
	Забруднений фільтр насоса.	Очистити фільтр.
	Забруднені форсунки.	Очистити форсунки.
Пристрій вимикається після нетривалого часу роботи (прибл. після 10 секунд).	Занадто висока температура води.	Температура води не повинна перевищувати + 35 °C. Для повторного увімкнення витягнути мережевий штекер і знову вставити у розетку.
	Насос працює насухо.	Перевірити рівень води, і при необхідності, долити воду. Для повторного увімкнення витягнути мережевий штекер і знову вставити у розетку.

Технічні характеристики

Блок живлення			100 VA / 12 V DC
Первинний	Напруга електричної мережі	В змін. струму	220 … 240
	Частота мережі	Гц	50/60
	Макс. споживана потужність	Вт	110
	Довжина шлангів	м	2,0
Вторинний	Вихідна напруга	В пост. струму	12
	Макс. вихідний струм	A	8,5
	Довжина шлангів	м	0,5
Ступінь захисту			IP44
Клас захисту			II
Температура навколишнього середовища		°C	-10 ... +35
Розміри (Д x Ш x В)		мм	231 × 148 × 68
Вага		кг	2,3

UK

			Water Trio	Water Quintet
Блок керування	Напруга мережі живлення	В пост. струму	12	12
	Макс. споживана потужність	Вт	40	50
	Ступінь захисту		IP44	IP44
	Температура навколишнього середовища	°C	+4 ... +40	+4 ... +40
	Розміри (Д × Ш × Г)	мм	215 × 180 × 305	215 × 180 × 305
	Вага	кг	1,35	1,35
Корпус з насосами (з насосами та світильниками)	Розміри (Д × Ш × Г)	мм	430 × 300 × 240	5
	Вага	кг	8,84	11,3
	Макс. глибина занурення	м	4	4
	Температура води	°C	+4 ... +35	+4 ... +35
	Ступінь захисту		IP66	IP66
Насос	Кількість	шт.	3	5
	Макс. висота подачі	м	1,4	1,4
	Діаметр струменя	мм	5	5
	Довжина шлангів	м	8	8
Світильник	Кількість	шт.	3	5
	Колір освітлення		теплий білий	теплий білий
	Клас енергозбереження		G	G
	Довжина шлангів	м	8	8
Пульт дистанційного керування	Частота	МГц	433	433
	Макс. радіус дії	м	80	80

Допустимі характеристики води

		Питна вода, ставкова вода
Значення pH		6,8 … 8,5
Жорсткість	°dH	8 … 15
Вільний хлор	мг/л	<0,3
Вміст хлоридів	мг/л	<250
Вміст солі	%	<0,4
Загальний сухий залишок	мг/л	<50
Температура	°C	+4 … +35

Деталі, що швидко зношуються

- Турбіна

Утилізація

ПРИМІТКА

Цей пристрій заборонено утилізувати разом із побутовими відходами.

- ▶ Утилізуйте пристрій тільки через передбачену для цього систему повернення відходів для переробки.
- ▶ У разі виникнення питань звертайтеся до місцевого підприємства з утилізації відходів. Там Вам нададуть усю інформацію щодо належної утилізації приладу.
- ▶ Попередньо необхідно відрізати кабель живлення, щоб зробити пристрій непридатним для використання.

ПРИМІТКА

Утилізація батарейок

Батарейки не можна викидати разом із побутовим сміттям.

- ▶ Утилізуйте використані батарейки тільки через передбачену для цього систему приймання.

Утилізація батарейок в країнах Європейської Співдружності

Як споживач ви за законом зобов'язані повертати використані батарейки. Повернення є безкоштовним.

- ▶ Здайте батарейки у місці продажу або утилізуйте їх через систему громадських приймальних та утилізаційних пунктів у вашому місці або громаді.

Маркування батарейок, що містять шкідливі речовини

Pb = акумулятор містить свинець

Cd = акумулятор містить кадмій

Hg = акумулятор містить ртуть

Li = акумулятор містить літій

⚠ ПРЕДУПРЕЖДЕНИЕ

- ▶ Перед контактом с водой отключите от электросети все находящиеся в воде электроустройства. Иначе в результате поражения током возможны серьезные травмы или смерть.
- ▶ Дети от 8 лет и старше, а также люди с ограниченными физическими, органолептическими или ментальными возможностями, люди с небольшим опытом и объемом знаний могут пользоваться этим устройством, находясь при этом под контролем взрослых или получив от них советы по безопасному обращению с устройством и поняв опасности при работе с ним. Дети не должны играть с устройством. Дети не должны чистить или ремонтировать устройство без надлежащего контроля со стороны взрослых.

Указания по технике безопасности

Электрическое соединение

- Для электроподключения вне помещений действуют особые инструкции. Работы по электроподключению должен выполнять только квалифицированный электрик.
  - Квалифицированный электрик должен иметь специальное образование, обладать знаниями и опытом и должен иметь право выполнять работы по электроподключению вне помещений. Квалифицированный электрик должен быть осведомлен о наличии возможных опасностей и должен соблюдать местные и общегосударственные нормы, инструкции и постановления.
  - При возникновении вопросов и проблем обращайтесь к специалисту-электрику.
- Устанавливайте трансформатор и блок питания на безопасном расстоянии не менее 2 м от воды.
- Подключайте устройство к сети только в том случае, когда электрические характеристики устройства соответствуют данным сетевого электропитания.
- Подключайте устройство только к розетке, установленной по инструкции. Устройство должно быть защищено автоматическим выключателем с максимальным расчетным током утечки 30 мА.
- Удлинители и распределители (например, колодки) должны быть предназначены для использования на открытом воздухе (защищены от водяных брызг).
- Защищайте от влаги открытые штекеры и гнезда розеток.

Безопасная эксплуатация

- Запрещено смотреть прямо на источник света прибора.
- Нельзя пользоваться устройством, если его корпус или электрические кабели повреждены.
- Данное устройство нужно утилизировать, если его сетевой кабель окажется поврежденным. Сетевой кабель замене не подлежит.
- Не переносите и не тяните устройство, держа его за электрический кабель!
- Укладывайте электрокабели так, чтобы они были защищены от возможных повреждений и чтобы люди не могли через них споткнуться.
- Запрещается вносить изменения в конструкцию устройства.
- В устройстве разрешается выполнять только те работы, которые описаны в данном руководстве по эксплуатации.
- Используйте только оригинальные запчасти и принадлежности.
- Если возникнут проблемы просьба обращаться к авторизованному сервисному отделу обслуживания или к фирме-изготовителю OASE.

Использование прибора по назначению

Описанное в данном руководстве по эксплуатации изделие разрешается использовать только следующим образом:

- В качестве водяной игры для стационарной установки в прудах или водяных емкостях.
- Для эксплуатации в плавательных водоемах при соблюдении национальных норм размещения.
- Эксплуатация разрешается только с использованием оригинального блока питания от сети.
- При соблюдении технических параметров. (→ Технические параметры)
- При соблюдении допустимых технических параметрах воды. (→ Допустимые показатели качество воды)

На прибор распространяются следующие ограничения:

- Работать с другой жидкостью, кроме воды, запрещается.
- Никогда не эксплуатируйте без протока воды.
- Не использовать в контакте с химикатами, пищевыми продуктами, легковоспламеняющимися или взрывчатыми материалами.
- Не разрешается использование ни для производственного, ни для промышленного назначения.
- Согласно EMV (электромагнитная совместимость) данное устройство относится к классу A. В жилой среде устройство может вызвать помехи радиоприему. В обязанности пользователя входит принятие соответствующих мер.

Описание изделия

Water Trio и Water Quintet являются устройствами для водяных игр с дистанционным управлением, вариантными фонтанами и белой светодиодной подсветкой.

Обзор

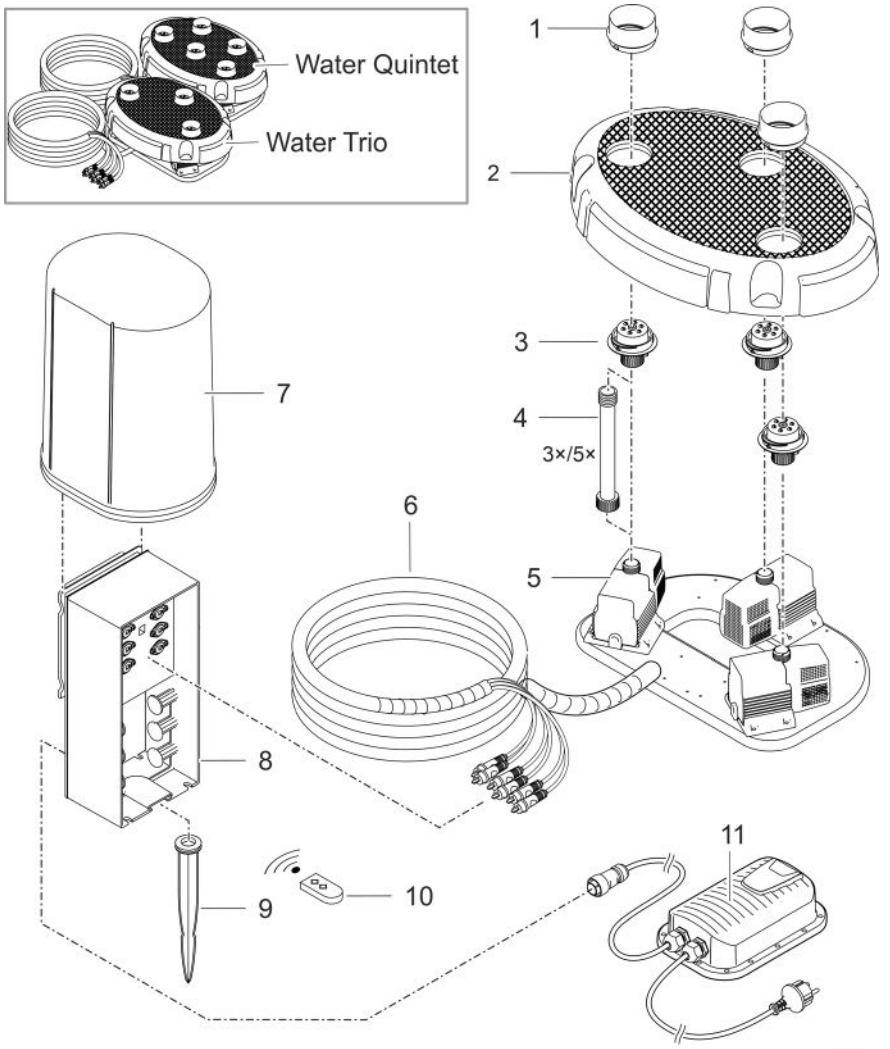

1	Защита форсунки
2	Крышка
3	Форсунка, освещенная
4	Удлинительная труба • опционально для увеличения высоты крышки или для освещаемых форсунок до 20 см
5	Насос
6	Соединительный кабель с защитой кабеля
7	Защитный кожух
8	Коробка управления • с программами для различной высоты фонтана и интенсивности света
9	Земляной штырь
10	Пульт дистанционного управления (вкл. батарею, тип CR 2032)
11	Блок питания с сетевым штекером

Символы на приборе

	Устройство пыле- и водонепроницаемое до глубины погружения 4 м.
	Устройство защищено от проникновения посторонних предметов (Ø ≥1 мм) и брызг воды.
	Защитный трансформатор тока на вторичной стороне поставляет безопасное сверхнизкое напряжение.
	Блок питания преобразует нестабилизированное входное напряжение в постоянное выходное напряжение.
	Защитите прибор от воздействия прямых солнечных лучей.
	Дополнительно защитите прибор от температуры ниже -10°C.
	Данный прибор нельзя утилизировать вместе с обычными домашними отходами.
	Прочтите руководство по эксплуатации.

RU

Варианты подключения

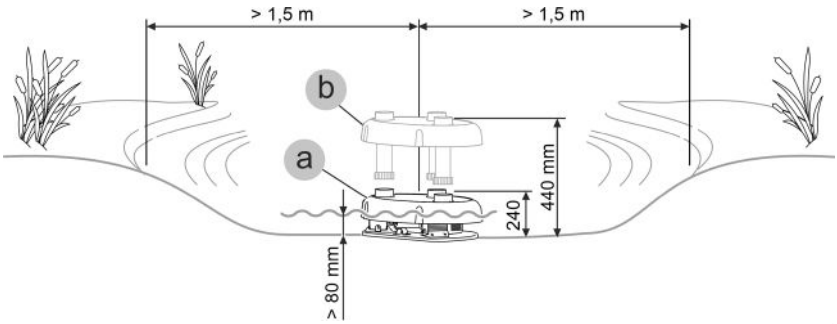

- Вариант (a): без удлинительных труб
  – При глубине воды от 80 до 240 мм прибор без удлинительных труб размещается на горизонтальной подкладке.
- Вариант (b): с удлинительными трубами
  – При глубине воды от 240 до 440 мм прибор с удлинительными трубами объема поставки размещается на горизонтальной подкладке.

Установка и подсоединение

Эксплуатация насоса допускается только при соблюдении указанных характеристик воды. (→ Допустимые показатели качество воды)

⚠ ПРЕДУПРЕЖДЕНИЕ

Сетевой блок питания работает от опасного электрического напряжения, поэтому его нельзя устанавливать рядом с водой. Иначе в результате поражения током возможны серьезные травмы или смерть.

▶ Устанавливайте сетевой блок питания на незатопляемом месте на расстоянии не менее 2 м от воды.

УКАЗАНИЕ

При подаче сильно заиленной воды износ ходового блока насоса может произойти быстрее, в таком случае его необходимо своевременно заменить.

▶ Перед подключением насоса нужно тщательно почистить пруд или водоем.

▶ Устанавливайте насос выше дна водоема. Таким образом можно уменьшить всасывание заиленной воды.

ⓘ Избегайте воздействия прямых солнечных лучей на непогруженные компоненты, иначе устройство сильно нагреется. При необходимости используйте защитное покрытие.

Монтаж удлинителя

Для адаптации высоты сопла к уровню воды устанавливаются удлинительные трубы.

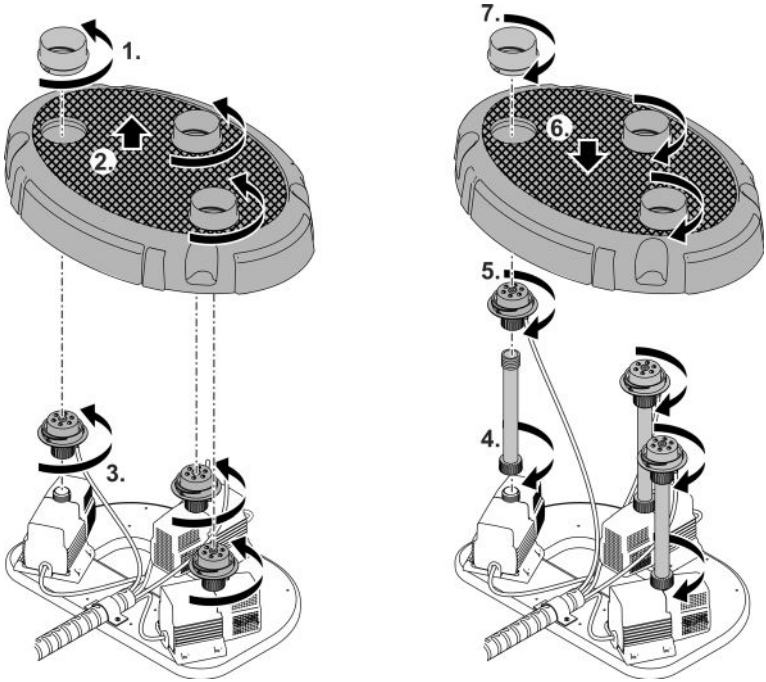

WTO0004

RU

Размещение устройства

- Размещайте корпус насосов горизонтально на прочном и свободном от ила основании. Обеспечьте устойчивое положение корпуса насосов.
- Включайте насосы в работу только тогда, когда они полностью погружены в воду.

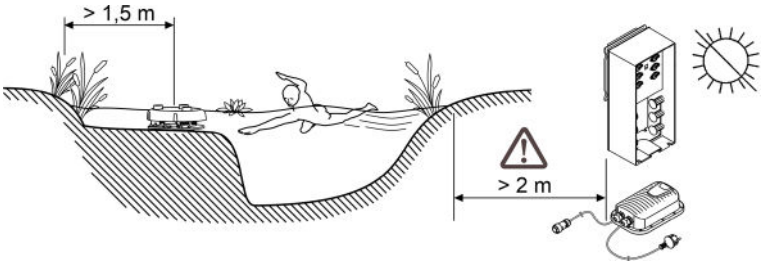

WTO0005

- Установите коробку управления и блок питания так, чтобы они были защищены от попадания прямых лучей солнца. Расстояние до воды должно составлять более 2 м.
- При наличии мягкого основания коробку управления можно закрепить в грунте земляным штырем.
- Альтернативно коробку управления можно закрепить, например, на плите с помощью винтовых соединений. (Винты не входят в комплект поставки.)

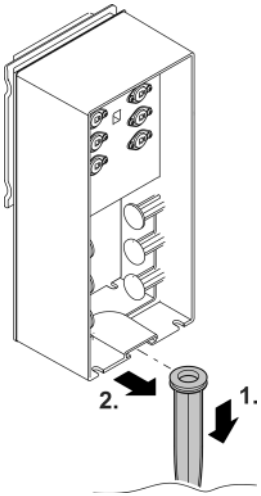

WTO0006

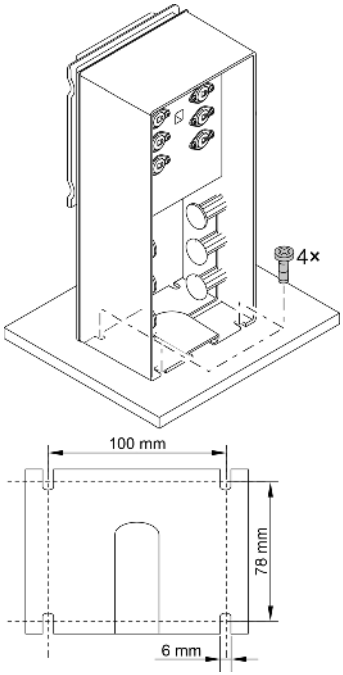

WTO0007

Подключить прибор

- Подключите кабель блока питания к заднему гнезду коробки управления и закрепите его накидной гайкой.
- Подключите штекеры насосов и штекеры осветительных приборов. Следите за порядком штекеров (маркировка на штекерах).
- Наденьте защитный кожух на коробку управления.

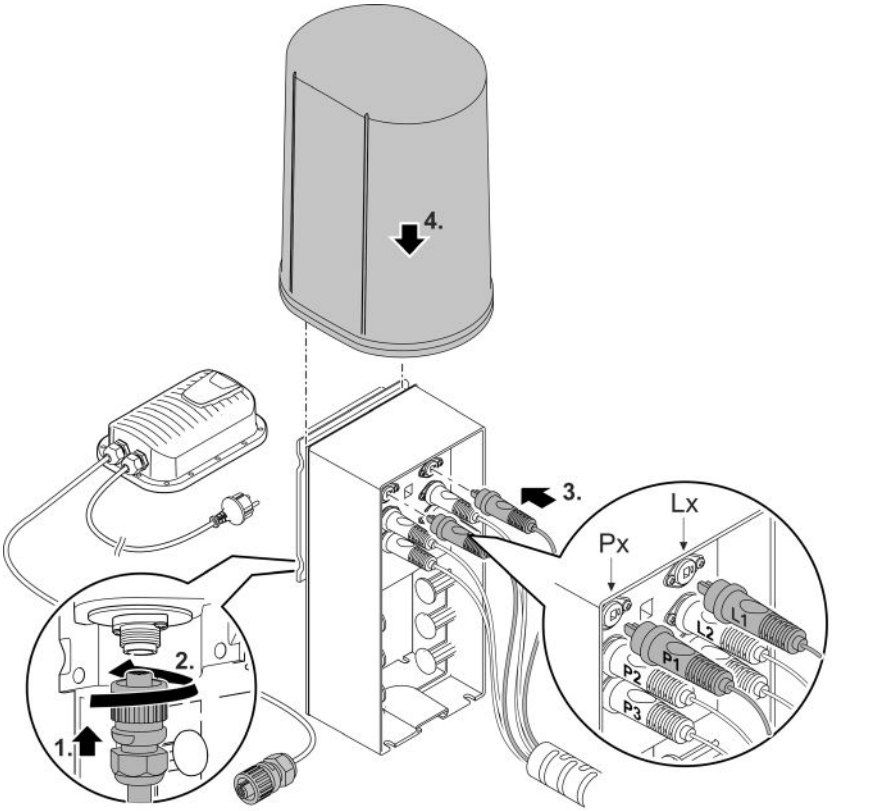

RU

Пуск в эксплуатацию

УКАЗАНИЕ

Устройство выйдет из строя, если его эксплуатировать вместе с регулятором яркости. В устройстве используются чувствительные электрические компоненты.

▶ Не подключайте устройство к источнику питания с регулированием яркости.

УКАЗАНИЕ

Насос не должен работать всухую. В противном случае возможно повреждение насоса.

▶ Включайте насос в работу только тогда, когда он полностью погружен в воду или залит водой.

Включение/выключение

- **Включить:** Вставьте штекер в розетку.
  – Устройство включается немедленно.
- **Выключить:** Выньте штекер из розетки.

Обслуживание

Коробка управления управляется 2-канальным пультом дистанционного управления по радиосвязи.

Радиус действия пульта дистанционного управления составляет макс. 80 м. Препятствия между пультом дистанционного управления и коробкой управления, слабая батарея пульта дистанционного управления или электромагнитное излучение от электрических приборов негативно воздействуют на дальность радиуса действия.

Настройка прибора

При включенной коробке управления (сетевой штекер подключен) с помощью пульта дистанционного управления можно последовательно задействовать 9 жестко запрограммированных водяных и световых игр.

После каждого включения устройства автоматически выбирается программа 1.

- Кнопка 1: Выбрать следующую программу.
- Кнопка 2: Выбрать предыдущую программу.

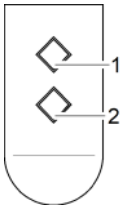

Программы

P0	Прибор выключен, режим ожидания
P1	Все фонтаны активные, стабильная высота до макс. 30 см Свет во всех фонтанах включен
P2	Все фонтаны активные, стабильная высота до макс. 70 см Свет во всех фонтанах включен
P3	Все фонтаны активные, динамичная высота фонтана, максимальная высота 70 см Свет во всех фонтанах включен
P4	Попеременно активен один фонтан через определенные промежутки времени, макс. высота 70 см Подсвечивается активный фонтан
P5	Все фонтаны активные, стабильная высота до макс. 110 см Свет во всех фонтанах включен
P6	Все фонтаны активные, динамичная высота фонтана, максимальная высота 110 см Свет во всех фонтанах включен
P7	Попеременно активен один фонтан через определенные промежутки времени, макс. высота 140 см Подсвечивается активный фонтан
P8	Все фонтаны активные, динамичная высота фонтана, максимальная высота 140 см Свет во всех фонтанах включен
P9	Попеременно много активных фонтанов, поочередно, макс. высота 140 см Подсвечиваются активные фонтаны

Указание:

– Если прибор включается с помощью выключателя с часовым механизмом, всегда запускается программа 1.
– Возможны отклонения в показателях высоты фонтана.

ⓘ Водяную струю Вы можете выправить, по-другому установив подвижную форсунку.

RU

Обучить ручной передатчик.

Поставляемый в комплекте пульт дистанционного управления уже настроен на коробку управления. Вы можете зарегистрировать до 10 пультов дистанционного управления в коробке управления.

Если Вы захотите зарегистрировать дополнительный пульт дистанционного управления в коробке управления, то действуйте следующим образом:

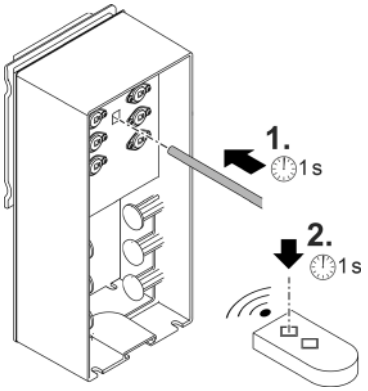

Настройте пульт дистанционного управления:

1. Нажмите на коробке управления кнопку настройки острым предметом (карандашом, разогнутой скрепкой и т.д.) примерно на 1 секунду. Коробка управления теперь 3 секунды находится в режиме настройки.
2. Нажмите на пульте дистанционного управления в течение 3 секунд на любую кнопку примерно на 1 секунду. Коробка управления теперь может управляться новым пультом дистанционного управления.

ⓘ Вы можете снять с регистрации только совместно все пульты дистанционного управления, известные блоку управления, а не по-отдельности. Нажмите для снятия с регистрации всех пультов дистанционного управления на кнопку настройки в течение примерно 5 секунд.

Очистка и уход

УКАЗАНИЕ

Не используйте агрессивные средства для чистки или химические растворители. Эти средства могут повредить корпус насоса, отрицательно повлиять на его рабочие функции и нанести ущерб животным, растениям и окружающей среде.

▶ Чистите устройство по возможности только чистой водой и мягкой щеткой или губкой. В случае стойких загрязнений используйте рекомендованные чистящие средства.

Почистить устройство

ⓘ Чистите устройство по мере необходимости, но не реже 2-х раз в год.

- Рекомендуемое чистящее средство при стойких отложениях извести:
  – Очиститель насоса PumpClean OASE.
  – Бытовое моющее средство без содержания хлора и уксуса.
- После очистки тщательно промыть все детали чистой водой.

Демонтаж/очистка насоса

- Выньте штепсельную вилку и отсоедините все подключения.
- Разберите устройство как это показано на рисунке.

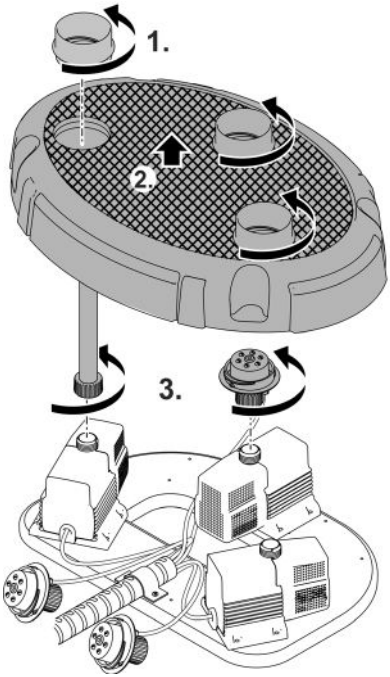

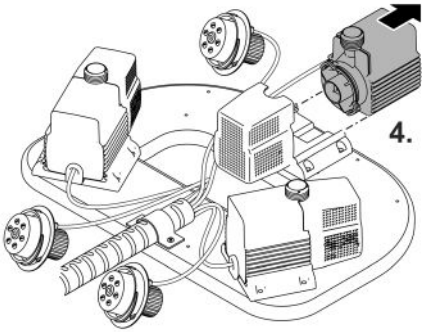

WTO0013

Очистка/замена рабочего узла

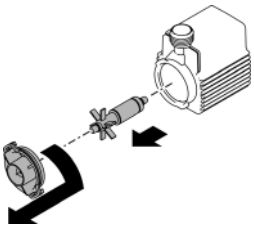

WTO0015

RU

Заменить батарею

УКАЗАНИЕ

Электрические компоненты могут быть повреждены статическим разрядом или влагой.

- ▶ Избегайте прикосновения к электрическим компонентам или проводникам. Если это неизбежно, заранее снимите с себя статическое электричество, например, ненадолго заземлившись на оголенной трубе отопления.
- ▶ Предохраняйте внутреннее пространство прибора от грязи и влаги.

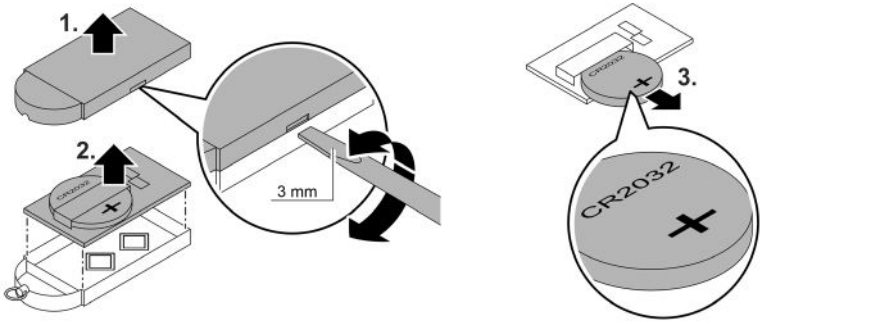

WTO0016

Хранение на складе/хранение в зимнее время

При морозе демонтировать прибор Water Trio/Quintet. Выполните основательную чистку, проверьте компоненты на наличие повреждений. Храните насосы погруженным и незамерзающим в емкости с водой. Штекеры не должны быть залиты водой.

Устранение неисправности

Неисправность	Причина	Устранение неисправности
Насосы не запускаются	Нет сетевого напряжения	Проверьте сетевое напряжение. Проверьте подводящие линии
Прибор не реагирует на пульт дистанционного управления	Пульт дистанционного управления не настроен	Настройте пульт дистанционного управления
Недостаточная высота фонтана	Рабочий узел заблокирован или загрязнен	Почистите рабочий узел
	Загрязнен корпус фильтра насоса	Почистить фильтровальную чашу
	Загрязнены насадки	Вычистите сопла
Прибор выключается после непродолжительного времени работы (прибл. 10 сек.)	Слишком высокая температура воды	Соблюдать максимальную температуру воды + 35°C. Для повторного включения вытянуть сетевой штекер и снова вставить в розетку.
	Насосы работали всухую	Проверить уровень воды и при необходимости добавить воду. Для повторного включения вытянуть сетевой штекер и снова вставить в розетку.

Технические параметры

Блок питания			100 VA / 12 V пост. тока
Первичная обмотка	Сетевое напряжение	V пер. тока	220 … 240
	Частота тока в сети	Гц	50/60
	Макс. потребляемая мощность	W	110
	Длина кабеля	м	2,0
Вторичная обмотка	Напряжение на выходе	В пост. тока	12
	Макс. ток на выходе	A	8,5
	Длина кабеля	м	0,5
Вид защиты			IP44
Класс защиты			II
Температура окружающего воздуха		°C	-10 ... +35
Размеры (Д × Ш × В)		мм	231 × 148 × 68
Вес		кг	2,3

RU

			Water Trio	Water Quintet
Коробка управления	Напряжение на входе	В пост. тока	12	12
	Макс. потребляемая мощность	Вт	40	50
	Вид защиты		IP44	IP44
	Температура окружающего воздуха	°C	+4 ... +40	+4 ... +40
	Размеры (Д × Ш × Г)	мм	215 × 180 × 305	215 × 180 × 305
	Вес	кг	1,35	1,35
Корпус насосов (вкл. насосы и осветительные приборы)	Размеры (Д × Ш × Г)	мм	430 × 300 × 240	5
	Вес	кг	8,84	11,3
	Макс. глубина погружения	м	4	4
	Температура воды	°C	+4 ... +35	+4 ... +35
	Вид защиты		IP66	IP66
Насос	Количество	шт.	3	5
	Макс. высота подачи	м	1,4	1,4
	Диаметр струи	мм	5	5
	Длина кабеля	м	8	8
Лампа	Количество	шт.	3	5
	Цвет освещения		теплый белый свет	теплый белый свет
	Класс энергосбережения		G	G
	Длина кабеля	м	8	8
Пульт дистанционного управления	Частота	МГц	433	433
	Макс. радиус действия	м	80	80

Допустимые показатели качество воды

		Чистая вода, прудовая вода
Значение pH		6,8 … 8,5
Жесткость воды	°dH	8 … 15
Свободный хлор	мг/л	<0,3
Содержание хлоридов	мг/л	<250
Содержание солей	%	<0,4
Общий сухой остаток	мг/л	<50
Температура	°C	+4 … +35

Изнашивающиеся детали

- Рабочий узел

Утилизация

УКАЗАНИЕ

Данное устройство нельзя утилизировать вместе с домашними отходами!

- ▶ Утилизируйте устройство через предусмотренную для этого систему возврата электротоваров.
- ▶ При возникновении вопросов и проблем обращайтесь в местную фирму утилизации. Там вы получите информацию о правильной утилизации устройства.
- ▶ Сделайте устройство непригодным для эксплуатации, перерезав электрокабель.

УКАЗАНИЕ

Утилизация батареек

Батарейки нельзя выбрасывать вместе с бытовым мусором.

- ▶ Утилизируйте батарейки только через предусмотренную для этого систему возврата.

Утилизация батареек на территории Европейского Сообщества

Как конечный потребитель вы по закону обязаны возвращать использованные батарейки. Возврат является бесплатным.

- ▶ Верните батарейки на место их покупки или утилизируйте батарейки через общественную систему возврата и утилизации-в вашем городе или общине.

Маркировка батареек, содержащих вредные вещества

Pb = батарея содержит свинец

Cd = батарея содержит кадмий

Hg = батарея содержит ртуть

Li = батарея содержит литий

原始说明书。

⚠ 警告

- ▶ 在接触水之前，将水中的所有电气设备从电源断开。否则电击可导致死亡或重伤。
- ▶ 本设备可由 8 岁及以上的儿童以及身体、感官或精神能力有限或缺乏经验和知识的人使用，前提是他们得到监督或安全使用设备的指导，并了解由此带来的危险。儿童不得玩耍设备。清洁和用户维护工作不得由没有受到监督的儿童进行。

安全提示

电气连接

- 室外区域电气安装遵循特殊规定。电气安装只能由专业电工进行。
  - 专业电工因其技术培训、知识和经验而具有相应资质，允许在室外区域进行电气安装。他们能够识别潜在危险，并遵守地区和国家标准、规则和规定。
  - 如有疑问或问题，请您咨询专业电工。
- 请将变压器或电源组安装在距离水域至少 2 m 的安全距离处。
- 只有当设备的电气数据和电源的电气数据一致时，才允许连接设备。
- 只能将设备连接到按规定安装的插座上。本设备必须使用故障电流保护装置进行保护，其测量错误电流为最大 30 mA。
- 延长电缆和电源分配器（如接线板）必须适合露天使用（防溅）。
- 防止未连接的插头和插座受潮。

安全操作

- 切勿直视设备的光源。
- 当电线或外壳损坏时，请勿使用设备。
- 电源软线不能更换，如果软线损坏，此器具应废弃。
- 请勿通过电缆搬运或拉扯设备。
- 敷设电线时保护其不受损坏，并且注意不要绊倒任何人。
- 切勿在设备上进行任何技术更改。
- 只能在设备上进行本说明书中有述的工作。
- 只能使用原装备件和配件。
- 如有问题，请咨询授权客服或 OASE。

按照规定的使用

请仅将本说明书中所述的产品用于如下用途：

- 作为永久安装在池塘或水箱中的艺术喷泉。
- 在符合国家建筑规定的前提下可用于泳池。
- 只有使用原装 电源时才能运行。
- 遵守技术数据。（→ 技术数据）
- 遵守许可的水值。（→ 允许的水值）

以下限制条件适用于本设备：

- 不可输送除水以外的其他液体。
- 严禁在无水流的情况下运行。
- 禁止与化学物质、食品、易燃或者易爆物质一起使用。
- 禁止用于商业或者工业目的。
- 根据 EMC（电磁兼容性），这是一个 A 级设备。在居住环境中，该设备可造成无线电干扰。使用者有义务采取合适的应对措施。

产品介绍

Water Trio 和 Water Quintet 为遥控艺术喷泉，带有不同的喷泉和白色 LED 照明。

概况

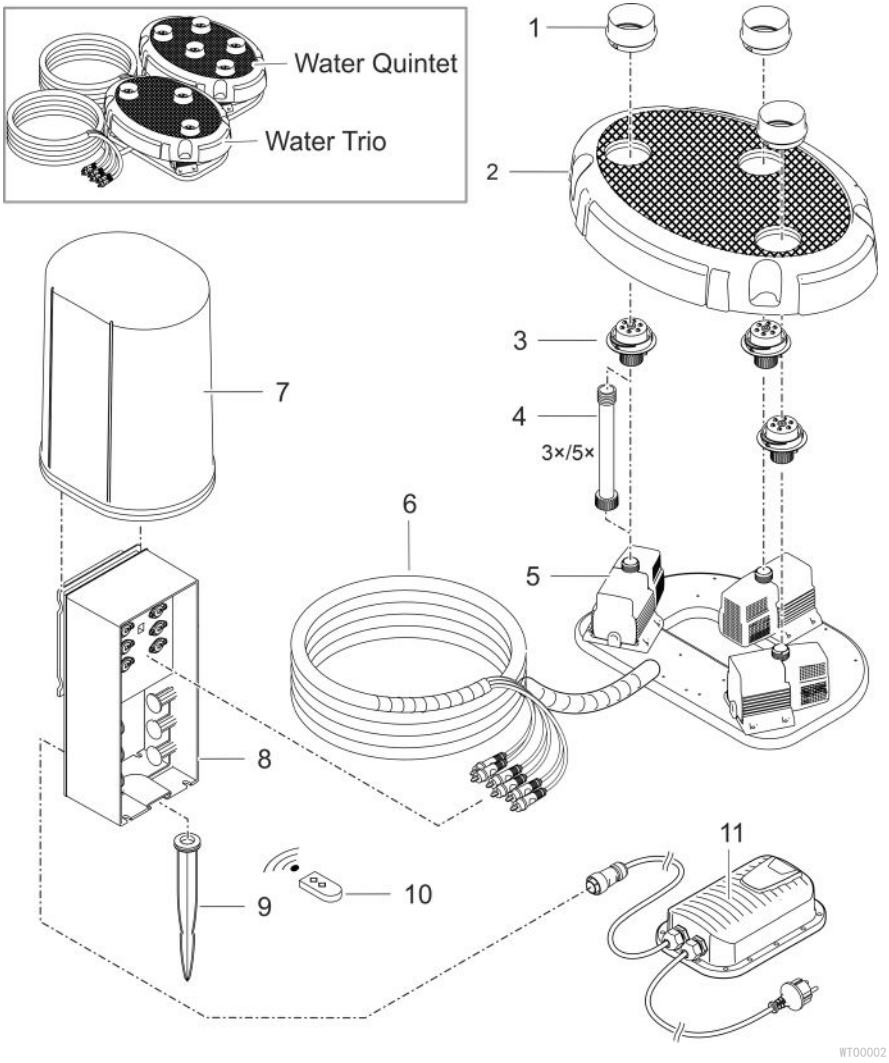

1	喷嘴护罩
2	护板
3	喷嘴，照明
4	加长管 • 可选，将覆盖范围或照明喷嘴增加至 20 cm
5	泵
6	带电缆保护的连接电缆
7	保护罩
8	控制箱 • 具有针对不同喷泉高度和光照强度的程序
9	地钉
10	手持发射器（包括电池，型号 CR 2032）
11	带电源插头的开关电源

设备上的符号

IP68 4.0 m	本设备防尘，最大防水深度为 4 m。
IP44	本设备防异物（Ø ⩾1 mm），防泼水。
	安全变压器可以向次级电路提供安全特低电压。
	开关电源将不稳定的输入电压转换为恒定的输出电压。
	防止设备受到阳光直射。
-10°C	防止设备受到低于 -10 ° C 的温度影响。
	请勿按普通生活垃圾废弃处理本设备。
	请阅读使用说明。

安装方式

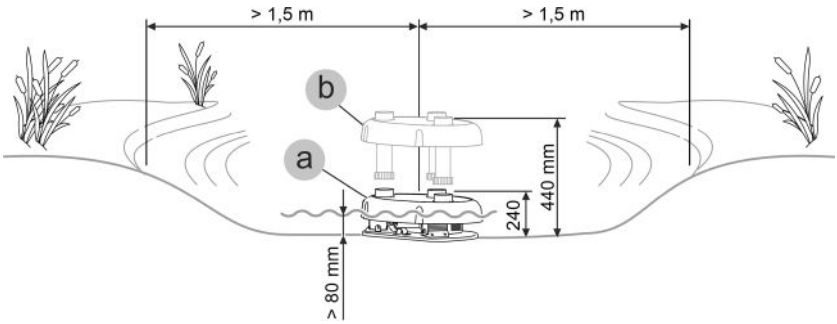

- 方式（a）：无加长管
  – 在 80 至 240 mm 的水深处，将装置放置在无加长管的水平表面上。
- 方式（b）：带加长管
  – 在 240 至 440 mm 的水深处，将供货范围内带有加长管的设备放置在水平表面上。

安装和连接

只允许在遵守指定水值条件下使用泵。（→ 允许的水值）

⚠ 警告

电源带有危险电压，不得直接安装在水上。否则电击可导致死亡或重伤。

▶ 请将电源安装在距离水域至少 2 m 的地方，以防浸水。

提示

在输送含泥沙多的水流时，泵的运行单元可能会磨损得更快，必须提前替换。

▶ 在装上泵之前，彻底清洁池塘或水槽。

▶ 将泵安放在高于池底的上方处。这样可防止吸入带有淤泥的水。

ⓘ 未浸入水中的设备组件请避免阳光直射，否则设备温度可能大幅升高。必要时，使用保护盖。

安装加长喷嘴

可安装加长管以根据水位调整喷嘴高度。

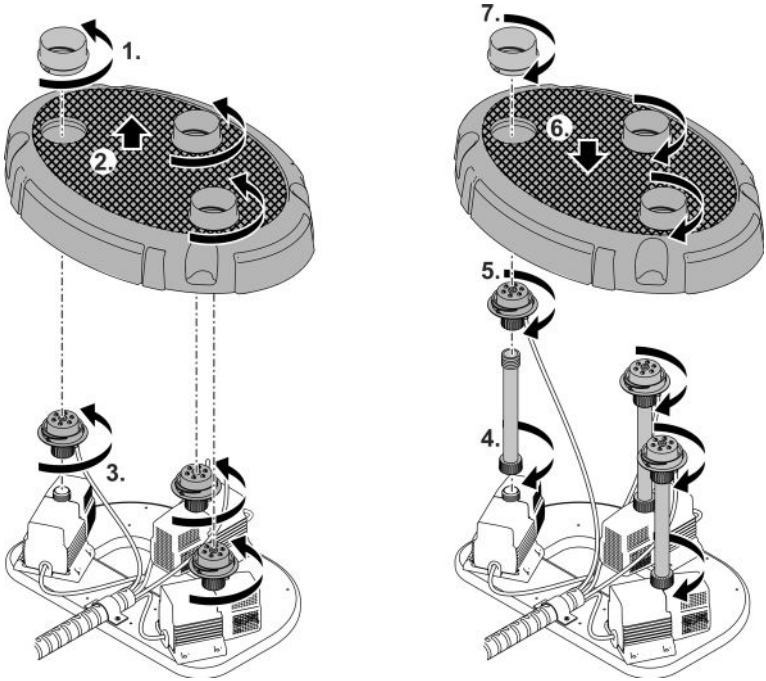

安装设备

- 将泵壳水平安放到稳固、无污泥的地基上。确保泵壳安稳放置。
- 只有在泵完全浸没在水中时才能运行泵。

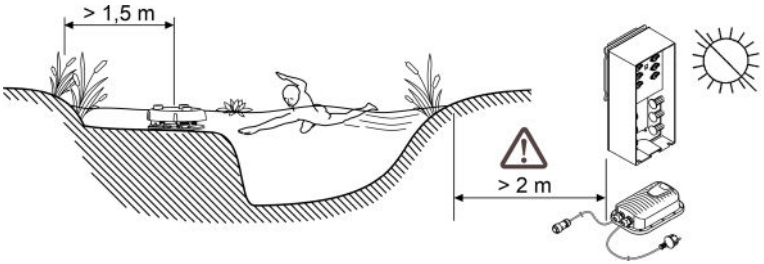

WT00005

- 将控制箱和电源放置在远离阳光直射的位置。到水域的最小距离至少为 2 m。
- 如果地面松软，可以用地钉将控制箱固定在地面上。
- 另外，例如控制箱也可以用合适的螺栓连接器连接到面板上。（在供货范围内不包含螺栓。）

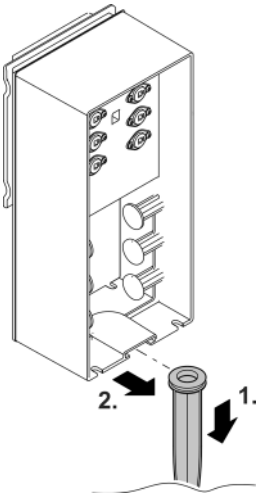

WT00006

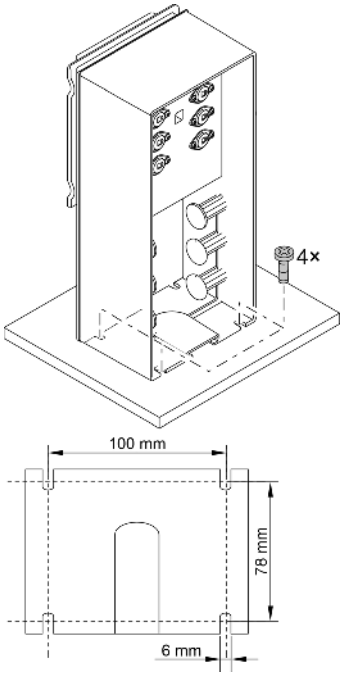

WT00007

连接设备

- 将电源线接入控制箱的后部连接插座，并将锁紧螺母旋紧。
- 连接泵塞和灯塞。注意插头顺序（插头上的标记）。
- 将保护罩套在控制箱上。

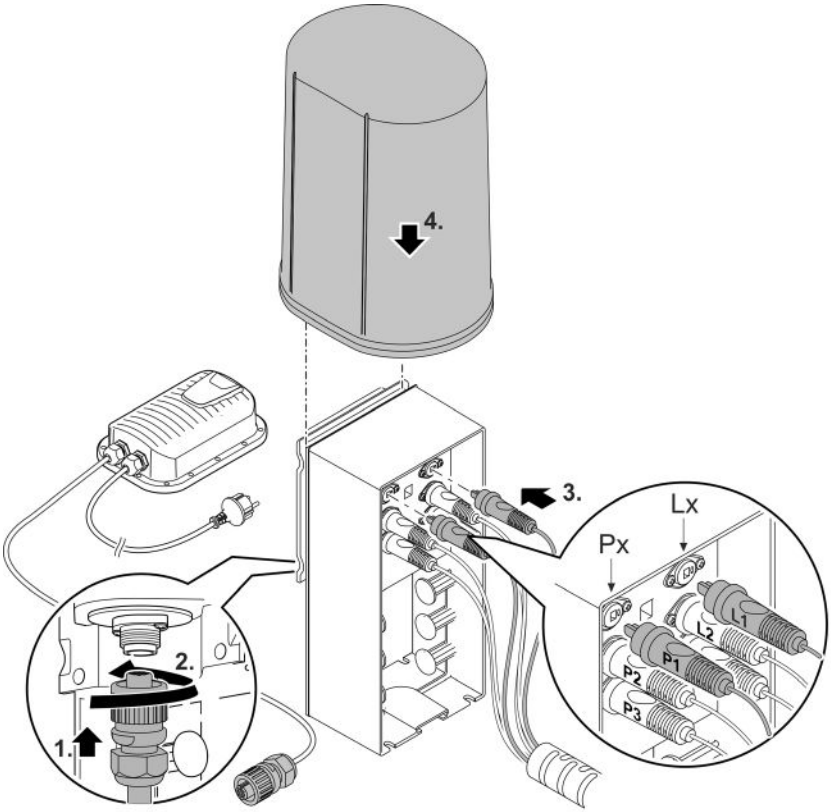

调试

提示

如果用调光器运行设备，设备会损坏。包含敏感电组件。

▶ 不得将设备连接到可调光供电装置上。

提示

严禁干运行泵。可能会损坏泵。

▶ 只有在泵浸入水中或者被水淹没时才能运行泵。

接通 / 关闭

- **接通：**将电源插头插入插座。
  – 设备会立刻启动。
- **关闭：**从插座中拔出电源插头。

操作

控制箱可使用 2 波段手持发射器进行无线电操作。

手持发射器的最大范围为 80 m。手持发射器和控制箱之间的障碍物、手持发射器中的电池电量不足或电气设备的电磁辐射会影响其范围。

调整设备

当控制箱开启时（插入电源插头），可使用手持发射器依次选择 9 种永久编程的水或灯光效果。

每次开启设备后，将自动选择程序 1。

- 按键 1：选择下一程序。
- 按键 2：选择上一程序。

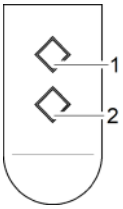

程序	
P0	设备关闭，待机模式
P1	所有喷泉均处于激活状态，固定高度最高可达 30 cm 所有喷泉灯均开启
P2	所有喷泉均处于激活状态，固定高度最高可达 70 cm 所有喷泉灯均开启
P3	所有喷泉均处于激活状态，动态喷泉高度最高可达 70 cm 所有喷泉灯均开启
P4	每隔一段时间交替使用一个喷泉，最高可达 70 cm 当前激活的喷泉灯已开启
P5	所有喷泉均处于激活状态，固定高度最高可达 110 cm 所有喷泉灯均开启
P6	所有喷泉均处于活动状态，动态喷泉高度最高可达 110 cm 所有喷泉灯均开启
P7	每隔一段时间交替使用一个喷泉，最高可达 140 cm 当前激活的喷泉灯已开启
P8	所有喷泉均处于激活状态，动态喷泉高度最高可达 140 cm 所有喷泉灯均开启
P9	多个喷泉交替激活使用，最高可达 140 cm 当前激活的喷泉灯已开启

提示：

– 如通过定时器开启设备，则程序 1 始终启动。

– 喷泉高度可能存在偏差。

ⓘ 您可以通过重新定位可移动喷嘴来引导水射流。

ZH

示教遥控器

供货范围内的手持发射器已编程到控制箱中。接收器上最多可注册 10 个发射器。
如果要在控制盒上注册另一个手持发射器，请按以下步骤进行：

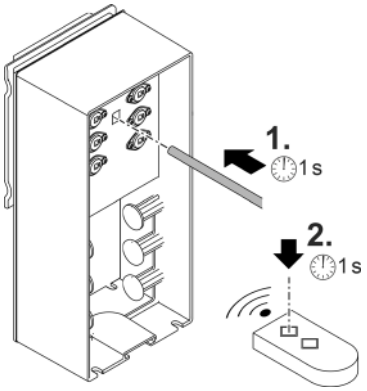

示教手持发射器：

1. 用尖锐物体（钢笔、弯曲回形针等）按下控制箱上的示教按钮约 1 秒钟。
   控制箱现在处于示教模式，持续 3 秒。
2. 在 3 秒内，按下手持发射器上的任意按钮约 1 秒。
   现在可以使用新的手持发射器操作控制箱。

ⓘ 您只能注销控制箱已知的所有手持发射器，而不能注销单个发射器。要注销所有手持发射器，请按住示教按钮约 5 秒钟。

清洁和保养

提示

请勿使用腐蚀性清洁剂或化学溶液。这些用品会损坏外壳，损害设备功能，并且对动植物和环境有害。

▶ 尽量使用清水和软刷或海绵清洁设备；污垢顽固时，借助推荐的清洁剂。

清洁设备

ⓘ 根据需要清洁设备，但每年至少清洁 2 次。

- 对于顽固积垢建议采用的清洁剂：
  – OASE 出产的 PumpClean 泵器清洗剂。
  – 不含酸和氯的家用清洁剂。
- 清洁完毕后，用清水彻底冲洗所有部件。

拆卸/清理泵

- 拔下电源插头并移除所有的接口。
- 按图示拆解设备。

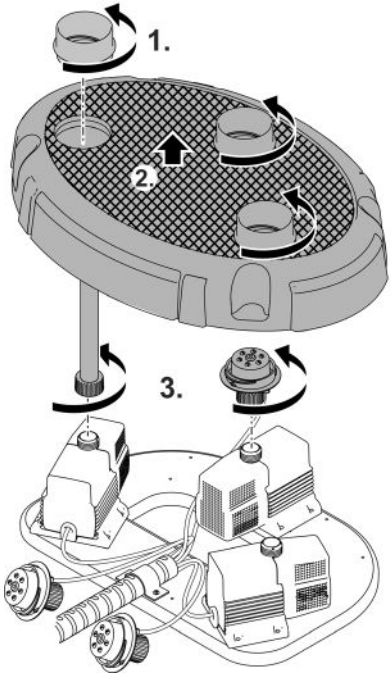

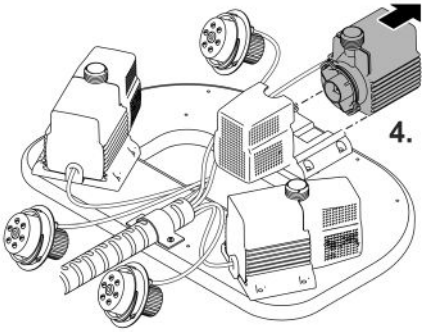

WT00013

清洁/更换运行单元

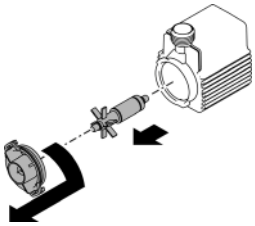

WT00015

更换电池

提示

静电放电或受潮可能会损坏电气部件。

- ▶ 避免接触电气元件或导体。如无法避免，请事先释放身上的静电，例如让自己在裸露的加热管上短暂接地。
- ▶ 请采取保护措施防止外壳内部进入灰尘和受潮。

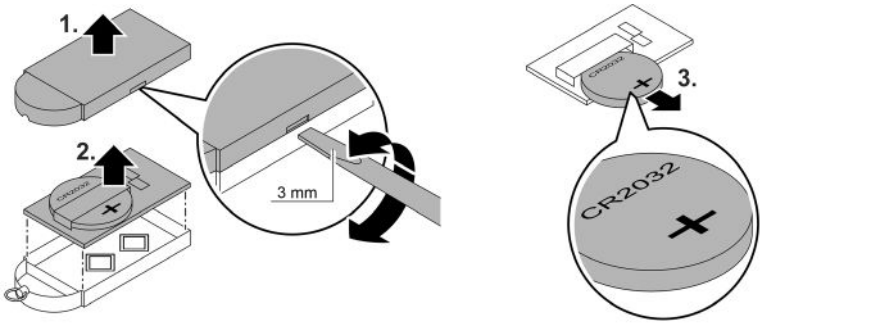

存放/过冬

如遇霜冻，必须卸下 Water Trio/Quintet。彻底清洁，检查部件是否损坏。将泵浸入装有水的无霜容器中。插头不得浸入水中。

故障排除

故障	原因	对策
泵不运转	未接电	检查接电 控制输送
设备对手持发射器无反应	手持发射器未绑定	示教手持发射器
喷泉高度不足	运行单元受阻或脏污	清洁运行单元
	过滤罩或泵受污染	清洁过滤罩
	喷嘴脏污	清洁喷嘴
设备短暂运行（约 10 s）后关闭	水温过高	不超过最高水温 +35 °C。在重新接通时拔出电源插头，将其重新插入插座中。
	泵干转	检查水位，必要时加水。在重新接通时拔出电源插头，将其重新插入插座中。

技术数据

开关电源			**100 VA / 12 V DC**
初级侧	电源电压	V° AC	220 ⋯ 240
	电源频率	HZ	50/60
	最大功率消耗	W	110
	导线长度	m	2.0
次级侧	输出电压	V DC	12
	最大输出电流	A	8.5
	导线长度	m	0.5
防护等级			IP44
防护等级			II
环境温度		° C	−10 ... +35
尺寸（长 × 宽 × 高）		mm	231 × 148 × 68
重量		kg	2.3

			Water Trio	**Water Quintet**
控制箱	连接电压	V DC	12	12
	最大功率消耗	W	40	50
	防护等级		IP44	IP44
	环境温度	° C	+4 ...+40	+4 ...+40
	尺寸（长 × 宽 × 深）	mm	215 × 180 × 305	215 × 180 × 305
	重量	kg	1.35	1.35
泵壳（包括泵和灯具）	尺寸（长 × 宽 × 深）	mm	430 × 300 × 240	5
	重量	kg	8.84	11.3
	最大浸入深度	m	4	4
	水温	° C	+4 ...+35	+4 ...+35
	防护等级		IP66	IP66
泵	数量	接头	3	5
	最大输送高度	m	1.4	1.4
	光束直径	mm	5	5
	导线长度	m	8	8
灯具	数量	接头	3	5
	光色		暖白色	暖白色
	能效等级		G	G
	导线长度	m	8	8
手持发射器	频率	MHz	433	433
	最大有效距离	m	80	80

允许的水值

		淡水、池水
pH 值		6.8 ··· 8.5
硬度	° dH	8 ··· 15
游离氯	mg/l	<0.3
氯含量	mg/l	<250
盐含量	%	<0.4
总蒸发残留	mg/l	<50
温度	° C	+4 ··· +35

磨损件

- 运转单元

丢弃处理

提示

本设备不得按生活垃圾进行废弃处理。

▶ 通过专门的回收系统废弃处理本设备。

▶ 如有疑问，请您咨询当地的垃圾处理公司。您在那里可以获得正确处理设备的信息。

▶ 请剪断电线，确保设备无法使用。

提示

电池的废弃处理

电池不属于生活垃圾。

▶ 通过专门的回收系统废弃处理电池。

应按欧盟规定对电池进行废弃处理

作为最终用户，您在法律上有义务退回旧电池。电池回收免费。

▶ 将电池退回销售点或通过您所在城市或地区的公共循环回收系统废弃处理电池。

含有害物质的电池上的标识

PB = 电池中含有铅

Cd = 电池中含有镉

Hg = 电池中含有汞

Li = 电池中含有锂

Pos.	Water Trio
1	11878
2	11999
3	11943
4	11884
5	12476
6	12477
7	33371

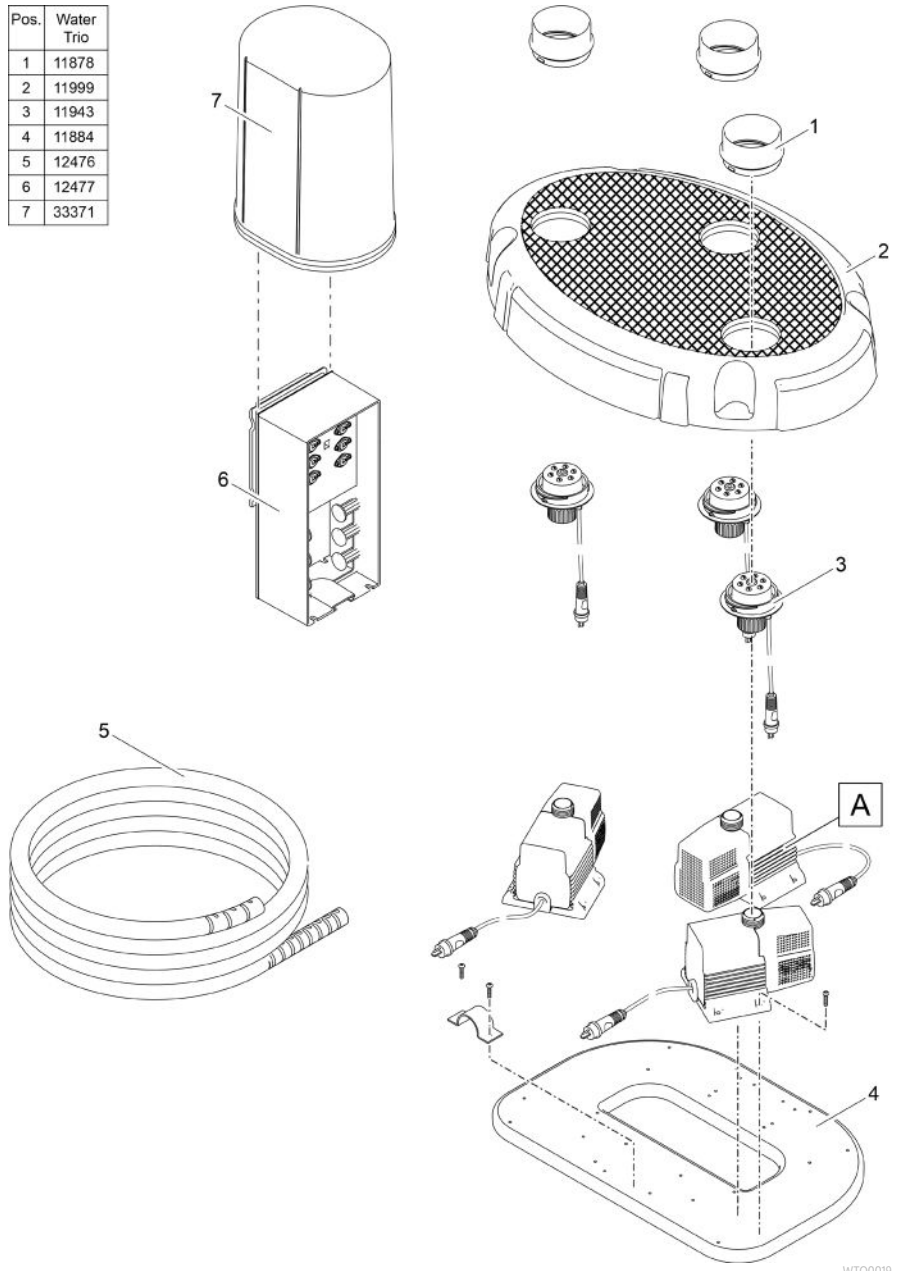

Pos.	Water Quintett
1	11878
2	11959
3	11943
4	11884
5	12475
6	11994
7	33371

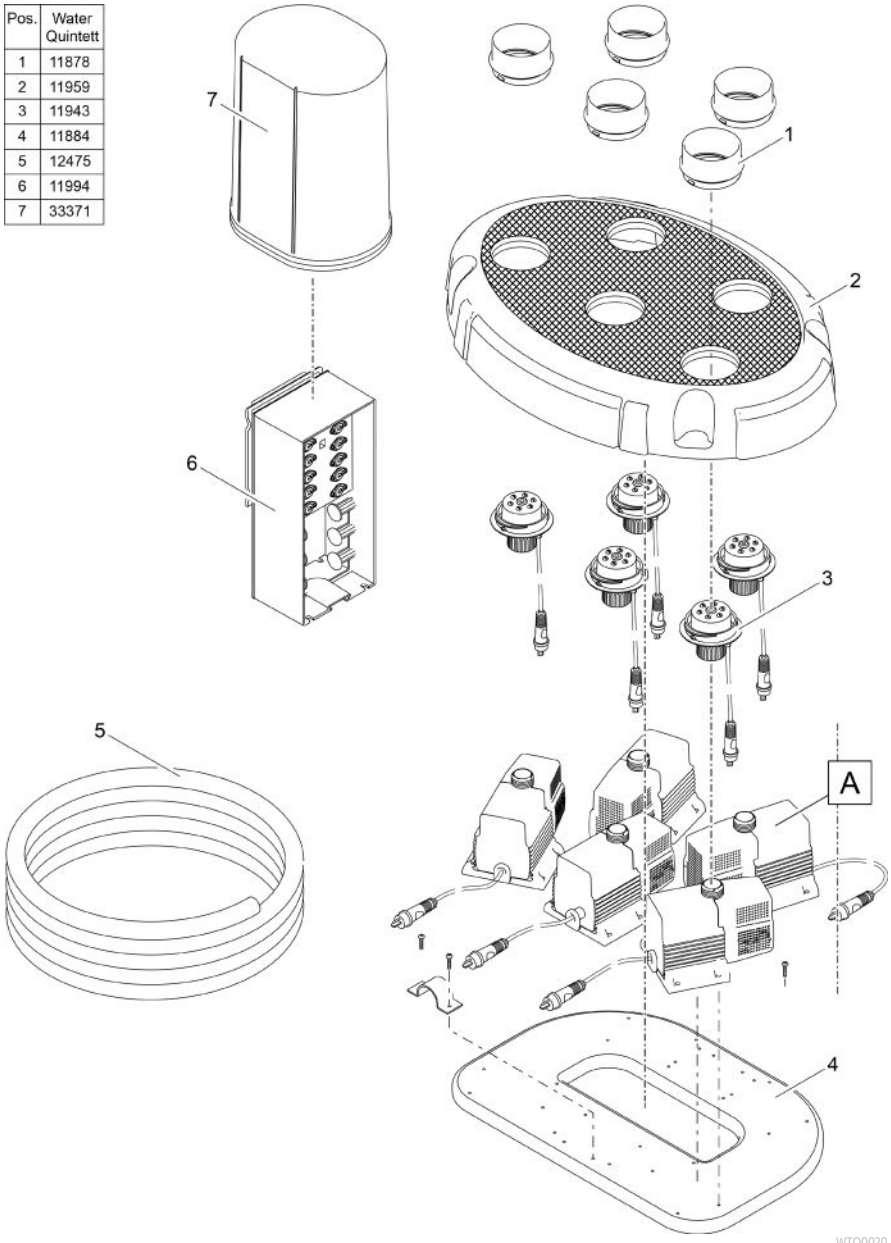

Pos.	
8	77023
9	20284
10	11993
11	11282
12	11978
13	11845
14	12474
15	11909

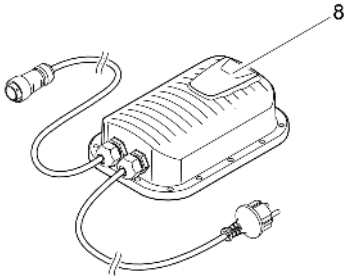

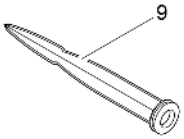

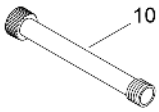



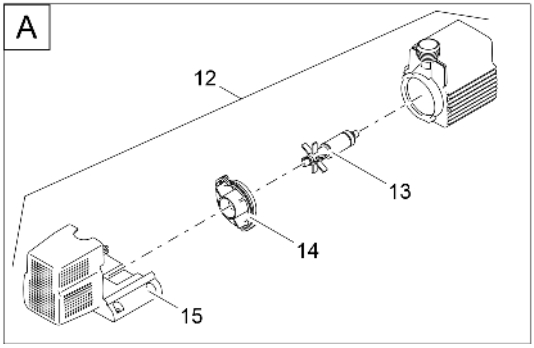

WTO0021

OASE GmbH
Tecklenburger Straße 161
48477 Hörstel | Germany
✆ +49 (0) 5454 80-0
+49 (0) 5454 80-9353
info@oase.com

12398A/02-23